Schutzblech Hinterrad Culture

(VBK0539), (VBK0540) und (VBK0541)

Montageanleitung Handel

HINWEIS
Die Montage Schutzblech Hinterrad Culture darf nur von Fachpersonal durchgeführt werden.

Drei Ausgangssituationen werden in dieser Anleitung beschrieben.

- **VBK0539**: Schutzblech Hinterrad ohne Schloss, ohne Gepäckträger
- **VBK0540**: Schutzblech Hinterrad mit Schloss, ohne Gepäckträger
- **VBK0541**: Schutzblech Hinterrad für Gepäckträger

Lieferumfang VBK0539

Nr.	Benennung	Art-Nr.	Anzahl
1	Schutzblech HR Curana Apollo 60 schwarz matt ohne Gepäckträger	230770	1 Stück
2	Anleitung für VBK0539 /VBK0540 /VBK0541 - Culture Schutzblech HR (ohne Abbildung)	231740	1 Stück
3	Schutzblechstrebe Curana Apollo 60 black matt	230827	1 Stück
4	Schutzblechstrebe Curana Apollo 60 black mat	230999	1 Stück
5	Clip Schutzblechstrebe Curana	150021	4 Stück
6	Halter Schutzblechstrebe Curana Apollo60	230879	2 Stück
7	Schutzblechabschluss	200326	1 Stück
8	Kabelkanal Curana Apollo 60 Cover Länge 300mm	231004	1 Stück
9	Kabelkanal Curana Apollo 60 Cover Länge 200mm	231005	1 Stück
10	Kabelkanal Curana Apollo 60 Cover Länge 250mm	231006	2 Stück
11	Kleinteile-Set für VBK0539	BKKT0539	1 Stück

Teileübersicht (VBK0539)

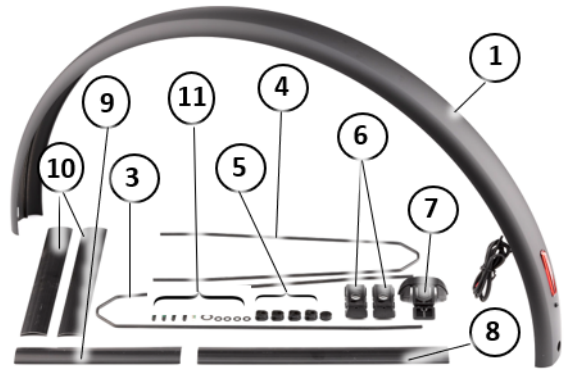

Abb.: 1

Culture Rear Wheel Mudguard

(VBK0539), (VBK0540) and (VBK0541)

Dealer Assembly Instructions

NOTICE
Only allow qualified personnel to fit the carrier.

Three different initial situations are described in these instructions.

- **VBK0539**: Rear wheel mudguard without lock and without carrier
- **VBK0540**: Rear wheel mudguard with lock and without carrier
- **VBK0541**: Rear wheel mudguard for carrier

Scope of delivery VBK0539

No.	Part name	Art. no.	Number
1	Curana Apollo 60 rear wheel mudguard, matt black without carrier	230770	1x
2	Instructions for VBK0539/VBK0540/VBK0541 - Culture rear wheel mudguard (not shown)	231740	1x
3	Curana Apollo 60 mudguard brace, matt black	230827	1x
4	Curana Apollo 60 mudguard brace, matt black	230999	1x
5	Curana mudguard brace clip	150021	4x
6	Curana Apollo 60 mudguard brace bracket	230879	2x
7	Mudguard end piece	200326	1x
8	Curana Apollo 60 cable duct cover, length 300 mm	231004	1x
9	Curana Apollo 60 cable duct cover, length 200 mm	231005	1x
10	Curana Apollo 60 cable duct cover, length 250 mm	231006	2x
11	Small components kit for VBK0539	BKKT0539	1x

Overview of parts (VBK0539)

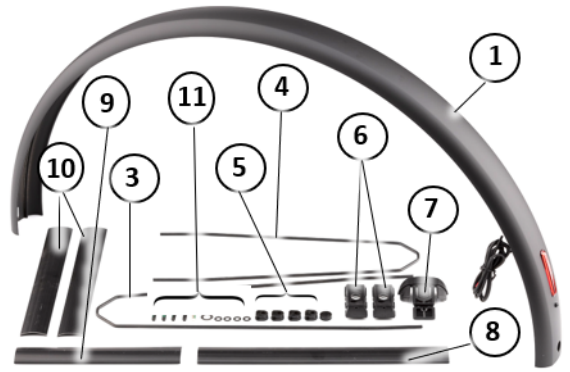

Fig.: 1

BKKT0539 Kleinteile-Set für VBK0539
Lieferumfang

Nr.	Benennung	Art-Nr.	Anzahl
12	Senkkopfschraube M5x20mm TX25 brüniert	190483	1 Stück
13	U-Scheibe M8 klein d= 8.4 mm (6)	9721528	1 Stück
14	Linsenkopfschraube brüniert M5 x 16mm (48)	220746	4 Stück
15	U-Scheibe M5 klein d=5.3mm Brüniert DIN 125 A2	190943	4 Stück
16	Spacer, Kunststoff, schwarz, 5x20x3	9118921	1 Stück

BKKT0539 Small components kit for VBK0539
Scope of delivery

No.	Part name	Art. no.	Number
12	Countersunk screw M5x20 mm TX25 burnished	190483	1x
13	Washer M8 small d = 8.4 mm (6)	9721528	1x
14	Oval head screws burnished M5 x 16 mm (48)	220746	4x
15	Washer M5 small d = 5.3 mm burnished DIN 125 A2	190943	4x
16	Spacer, plastic, black, 5x20x3	9118921	1x

Variante 1 (VBK0539)

Schutzblech HR ohne Bohrungen austauschen

Voraussetzung

- Passende Hinterbaubrücke ist vorhanden. (Siehe VBK0542, VBK0543 und VBK0544).
- Hinterrad ist ausgebaut.
- Exkurs 1 auf Seite 5 ist durchgeführt. Am Rad montiertes Rücklicht soll wiederverwendet werden.

Schutzblech ausbauen

1. Die drei Kabelkanäle (8), (9) und (10) bei RH56, RH62 entfernen.
2. Die drei Kabelkanäle (8), (10) und (10) bei RH50 entfernen.
3. Schutzblechstrebe (3) mit Schutzblechabschluss (7), Schutzblechstrebe (4) mit Halter (6) und Hinterbaubrücke (19) mit Halter (6) und Befestigungselementen (21) lösen und zur Wiedermontage aufbewahren.
4. Befestigungselemente (12), (13). (14), (15), und (16) entfernen.
5. Schutzblech HR (1) abnehmen.

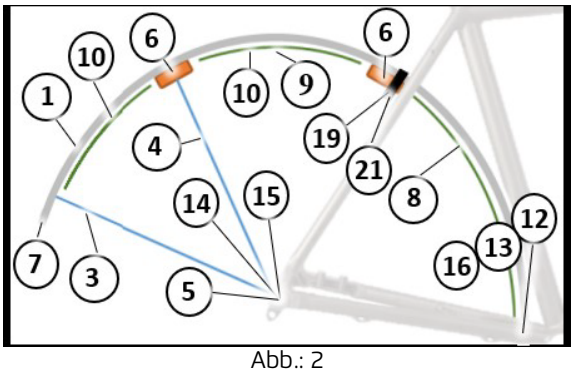

Abb.: 2

Version 1 (VBK0539)

Replacing the rear wheel mudguard without drill holes

Prerequisite

- Appropriate rear stay bridge is fitted. (See VBK0542, VBK0543 and VBK0544).
- The rear wheel has been removed.
- Section 1 on page 5 has been performed. The rear light mounted on the bike should be retained to reuse.

Dismantling the mudguard

1. Remove the three cable ducts (8), (9) and (10) on RH56 and RH62.
2. Remove the three cable ducts (8), (10) and (10) on RH50.
3. Loosen the mudguard brace (3) with the mudguard end piece (7), mudguard brace (4) with bracket (6) and rear stay bridge (19) with bracket (6) and fasteners (21), and retain to reuse.
4. Remove fasteners (12), (13), (14), (15), and (16).
5. Remove the rear wheel mudguard (1).

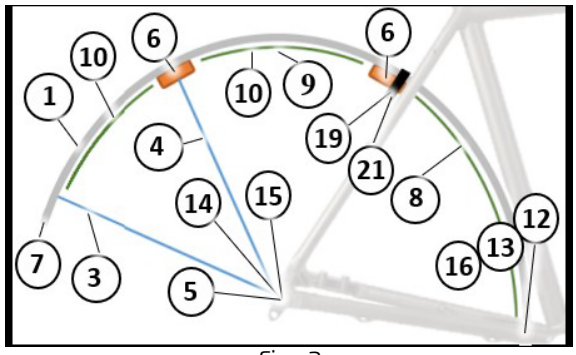

Fig.: 2

Neues Schutzblech vorbereiten

1. Exkurs 1 auf Seite 5 ist durchgeführt.
2. Hinterbaubrücke (19) mit Halter (6) in die Öffnung des Schutzblech (1) der Motorbracket -Seite positionieren.



Abb.: 3

3. Schutzblechstrebe (4) mit Halter (6) an Kabelkanal (10) in Schutzblech (1) positionieren. Ausrichtung Halter (6) siehe Abbildung 3.

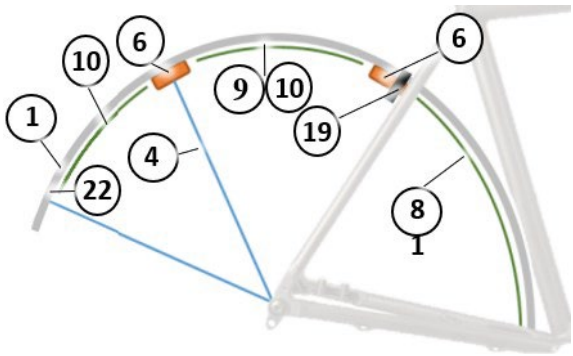

Abb.: 4

Preparing the new mudguard

1. Section 1 on page 5 has been performed.
2. Position the rear stay bridge (19) with bracket (6) into the opening of the mudguard (1) on the motor bracket side.



Fig.: 3

3. Position the mudguard brace (4) with bracket (6) to the cable duct (10) in the mudguard (1). Refer to figure 3 for the alignment of the bracket (6).

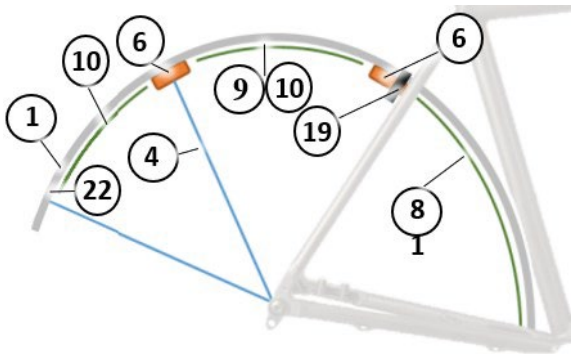

Fig.: 4

Schutzblech einbauen

1. Schutzblech HR (1) im Rahmen positionieren und mit Befestigungselementen (12), (13), (16) am Rahmen mit Loctite handfest befestigen. Spacer (16) liegt zwischen Rahmen und Schutzblech (1).
2. Befestigungselemente (5), (14), (15) handfest befestigen.
3. Hinterbaubrücke (19) mit Befestigungselementen (21) und 6 Nm positionieren.
4. Exkurs 2 auf Seite 5 durchführen.
5. Kabelkanal (10) an Rücklicht (22) bündig positionieren.
6. Schutzblechstrebe (4) mit Halter (6) an Kabelkanal (10) positionieren.
7. Kabelkanal (9) bei RH56 und RH62 oder Kabelkanal (10) bei RH50 an Halter (6) der Schutzblechstrebe (4) bündig positionieren.
8. Halter (6) der Hinterbaubrücke (19) an Kabelkanal (9)/(10) bündig positionieren.
9. Kabelkanal (8) bündig positionieren.
10. Befestigungselemente (12), (13), (16) und (5), (14), (15) mit 6 Nm festziehen.

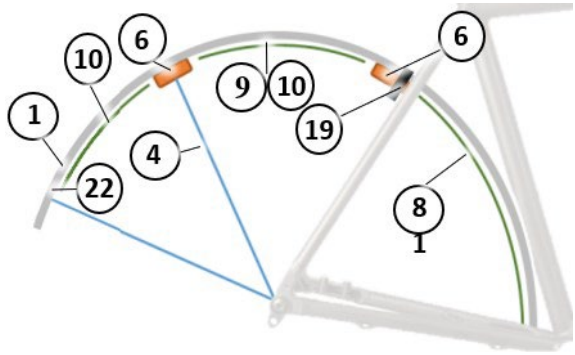

Abb.: 5

Hinterrad einbauen

1. Hinterrad wieder einbauen.
2. Freilauf sicherstellen.

Fitting the mudguard

1. Position the rear wheel mudguard (1) in the frame and attach it hand-tight with Loctite to the frame with fasteners (12), (13) and (16). Spacer (16) is positioned between the frame and mudguard (1).
2. Tighten fasteners (5), (14) and (15) hand-tight.
3. Position the rear stay bridge (19) with fasteners (21) and tighten to a torque of 6 Nm.
4. Perform section 2 on page 5.
5. Position the cable duct (10) flush with the rear light (22).
6. Position the mudguard brace (4) with bracket (6) on the cable duct (10).
7. Position the cable duct (9) with RH56 and RH62 or the cable duct (10) with RH50 flush on the bracket (6) of the mudguard brace (4).
8. Position the bracket (6) of the rear stay bridge (19) flush on the cable duct (9)/(10).
9. Position the cable duct (8) flush.
10. Tighten fasteners (12), (13), (16) and (5), (14) and (15) to a torque of 6 Nm.

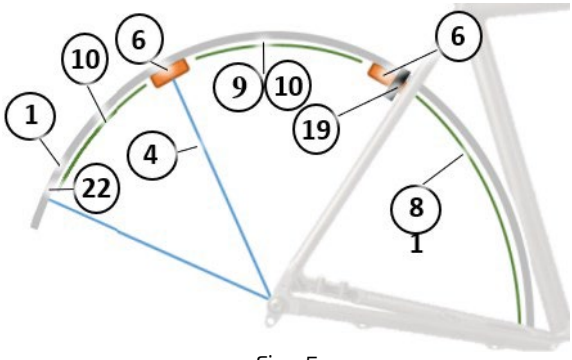

Fig.: 5

Fitting the rear wheel

1. Refit the rear wheel.
2. Ensure that it turns smoothly.

Exkurs 1: Schutzblechabschluss und Rücklicht

Schutzblechabschluss und Rücklicht ausbauen

1. Befestigungselement (10) entfernen (zur Wiedermontage aufbewahren).
2. Arretierung (11) drücken, gedrückt halten und Schutzblechabschluss (12) herausziehen (siehe Pfeil).
3. Kabelkanalabdeckung (13) der Rücklichtleitung entfernen (Innenseite Schutzblech).
4. Rücklicht (22) entfernen und sicher am Rahmen positionieren

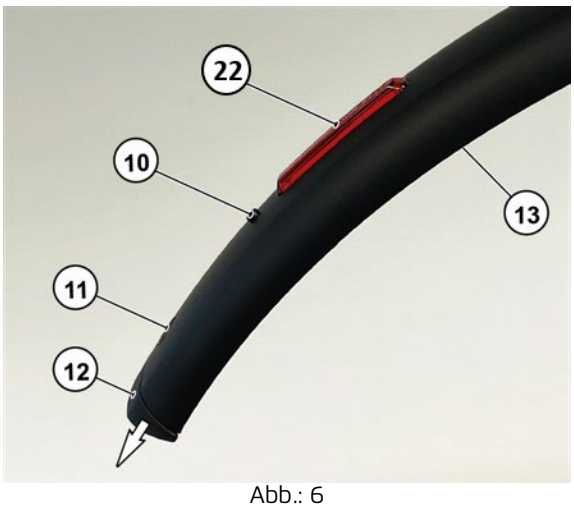

Abb.: 6

Exkurs 2: Schutzblechabschluss und Rücklicht

Rücklicht und Schutzblechabschluss einbauen

1. Rücklicht (22) mit Befestigungselement (10) (Wiedereinbau) am Schutzblech befestigen.

HINWEIS

Rücklichtkabel spannungsfrei und ohne Schleifenbildung verlegen.

2. Rücklichtkabel im Kabelkanal verlegen.
3. Kabelkanalabdeckung (13) wieder befestigen. (Innenseite Schutzblech, der Rücklichtleitung)
4. Schutzblechabschluss (12) mit Schutzblechstrebe (3) wieder in Schutzblech einschieben, bis Arretierung (11) sicher einrastet (siehe Pfeil).

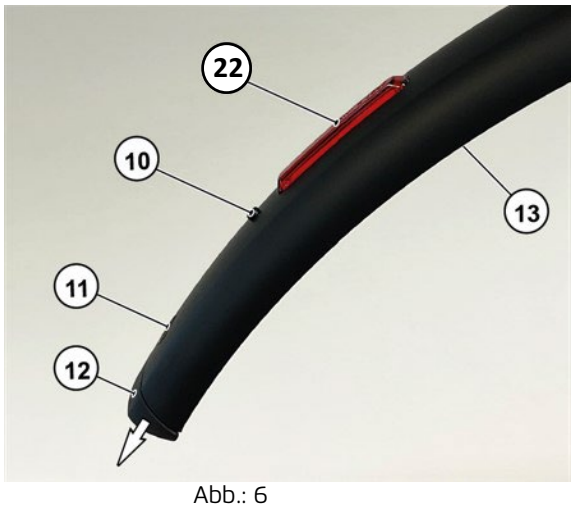

Abb.: 6

Section 1: Mudguard end piece and rear light

Removing the mudguard end piece and rear light

1. Remove the fastener (10) and retain for reuse.
2. Press the stop (11), hold it down, and pull out the mudguard end piece (12) (see arrow).
3. Remove the cable duct cover (13) for the rear light (inside of mudguard).
4. Remove the rear light (22) and position securely on the frame.

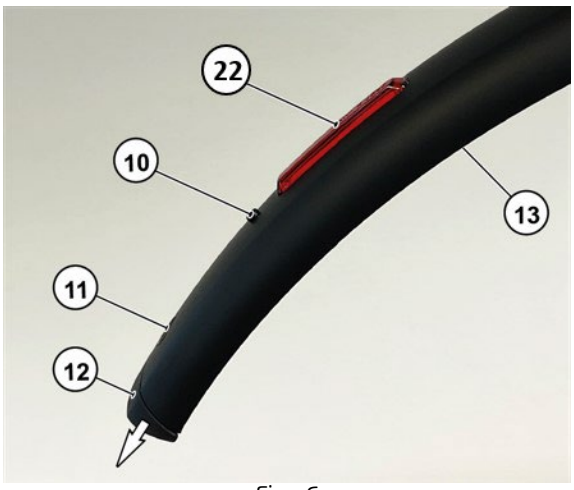

Fig.: 6

Section 2: Mudguard end piece and rear light

Fitting the rear light and mudguard end piece

1. Attach the rear light (22) to the mudguard using the fastener (10) (reused).

NOTICE

Route the rear light cable tension-free with no loops

2. Route the rear light cable through the cable duct.
3. Reattach the cable duct cover (13). (Inside of mudguard, the rear light cable)
4. Push the mudguard end piece (12) with the mudguard brace (3) back into the mudguard until the stop (11) engages securely (see arrow).

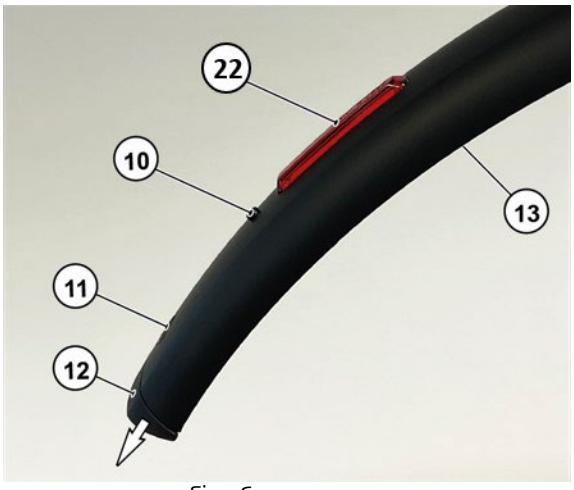

Fig.: 6

Variante 2 (VBK0540)

Schutzblech HR mit Bohrungen an Sitzstrebenbrücke montieren.

Lieferumfang VBK0540

Nr.	Benennung	Art-Nr.	Anzahl
1	Schutzblech HR Curana Apollo 60 schwarz matt mit Gepäckträger/ Nano COB	230771	1 Stück
2	Spacer 5 mm	220511	1 Stück
3	Schutzblechabschluss/Streben halter Curana Apollo	200326	1 Stück
4	Schutzblechstrebe Curana Apollo 60 black matt, Länge 400mm, o.GPT	230827	1 Stück
5	Halter Schutzblechstrebe Curana Apollo60 Stay Fixing Slider	230879	1 Stück
6	Schutzblechstrebe Curana Apollo 60 black matt, Länge 340mm, o.GPT	230999	1 Stück
7	Clip Schutzblechs. Curan schw.	150021	4 Stück
8	Gummicover klein	230992	1 Stück
9	Gummicover groß	230993	1 Stück
10	Gummicover halboval	230994	1 Stück
11	Gummicover GT-Anbindung	230995	2 Stück
12	Kleinteile-Set für VBK0540	BKKT0540	1 Set
13	Anleitung für VBK0539 /VBK0540 /VBK0541 - Culture Schutzblech HR (ohne Abbildung)	231740	1 Stück

Teileübersicht (VBK0540)

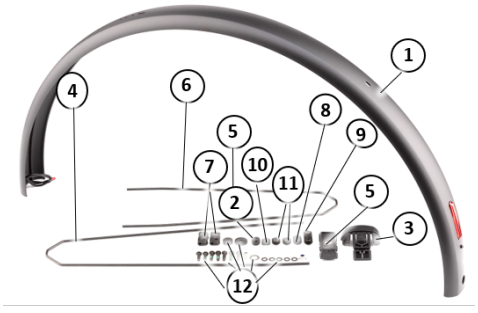

Abb.: 7

BKKT0540 Kleinteile-Set für VBK0540

Lieferumfang

Nr.	Benennung	Art-Nr.	Anzahl
14	Senkkopfschraube M5x20mm TX25 brüniert (142)	190483	1 Stück
15	U-Scheibe M8 klein (6)	9721528	1 Stück
16	Spacer, Kunststoff, schwarz, 5x20x3 3mm Flach	9118921	1 Stück
17	Linsenkopfschraube M5 x 10 ISO 7380-1 A2 (181)	231229	2 Stück
18	Linsenkopfschraube brüniert M5 x 16mm (48)	220746	4 Stück
19	U-Scheibe M5 klein d=5.3mm Brüniert DIN 125	190943	4 Stück

Version 2 (VBK0540)

Fitting the rear wheel mudguard with drill holes on the seat strut bridge.

Scope of delivery VBK0540

No.	Part name	Art. no.	Number
1	Curana Apollo 60 rear wheel mudguard, matt black with carrier Nano COB	230771	1x
2	Spacer 5 mm	220511	1x
3	Curana Apollo mudguard end piece / brace bracket	200326	1x
4	Curana Apollo 60 mudguard brace, matt black, length 400 mm without carrier	230827	1x
5	Bracket for mudguard brace Curana Apollo 60 Stay Fixing Slider	230879	1x
6	Curana Apollo 60 mudguard brace, matt black, length 340 mm without carrier	230999	1x
7	Curana mudguard brace clip, black	150021	4x
8	Rubber cover, small	230992	1x
9	Rubber cover, large	230993	1x
10	Rubber cover, semi-oval	230994	1x
11	Rubber cover, carrier connection	230995	2x
12	Small components kit for VBK0540	BKKT0540	1 set
13	Instructions for VBK0539/VBK0540/VBK0541 - Culture rear wheel mudguard (not shown)	231740	1x

Overview of parts for VBK0540

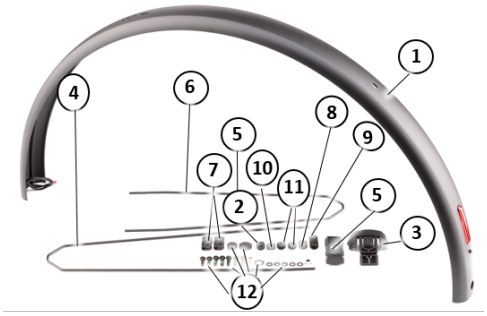

Fig.: 7

BKKT0540 Small components kit for VBK0540

Scope of delivery

No.	Part name	Art. no.	Number
14	Countersunk screw M5x20 mm TX25 burnished (142)	190483	1x
15	Washer M8 small (6)	9721528	1x
16	Spacer, plastic, black, 5x20x3 3 mm, flat	9118921	1x
17	Oval head screw M5 x 10 ISO 7380-1 A2 (181)	231229	2x
18	Oval head screws burnished M5 x 16 mm (48)	220746	4x
19	Washer M5 small d =5.3 mm burnished DIN 125	190943	4x

Variante 2 (VBK0540)

Schutzblech HR mit Bohrungen an Sitzstrebenbrücke montieren.

Voraussetzung

- Hinterrad ist ausgebaut.
- Exkurs 1 auf Seite 5 ist durchgeführt. Am Rad montiertes Rücklicht soll wiederverwendet werden.
- Schutzblech ausbauen (siehe Seite 2).
- Passende Sitzstrebenbrücke ist montiert.

Neues Schutzblech vorbereiten

1. Exkurs 1 auf Seite 5 am neuen Schutzblech ist durchgeführt.
2. Kabelkanal (24) am neuen Schutzblech entfernen.
3. Gummicover (8), (9), (10) und (11) positionieren. In den Abbildungen (8) und (9) ist ersichtlich welches Cover bei der entsprechenden Rahmenhöhe verwendet wird.



Abb.: 8

Version2 (VBK0540)

Fitting the rear wheel mudguard with drill holes on the seat strut bridge.

Prerequisite

- The rear wheel has been removed.
- Section 1 on page 5 has been performed. The rear light mounted on the bike should be retained to reuse.
- Remove the mudguard (see page 2).
- The appropriate seat strut bridge is fitted.

Preparing the new mudguard

1. Section 1 on page 5 on the new mudguard has been performed.
2. Remove the cable duct (24) on the new mudguard.
3. Position the rubber covers (8), (9), (10) and (11). Figures (8) and (9) show which cover is used with which frame size.



Fig.: 8

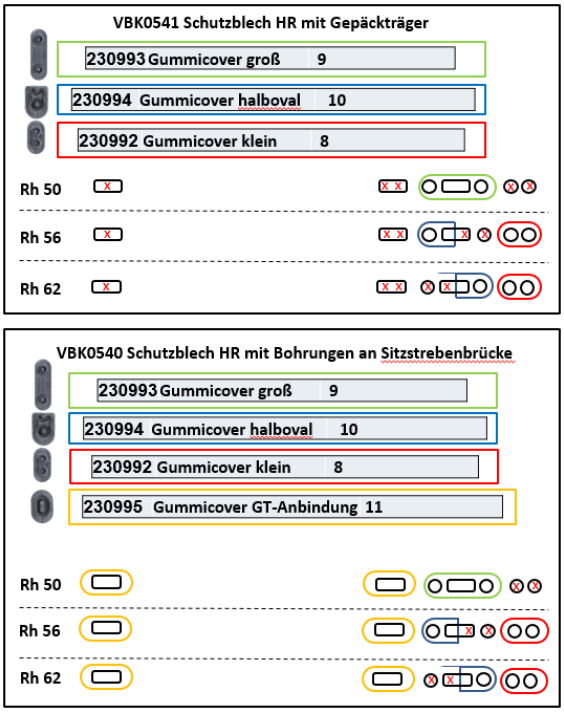

Abb.: 9

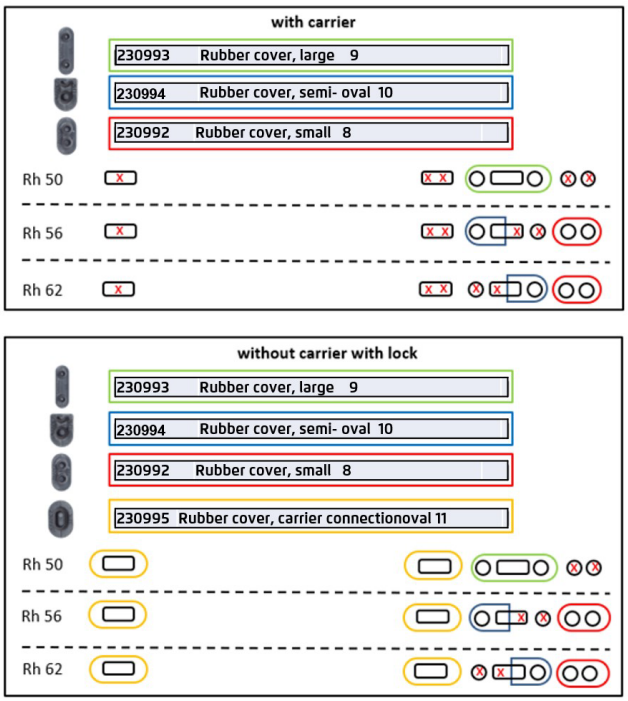

Fig.: 9

4. Schutzblechstrebe (4) mit Halter (6) im Schutzblech HR (1) positionieren. Ausrichtung Halter (6), siehe Abb. 3.
5. Schutzblechstrebe (3) mit Schutzblechabschluss (7) im Schutzblech HR (1) positionieren.

Schutzblech einbauen

1. Schutzblech HR (1) im Rahmen positionieren und mit Befestigungselementen (14), (15) und (16) am Rahmen mit Loctite handfest befestigen.
2. Befestigungselemente (7) (18) und (19) mit 6 Nm positionieren.
3. Befestigungselemente an der Sitzstrebenbrücke mit Spacer (2) und Befestigungselementen (17) mit 6 Nm positionieren. Der Spacer (2) wird zwischen Schutzblech (1) und Sitzstrebenbrücke platziert.
4. Exkurs 2 auf Seite (5) durchführen.

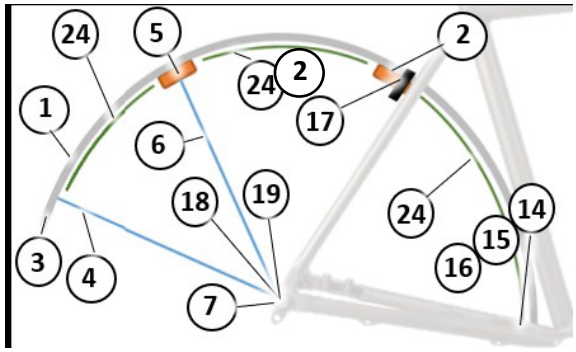

Abb.: 10

4. Position the mudguard brace (4) with bracket (6) in the rear wheel mudguard (1). Refer to figure 3 for the alignment of the bracket (6).
5. Position the mudguard brace (3) with mudguard end piece (7) in the rear wheel mudguard (1).

Fitting the mudguard

1. Position the rear wheel mudguard (1) in the frame and attach it hand-tight with Loctite to the frame with fasteners (14), (15) and (16).
2. Position fasteners (7), (18) and (19) and tighten to a torque of 6 Nm.
3. Position the fasteners on the seat brace bridge with spacer (2) and fasteners (17) and tighten to a torque of 6 Nm. The spacer (2) is located between the mudguard (1) and the seat brace bridge.
4. Perform section 2 on page 5.

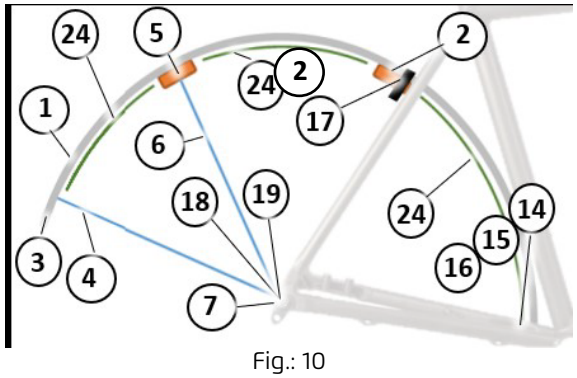

Fig.: 10

5. Das Rücklichtkabel in den Kabelkanal (24) des neuen Schutzblechs (1) einfädeln.
6. Den Kabelkanal mit dem Rücklicht unter der Schutzblechstrebe (6) und dem Halter (5) Richtung Motorbracket durchschieben (siehe Pfeil).

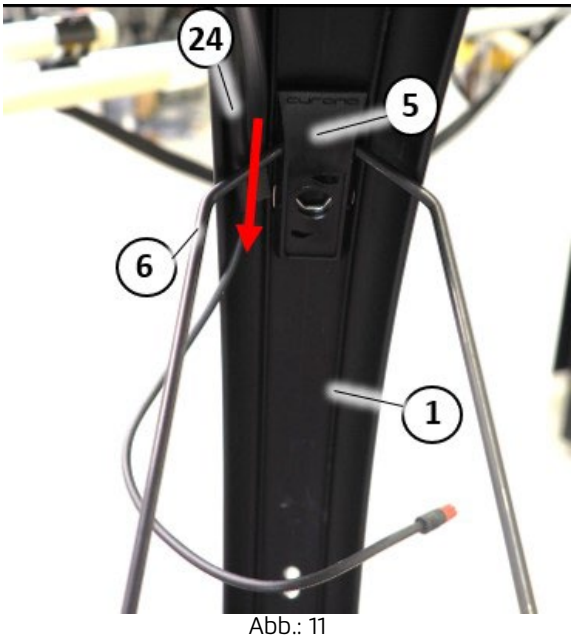

Abb.: 11

7. Den Kabelkanal (24) bündig mit der Mitte des Langlochs am Motorbracket abschliessen lassen.

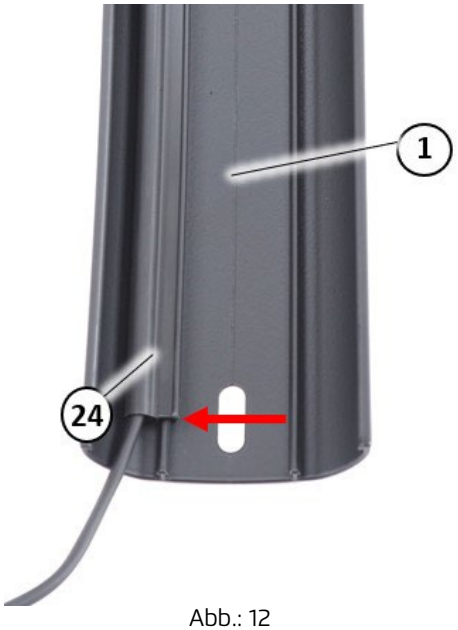

Abb.: 12

Hinterrad einbauen

1. Hinterrad wieder einbauen.
2. Freilauf sicherstellen.

5. Thread through the rear light cable into the cable duct (24) of the new mudguard (1).
6. Push through the cable duct (24) with the rear light under the mudguard brace (6) and bracket (5) in the direction of the motor bracket (see arrow).

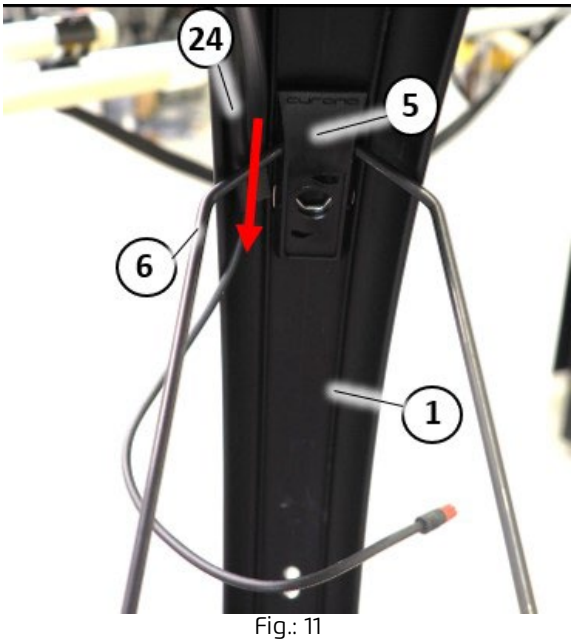

Fig.: 11

7. Make sure that the cable duct (24) ends flush with the centre of the elongated hole on the motor bracket.

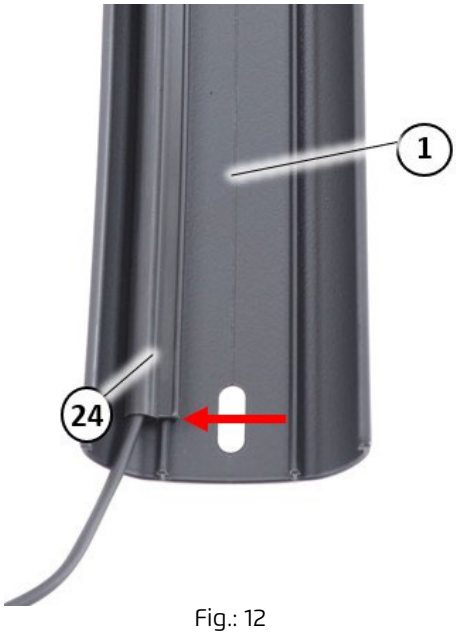

Fig.: 12

Fitting the rear wheel

1. Refit the rear wheel.
2. Ensure that it turns smoothly.

Variante 3 (VBK0541)

Schutzblech HR mit Gepäckträger montieren.

Lieferumfang VBK0541

Nr.	Benennung	Art-Nr.	Anzahl
1	Schutzblech HR Curana Apollo 60 schwarz matt mit Gepäckträger/ Nano COB	230771	1 Stück
2	Spacer 5 mm	220511	2 Stück
3	Schutzblechabschluss/Streben halter Curana Apollo	200326	1 Stück
4	Gummicover klein	230992	1 Stück
5	Gummicover groß	230993	1 Stück
6	Gummicover halboval	230994	1 Stück
8	Kleinteile-Set für VBK0541	BKKT0541	1 Set
9	Anleitung für VBK0540/ VBK0541 - Culture Schutzblech hinten mit Bohrungen	231740	1 Stück

Teileübersicht (VBK0541)

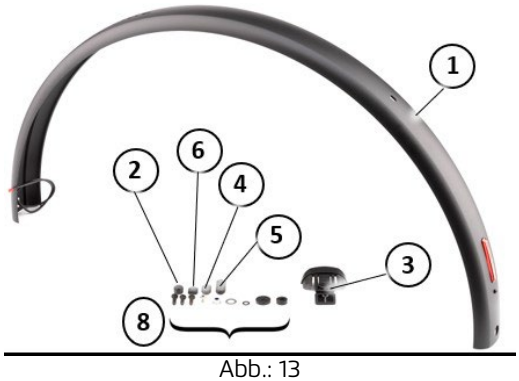

Abb.: 13

BKKT0541 Kleinteile-Set für VBK0541

Lieferumfang

Nr.	Benennung	Art-Nr.	Anzahl
10	Senkkopfschraube M5x20mm TX25 brüniert (142)	190483	1 Stück
11	U-Scheibe M8 klein d= 8.4 mm (6)	9721528	1 Stück
12	Spacer, Kunststoff, schwarz, 5x20x3 3mm Flach	9118921	1 Stück
13	Flanschmutter M5 selbstsichernd brüniert (50)	231758	1 Stück
14	Linsenkopfschraube brüniert M5 x 14mm (38)	220745	2 Stück
15	Linsenkopfschraube brüniert M5 x 16mm (48)	220746	1 Stück
16	U-Scheibe M5 klein d=5.3mm Brüniert DIN 125	190943	1 Stück
17	PE-Abstandsrolle schwarz CM 5.3 x 15 x l = 3	231586	1 Stück
18	Linsenkopfschraube M5x18mm TX25 schwarz (72)	231343	1 Stück
19	Linsenkopfschraube M5 x 10 ISO 7380-1 A2 (181)	231229	2 Stück
20	Spacer, Kunststoff, schwarz, 6x15x5	9118900	1 Stück

Version 3 (VBK0541)

Fitting the rear wheel mudguard with carrier.

Scope of delivery VBK0541

No.	Part name	Art. no.	Number
1	Curana Apollo 60 rear wheel mudguard, matt black with carrier Nano COB	230771	1x
2	Spacer 5 mm	220511	2x
3	Curana Apollo mudguard end piece / brace bracket	200326	1x
4	Rubber cover, small	230992	1x
5	Rubber cover, large	230993	1x
6	Rubber cover, semi-oval	230994	1x
8	Small components kit for VBK0541	BKKT0541	1 set
9	Instructions for VBK0540 / VBK0541 – Culture rear mudguard with drill holes	231740	1x

Overview of parts for VBK0541

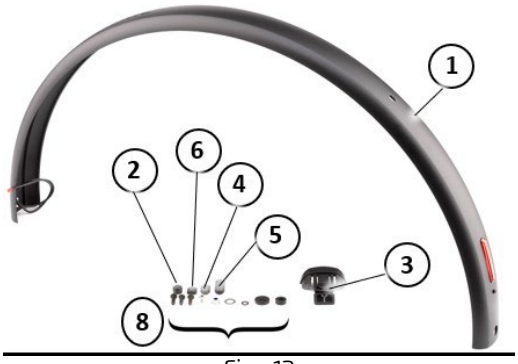

Fig.: 13

BKKT0541 Kleinteile-Set für VBK0541

Lieferumfang

Nr.	Benennung	Art-Nr.	Anzahl
10	Senkkopfschraube M5x20mm TX25 brüniert (142)	190483	1 Stück
11	U-Scheibe M8 klein d= 8.4 mm (6)	9721528	1 Stück
12	Spacer, Kunststoff, schwarz, 5x20x3 3mm Flach	9118921	1 Stück
13	Flanschmutter M5 selbstsichernd brüniert (50)	231758	1 Stück
14	Linsenkopfschraube brüniert M5 x 14mm (38)	220745	2 Stück
15	Linsenkopfschraube brüniert M5 x 16mm (48)	220746	1 Stück
16	U-Scheibe M5 klein d=5.3mm Brüniert DIN 125	190943	1 Stück
17	PE-Abstandsrolle schwarz CM 5.3 x 15 x l = 3	231586	1 Stück
18	Linsenkopfschraube M5x18mm TX25 schwarz (72)	231343	1 Stück
19	Linsenkopfschraube M5 x 10 ISO 7380-1 A2 (181)	231229	2 Stück
20	Spacer, Kunststoff, schwarz, 6x15x5	9118900	1 Stück

Variante 3 (VBK0541)

Schutzblech HR mit Gepäckträger montieren.

Voraussetzung

- Hinterrad ist ausgebaut.
- Exkurs 1 auf Seite 5 ist durchgeführt. Am Rad montiertes Rücklicht sicher am Rahmen positionieren. Es soll wieder-verwendet werden.

Schutzblech ausbauen

1. Befestigungselemente (2), (10), (11), (12), (13), (14), (15), (16), (19) und (20) am Gepäckträger (9) und Rahmen entfernen und Schutzblech (1) abnehmen.

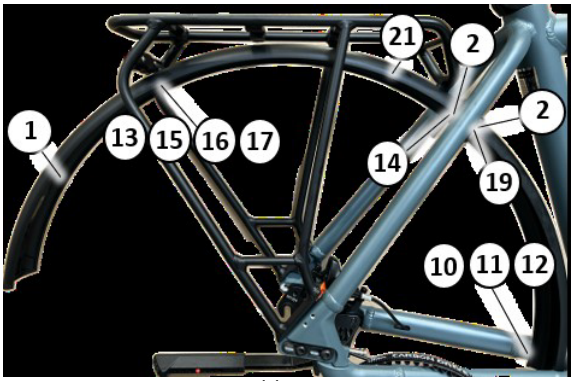

Abb.: 14

Neues Schutzblech vorbereiten

- Gummicover (4), (5) und (6) entsprechend der Übersichten auf Seite 7 Abbildung (8) und Seite 8 Abbildung (9) positionieren.

Schutzblech einbauen

1. Schutzblech HR (1) im Rahmen positionieren und mit Befestigungselementen (10), (11) und (12) am Rahmen mit Loctite handfest befestigen.
2. Befestigungselemente (13), (15), (16) und (17) für Variante Touring und Silent verwenden und mit 4 Nm positionieren.
3. Befestigungselemente (13), (16), (18) und (20) für Variante Vario verwenden und mit 4 Nm positionieren.
4. Befestigungselemente (14) und (19) an der Sitzstrebenbrücke und Gepäckträger mit Spacer (2) mit 6 Nm positionieren. Die Spacer (2) werden zwischen Schutzblech (1) und Sitzstrebenbrücke platziert.
5. Befestigungselemente (10) mit 6 Nm positionieren.

Version 3 (VBK0541)

Fitting the rear wheel mudguard with carrier.

Prerequisite

- The rear wheel has been removed.
- Section 1 on page 5 has been performed. Position the rear light mounted on the bike securely on the frame. It should be reused.

Dismantling the mudguard

1. Remove fasteners (10), (11), (12), (13), (14), (15), (19) and (20) on the carrier (9) and frame, and remove the mudguard (1).

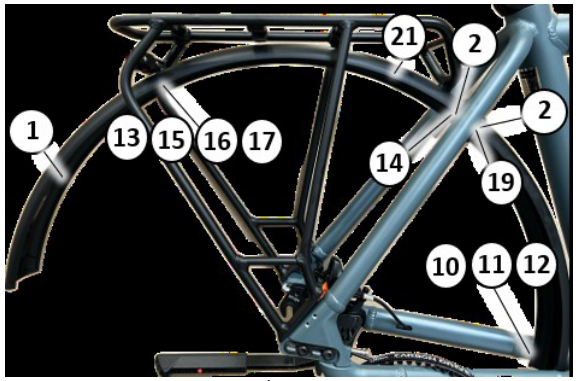

Fig.: 14

Preparing the new mudguard

- Position the rubber covers (4), (5) and (6) as shown on the overviews on page 7 Figure (8) and page 8 Figure (9).

Fitting the mudguard

1. Position the rear wheel mudguard (1) in the frame and attach it hand-tight with Loctite to the frame with fasteners (10), (11) and (12).
2. Use the fasteners (13), (15), (16) and (17) for the Touring and Silent models, position and tighten to a torque of 4 Nm.
3. Use the fasteners (13), (16), (18) and (20) for the Vario model, position and tighten to a torque of 4 Nm.
4. Position fasteners (14) and (19) on the seat strut bridge and carrier with spacer (2) and tighten to a torque of 6 Nm. The spacer (2) is located between the mudguard (1) and the seat brace bridge.
5. Position fastener (10) and tighten to a torque of 6 Nm.

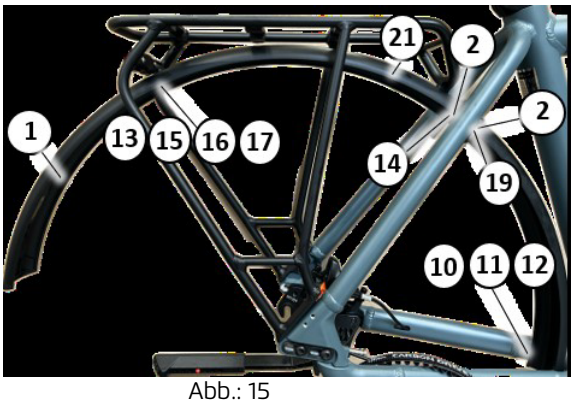

Abb.: 15

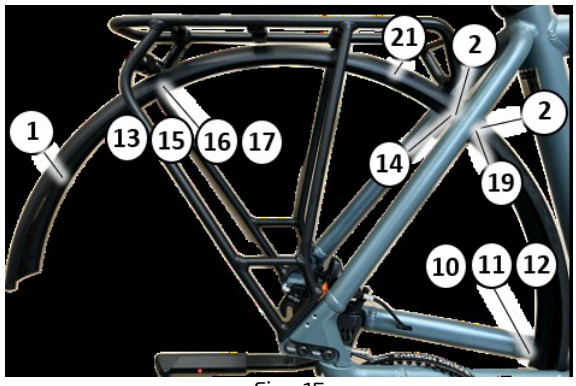

Fig.: 15

Hinterrad einbauen

1. Hinterrad wieder einbauen.
2. Freilauf sicherstellen.

Fitting the rear wheel

1. Refit the rear wheel.
2. Ensure that it turns smoothly.