Stand: 11.11.2019 10:48:00

Load KINDERVERDECK (VBK0004)

Das an allen Load 60 nachrüstbare Kinderverdeck bietet Kindern bzw. Ladung Schutz vor Witterung, Steinchen und Insekten. Im Sommer bietet es mit hochgerollten Seiten zudem etwas Schutz vor der Sonne.

Wir empfehlen das Kinderverdeck (VBK0004) mit dem Load-Kindersitz und den niedrigen Seitenwänden zu kombinieren.

Bei Nutzung des Kinderverdecks muss der Vorbau in die hintere Position verstellt werden.

Lieferumfang

- **1x** Kinderverdeck
- **2x** GFK-Stangen 850 x 7 mm inkl. montierten Stellringen (in das Verdeck eingeschoben)
- **3x** Hülsenmutter Senkkopf Innensechskant M5
- **2x** Hülse für GFK-Stange

Kinderverdeck montieren

1. Serienmäßig montierte Muttern ① gegen mitgelieferte Hülsenmuttern austauschen (siehe Abb. 1 und Abb. 2).

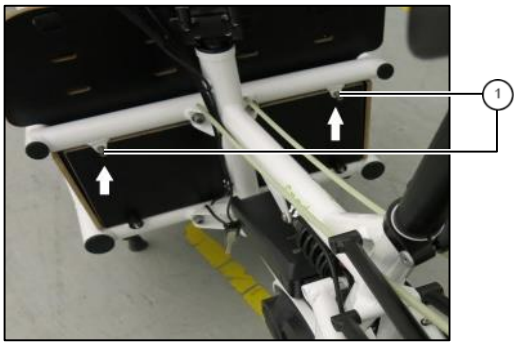

Abb.1: Hülsenmuttern hinten

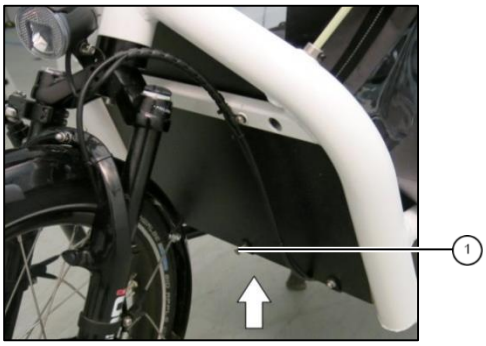

Abb.2: Hülsenmutter vorne

2. Bei Load-Modellen ab Modelljahr 2020 die Stellringe entfernen und durch die schwarzen Hülsen ⑩ ersetzen (Abb.3). Rechte GFK-Stange ② bis zum Stellring in rechtes Montageloch im Rahmen stecken (siehe Abb. 4).

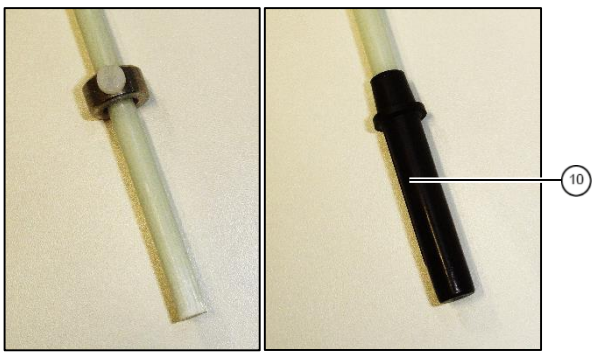

Abb.3: Hülsen für GFK-Stangen

Datei: VBK0004-I-Verdeck-191111.docx

3. Linke GFK-Stange ③ elastisch verbiegen und bis zum Stellring in linkes Montageloch stecken.
4. Vordere vier Gummizüge ⑤ an Hülsenmutter ④ einhängen (siehe Abb. 5).



Abb. 4: GFK-Stangen

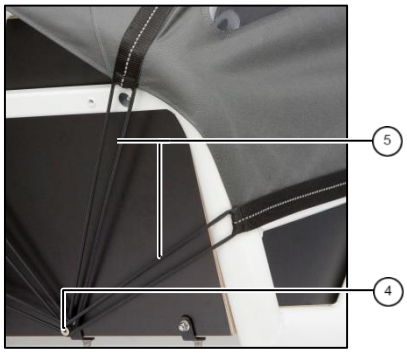

Abb. 5: vordere Gummizüge

5. Niedrige Verdeckposition: Hintere zwei Gummizüge ⑥ an Rundknöpfen ⑦ einhängen (Abb. 6). Bänder ⑧ mit oberem Ring an Hülsenmutter ⑨ einhängen.
6. Hohe Verdeckposition: Hintere Gummizüge ⑥ an Hülsenmuttern ⑨ einhängen (Abb. 7). Bänder ⑧ mit unterem Ring an Hülsenmutter ⑨ einhängen.

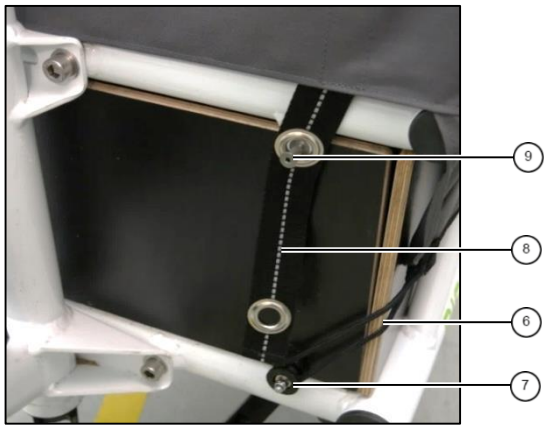

Abb. 6: niedrige Verdeckposition

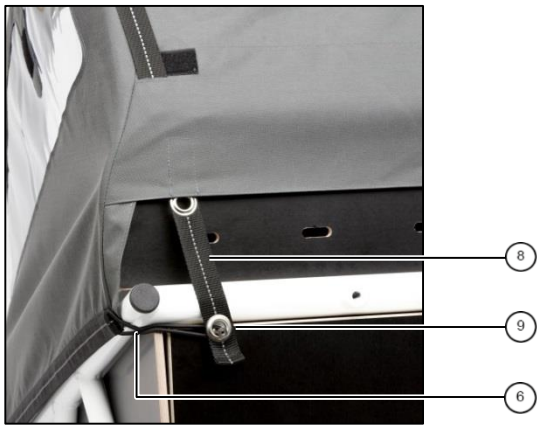

Abb. 7: hohe Verdeckposition

Nutzung im Sommer

1. Öffnen Sie das Verdeck.
2. Ziehen Sie die hinteren Gurtbänder unten aus dem Verdeck. Hierzu muss das Klettband am Gurtband getrennt werden. Klappen Sie nun die Rückwand von hinten an die Unterseite des Dachs. (Hierbei wird das Vordere Fenster oben etwas abgedeckt, damit mehr Sonnenschutz besteht). Klettbänder halten nun die Rückwand am Dach.
3. Rollen Sie nun die Seitenwände hoch. Die seitlich außen angenähten Klettschlaufen müssen um die gerollte Seitenwand gelegt und von unten an das Dach geklettet werden.
4. Bei Bedarf kann auch vorne die gerollte Seitenwand unter das vordere Dach gezogen werden.

Nutzung im Winter

1. Öffnen Sie die Klettschlaufen unten am Dach.
2. Ziehen Sie die Seiten- und Rückwände nach unten.
3. Schlaufen sie die Gurtbänder hinten unten durch die Rückwand und fixieren Sie diese durch die Klettbänder.

Riese & Müller GmbH | Am alten Graben 2 | D-64367 Mühltal | Tel.: 06151-366 86-0 | Fax: 06151-366 86-20 | E-Mail: team@r-m.de | Internet: www.r-m.de

Stand: 11.11.2019 10:48:00

Load CHILD COVER (VBK0004)

The optional available child cover for all Load 60 models protects children from weather, dirt and insects. In the summertime the child cover is a good sun protection.

We recommend to combine the child cover with the Load child seat and the lower side walls.

In combination with the child cover you must adjust the stem to the highest position.

Scope of Delivery

- **1x** Child cover
- **2x** glass fibre rods 850 x 7 mm incl. assembled stoppers (inserted into the child cover)
- **3x** Shell nut countersunk for allen key M5
- **2x** sleeve for glass fibre rods

Mounting the Child Cover

1. Replace the existing nuts ① with de shipped shell nuts (see fig. 1 and fig. 2).

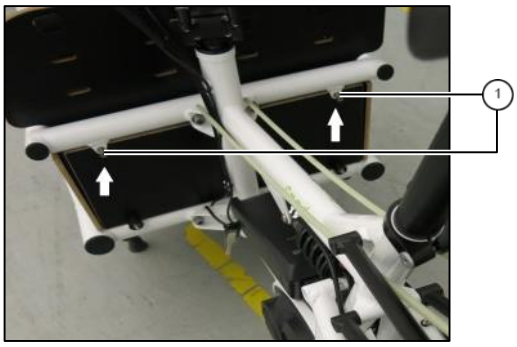

Fig.1: shell nuts at back side

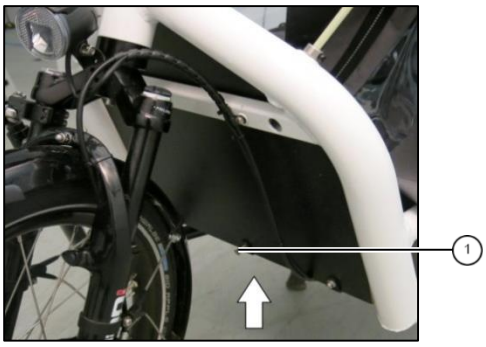

Fig.2: shell nuts at front side

2. For Load 60 since model year 2020 replace the stoppers by the black sleeves ⑩ (fig 3). Insert right glass fibre rod ② into right hole at the frame (see fig. 4).

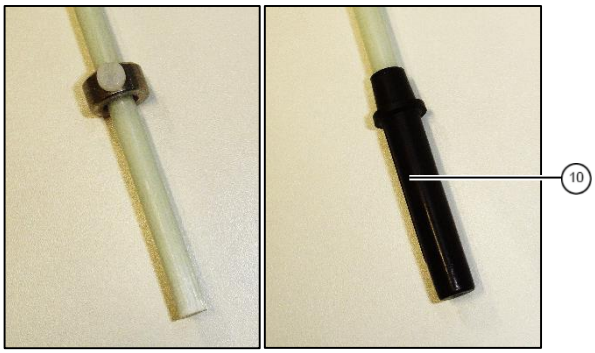

fig.3: sleeves for glass fibre rods

Datei: VBK0004-L-Verdeck-191111.docx

3. Bend left glass fibre rod ③ and insert it into the left hole at the frame
4. Hinge four front rubber straps ⑤ at shell nut ④ (see fig. 5).



Fig. 4: glass fibre rods

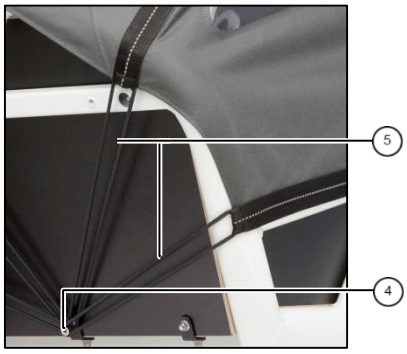

Fig. 5: front rubber straps

5. Low child cover position: hinge rear two rubber straps ⑥ at round knobs ⑦ (see fig. 6). Hinge belts ⑧ with upper ring at shell nuts ⑨.
6. High child cover position: hinge reat two rubber straps ⑥ at shell nuts ⑨ (see fig. 7). Hinge belts ⑧ with lower ring at shell nut ⑨.

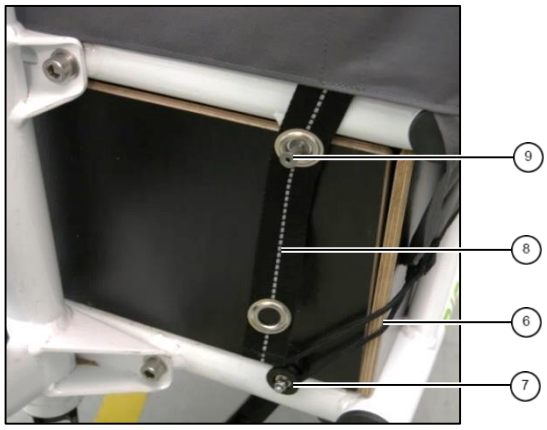

Fig. 6: low child cover position

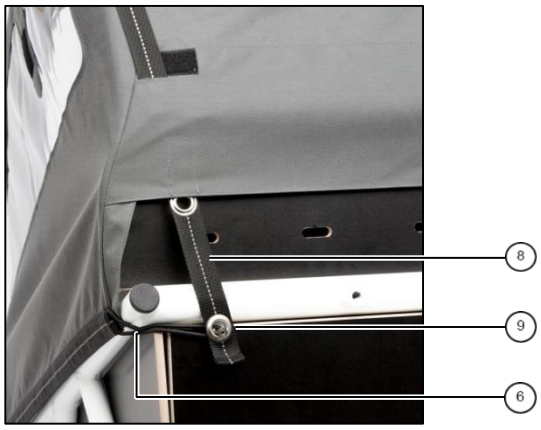

Fig. 7: high child cover position

Summer use

1. Open the child cover.
2. Loosen the velcro tapes and pull the rear belts out of the cover. Fold the cover's rear side up to the inner side of the roof. The Velcro tapes will retain the rear side.
3. Roll the side walls up. Wrap the outer velcro tapes around the side walls and fix them at the inner roof side.

Winter use

1. Open the velcro tapes at the inner roof side.
2. Pull side and rear walls down.
3. Stick belts through the rear wall and fix them at the velcro tapes. Hinge belts at shell nuts.

Riese & Müller GmbH | Am alten Graben 2 | D-64367 Mühltal | Tel.: 06151-366 86-0 | Fax: 06151-366 86-20 | E-Mail: team@r-m.de | Internet: www.r-m.de