Kinderverdeck P60

Art-Nr. 232978 VBK0587 Stand: 19.08.2025

Montageanleitung Handel

HINWEIS
Die Montage Kinderverdeck P60 darf nur von Fachpersonal durchgeführt werden.

Lieferumfang

Nr.	Benennung	Art-Nr.	Anzahl
1	Kinderverdeck	------	1X
2	Halteprofil Kinderverdeck rechts V2 Transporter 65	230242	1x
3	Halteprofil Kinderverdeck links V2 Transporter 65	230243	1x
4	Magnet - 15 mm x 6 mm Silber Innen DM 6mm	221525	2x
5	Aheadkappe TH No.9 Alu schwarz	211202	2x
6	Haken für Expanderschlaufe Kinderverdeck & Persenning, Polyamid, schwarz, 66x20mm	221520	2x
7	Spacer, Kunststoff, schwarz, 6x15x20 03	170260	2x
8	Spacer, Kunststoff, schwarz, 6x15x7 (k) 04	9118910	2x
9	Senkkopfschraube M5x40mm Torx (232)	------	2x
10	Scheibe PE-HD schwarz (209)	------	4x
11	Senkkopfschraube M5x16mm TX25 brueniert (140)	------	4x
12	Senkkopfschraube M5x20mm TX25 brüniert (142) für seite	------	2x
13	Unterlegscheibe D8.4 DIN 125 A2 schwarz (7)	------	8x
14	Flanschmutter M5 selbstsichernd brüniert (50)	------	2x
15	Senkkopfschraube M5x30mm TX25 A2 schwarz (146)	------	4x
16	Enschlagmutter f. Holz Typ TSZ mit 4 Krallen M5xHx15 ZnNi schwarz (102)	------	10x
	Montageanleitung VBK0587 Kinderverdeck P60 VBK0587 (ohne Abb.)	232978	1x

Teileübersicht



Abb. 01

Voraussetzungen

- Altes Kinderverdeck ist ausgebaut.

Halteprofil vorbereiten

1. In Haltprofil rechts (2) Spacer (7) und (8) positionieren und mit Befestigungselement (9), 2x mit Befestigungselement (10) und mit Befestigungselement (14) befestigen.
2. In Haltprofil links (3) Spacer (7) und (8) positionieren und mit Befestigungselement (9), 2x mit Befestigungselement (10) und mit Befestigungselement (14) befestigen.

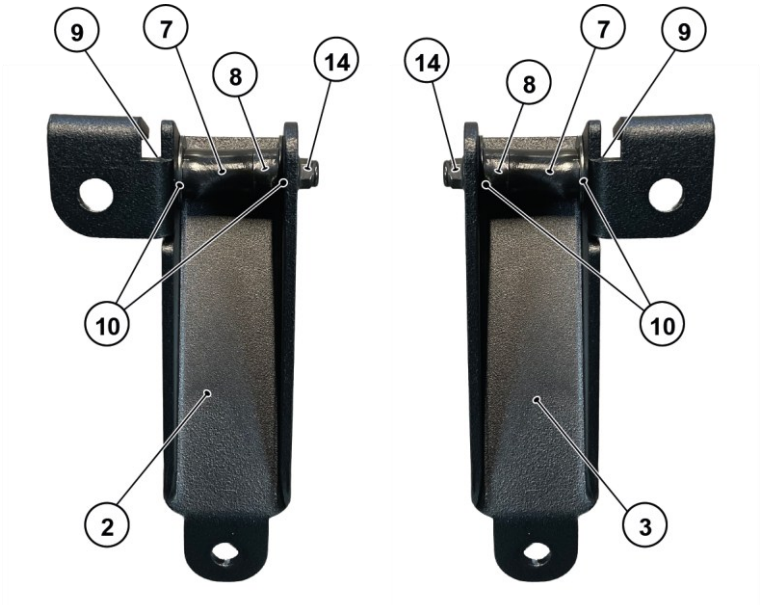

Abb. 02

Durchgangsbohrungen setzen und Halterprofil befestigen

1. Halteprofil rechts (2) und Halteprofil links (3) an der Box-Seitenwand rechts und links, auf gleicher Höhe etwas unterhalb der Box-Seitenwand-Oberkante positionieren, und Durchgangsbohrungen (17) an der Box-Vorderwand markieren.
2. Halteprofile wieder entfernen.
3. Durchgangsbohrungen mit **Ø5 mm** setzen.

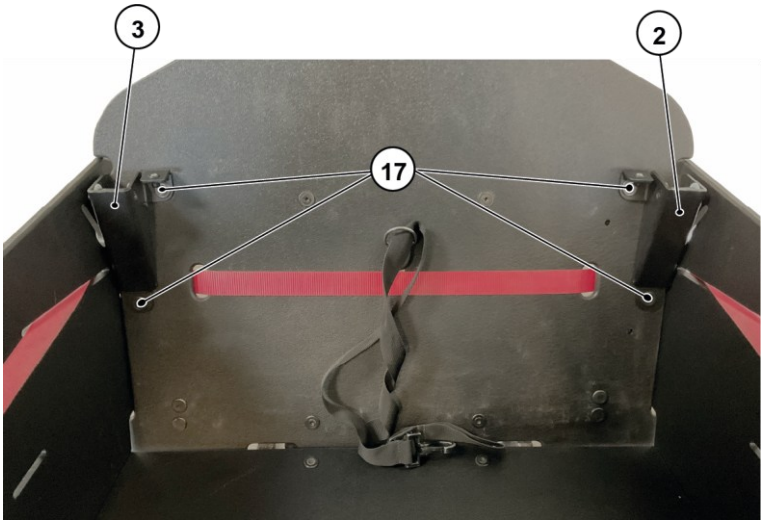

Abb. 03:

(weiter siehe nächste Seite)

4. Halteprofil rechts (2) und Halteprofil links (3) an der Box-Vorderwand positionieren und mit Befestigungselementen (11), (13) und (16) befestigen.

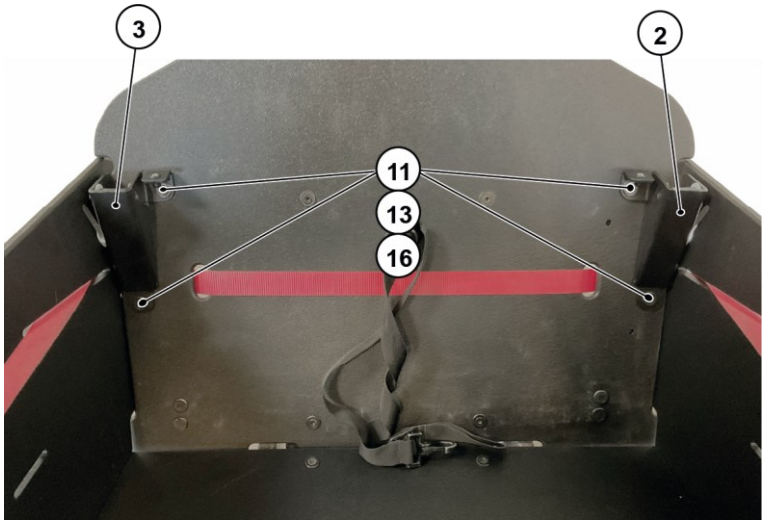

Abb. 04

Durchgangsbohrungen setzen und Haken für Expanderschlaufe befestigen

1. Durchgangsbohrungen (18) an der Box-Vorderwand markieren, Abstandsmaße **X = 6 cm, Y = 2 cm** und **Z = 3 cm** beachten.
2. Durchgangsbohrungen mit **Ø5 mm** setzen.

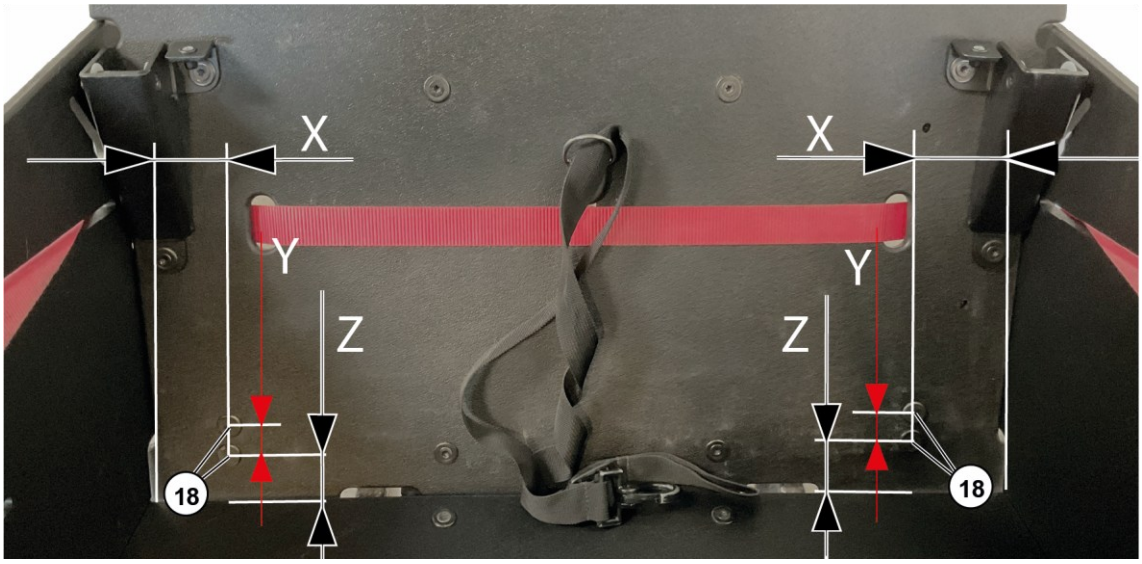

Abb. 05: Ansicht von innen

3. 2x Haken für Expanderschlaufe (6) an der Box-Vorderwand an der Außenseite positionieren und jeden Haken für Expanderschlaufe 2x mit Befestigungselementen (15), (13) und (16) befestigen. Ausrichtung der Haken für Expanderschlaufe beachten: Haken zeigt nach oben.



Abb. 06: Ansicht von außen

Durchgangsbohrungen setzen und seitliche Befestigungspunkte befestigen

1. Durchgangsbohrung (19) an der Box-Seitenwand rechts und links markieren, Abstandsmaße **X = 2 cm** und **Y = 2 cm** beachten.
2. Durchgangsbohrungen mit **Ø5 mm** setzen.
3. Aheadkappe (5) und Magnet (4) an der Box-Seitenwand, rechts und links an der Außenseite positionieren und mit Befestigungselementen (12) und (16) befestigen.

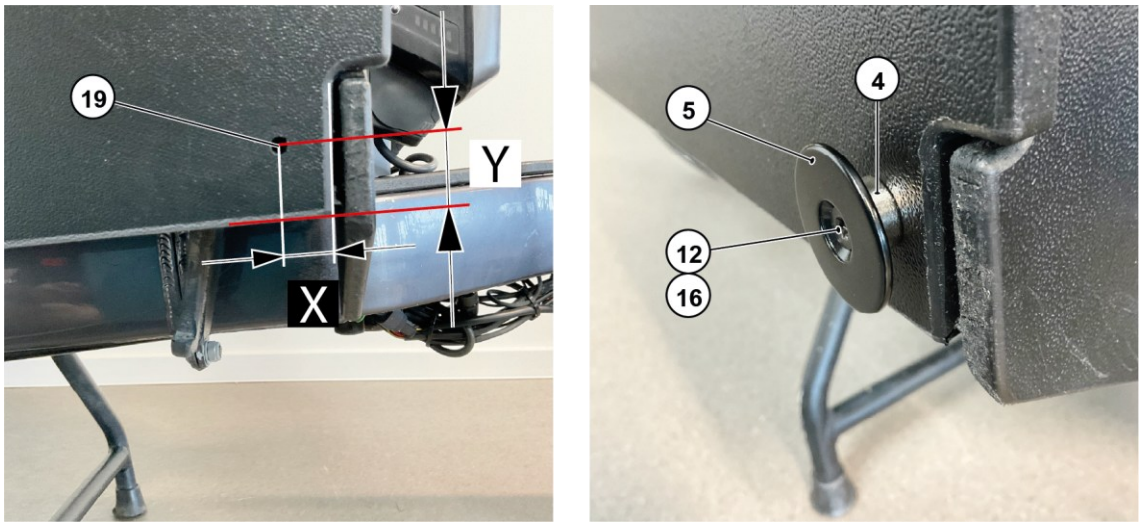

Abb. 07: Ansicht Seite links

Kinderverdeck befestigen

1. Kinderverdeck-Stange links (20) und rechts (21) bis zum Anschlag in das Halteprofil links (3) bzw. rechts (2) einführen.
2. Kinderverdeck (1) über die vorderen Boxenkanten ziehen.
3. Expanderschlaufe (22) rechts und links an Haken für Expanderschlaufe (6) einhaken.

VORSICHT
Schlaggefahr durch zurückschnellendes Kinderverdeck
> Kinderverdeck immer festhalten.

4. Kinderverdeck (1) Richtung Lenker herunterdrücken, auf Spannung halten und eine Seite des Kinderverdecks mit Halte-Ring (23) am seitlichen Befestigungspunkt (24) einhaken.
5. Gegenüberliegende Seite des Kinderverdecks mit Halte-Ring am seitlichen Befestigungspunkt einhaken.



Abb. 08

Kinderverdeck auf Formstabilität prüfen

Die Formstabilität des Kinderverdecks wird mit leichtem Druck auf das Dach des Kinderverdecks geprüft. Gegebenenfalls kann die Vorspannung des Kinderverdecks über den Spanngurt (25) im Innenraum erhöht oder reduziert werden.

1. Spanngurt (25) am Klettverschluss öffnen.
2. Spannung erhöhen oder reduzieren, bis gewünschte Vorspannung erreicht ist.
3. Spanngurt (25) am Klettverschluss schließen.



Abb. 09

Child Cover P60

Art-No. 232978 VBK0587; Dated: 19.08.2025

Dealer Assembly instruction

NOTICE
Only allow qualified personnel to assemble the child cover P60.

Scope of delivery

No.	Part name	Art-no.	Number of parts
1	Child Cover	------	1X
2	Retaining profile for child hood right V2 Transporter	230242	1x
3	Retaining profile child hood left V2 Transporter 65	230243	1x
4	Magnet - 15 mm x 6 mm Silver Inside DM 6mm	221525	2x
5	Ahead cap TH No.9 aluminium black	211202	2x
6	Hook for expander loop child hood & tarpaulin, polyamide, black, 66x20mm	221520	2x
7	Spacer, plastic, black, 6x15x20	170260	2x
8	Spacer, plastic, black, 6x15x7 (k)	9118910	2x
9	Countersunk head screw M5x40mm Torx (232)	------	2x
10	Washer PE-HD black (209)	------	4x
11	Countersunk head screw M5x16mm TX25 burnished (140)	------	4x
12	Countersunk screw M5x20mm TX25 burnished (142)	------	2x
13	Washer D8.4 DIN 125 A2 black (7)	------	8x
14	Flange nut M5 self-locking burnished (50)	------	2x
15	Countersunk head screw M5x30mm TX25 A2 black (146)	------	4x
16	Impact nut for wood type TSZ with 4 claws M5xHx15 ZnNi black (102)	------	10x
	Instructions VBK0587 Child Cover P60 for VBK0587 (not shown)	232978	1x

Overview of parts



Fig. 01

Prerequisites

- Old child cover has been removed.

Preparing the retaining profil

1. Position spacers (7) and (8) in the retaining profile for the right (2) and fasten with fastening element (9), 2x with fastening element (10) and with fastening element (14).
2. Position spacers (7) and (8) for the left-hand retaining profile (3) and fasten with fastening element (9), 2x with fastening element (10) and with fastening element (14).

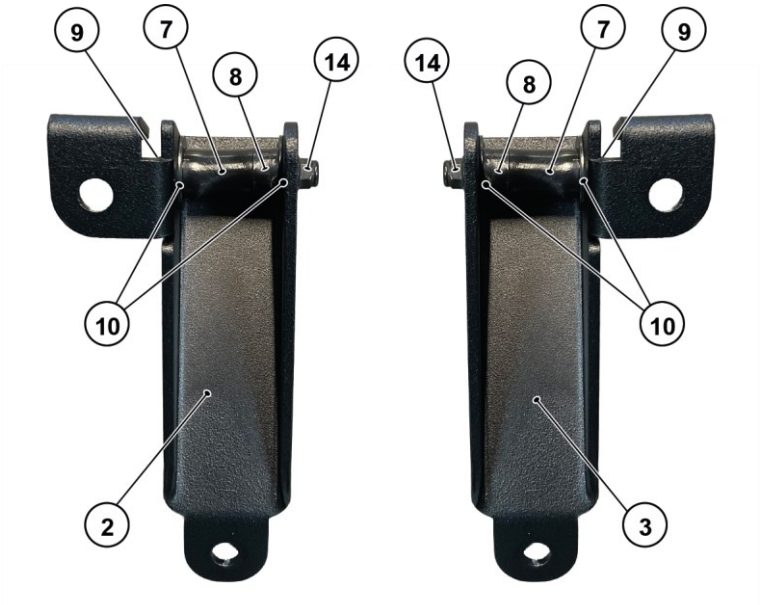

Fig. 02

Drill through holes and attach the retaining profile

1. Position the retaining profile on the right (2) and retaining profile on the left (3) on the box side wall on the right and left, at the same height slightly below the top edge of the box side wall, and mark the through holes (17) on the front wall of the box.
2. Remove the retaining profiles again.
3. Drill through holes with **Ø5 mm**.

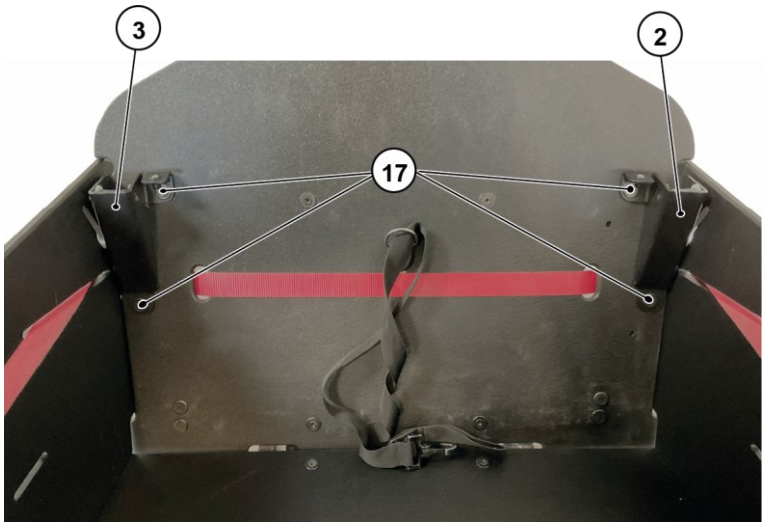

Fig. 03

(continued on the next page)

4. Position the retaining profile for the right (2) and the retaining profile for the left (3) on the front wall of the box and fasten with fastening elements (11), (13) and (16).

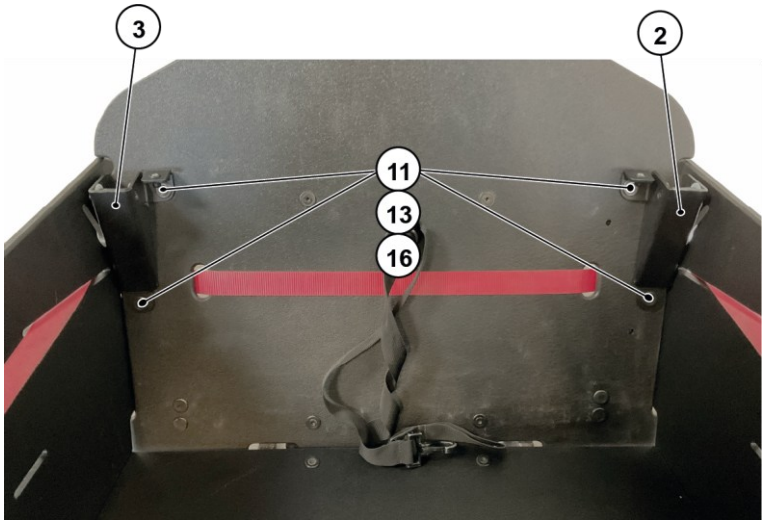

Fig. 04

Drill through holes and attach hooks for expander loop

1. Mark the through holes (18) on the front wall of the box, observing the distance dimensions **X = 6 cm**, **Y = 2 cm** and **Z = 3 cm**.
2. Drill through holes with **Ø5 mm**.

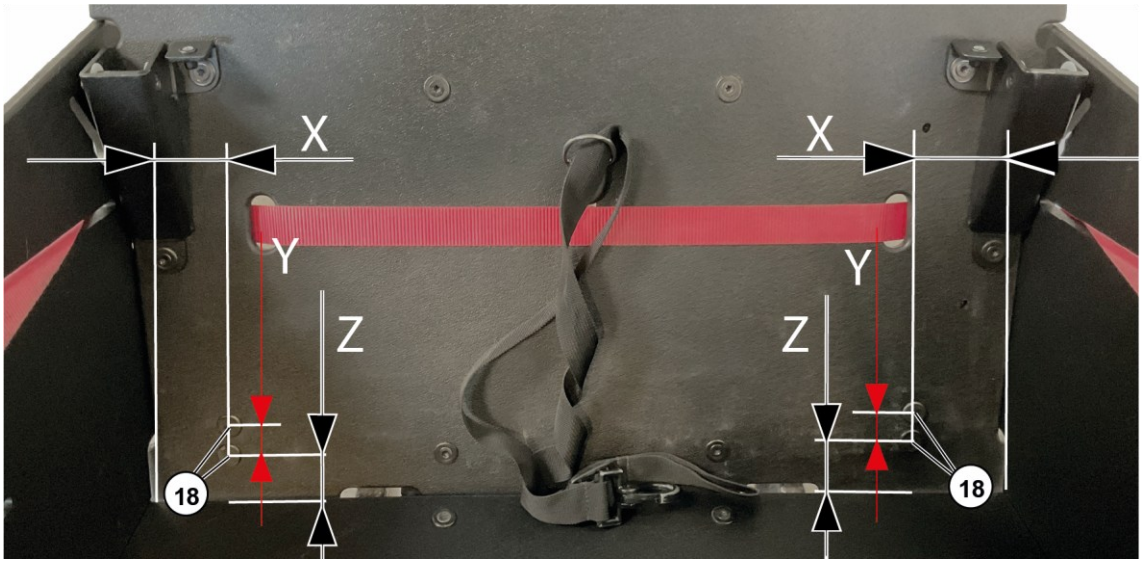

Fig. 05: View from inside

3. Position 2x hooks for expander loop (6) on the front wall of the box on the outside and fasten each hook for expander loop 2x with fastening elements (15), (13) and (16). Note the alignment of the hooks for the expander loop: Hooks point upwards.



Fig. 06: View from outside

Drill through holes and fasten the side fixing points

1. Mark the through-hole (19) on the right and left side wall of the box, observing the distance dimensions **X = 2 cm** and **Y = 2 cm**.
2. Drill through holes with **Ø5 mm**.
3. Position the Ahead cap (5) and magnet (4) on the box side wall, right and left on the outside and fasten with fastening elements (12) and (16).

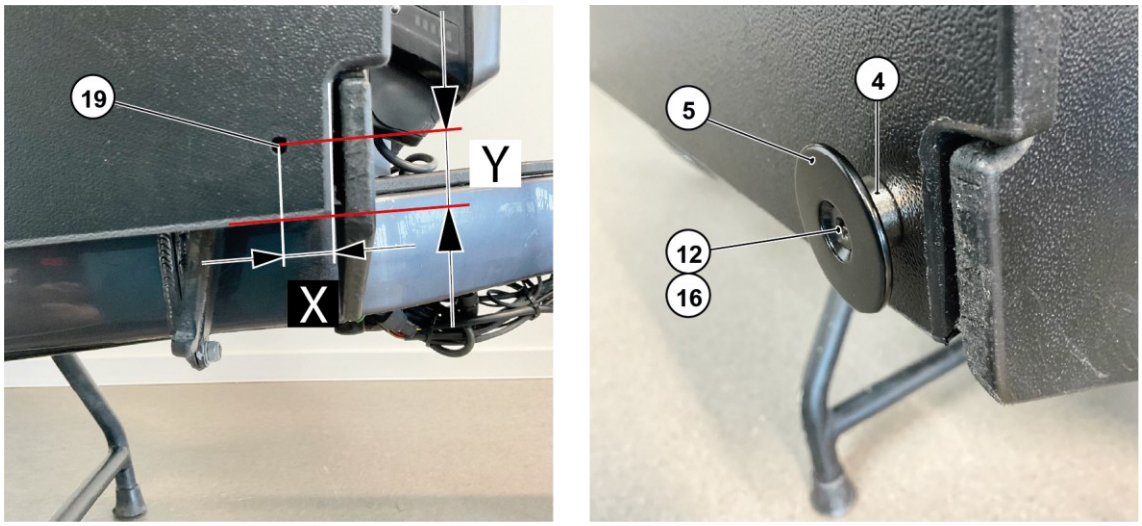

Fig. 06: View from the left side

Fastening the child cover

1. Insert the child cover bar for the left (20) and right (21) as far as it will go into the retaining profile on the left (3) and right (2).
2. Pull the child cover (1) over the front box edges.
3. Hook the expander loop (22) onto the hooks for the expander loop (6) on the right and left.

CAUTION
Risk of being hit by the child cover springing back
> Always keep hold of the child cover.

4. Push the child cover (1) down towards the handlebars, keeping it under tension and use the retaining ring (23) to hook one side onto the attachment point (24).
5. Use the retaining ring to hook the opposite side onto the attachment point.

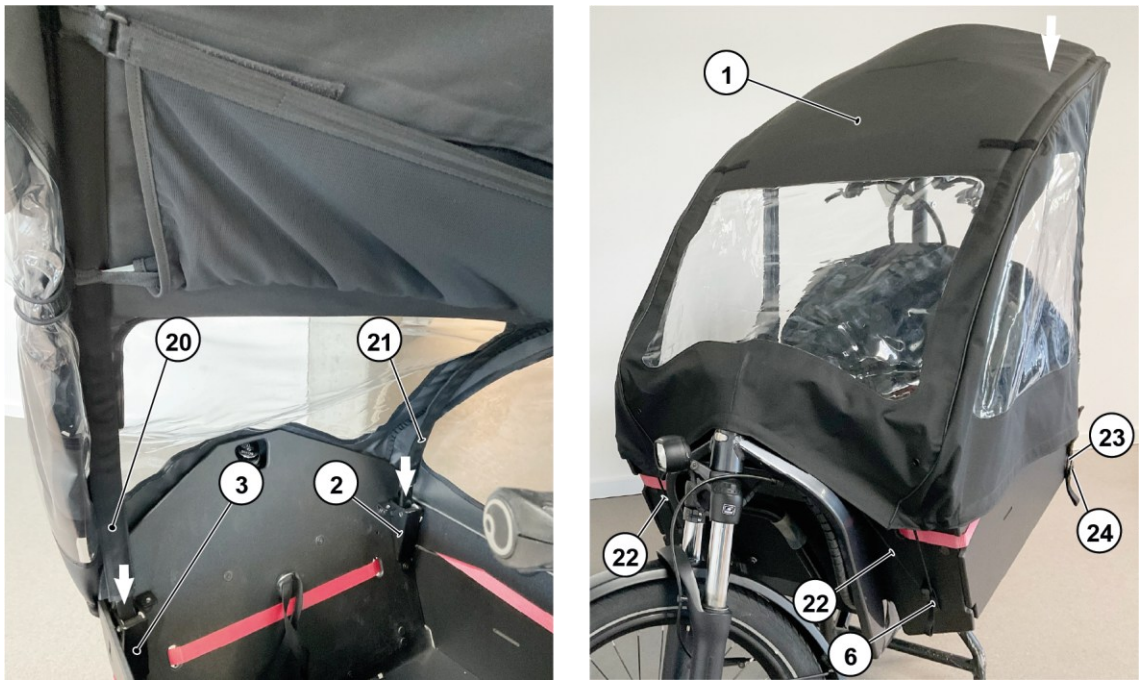

Fig. 08

Testing the stability of the child cover

Test the stability of the child cover by applying light pressure to the roof of the child cover. If need be, the tensioning strap (25) inside the cover can be used to increase or decrease the tension of the child cover.

1. Open the tensioning strap (25) on the Velcro fastener.
2. Increase or reduce the tension until the desired pre-tension is achieved.
3. Close the tensioning strap (25) on the Velcro fastener.



Fig. 09