Umbaukit Cockpit Nyon von Kiox

(VBK0372)

Montageanleitung Händler

Lieferumfang

1x Display Bosch Nyon (externes Teil Bosch)
1x Sockelplatte Nyon (externes Teil Bosch)
4x Senkkopfschraube M3x6mm (externes Teil Bosch)
1x Zylinderkopfschraube M3x6mm (externes Teil Bosch)
1x Displayhalter

Während des gesamten Umbaus müssen weder Lenker, noch Halteschellen entfernt werden.

Schritt 1

Kiox Display abnehmen, von unten Lampenhalter entfernen. Die Lampe kann am Halter bleiben.

Schritt 2

Kiox Halter nach oben herausziehen. Beide Anschlusskabel entfernen. Kunststoffverblendung ① im Vorbau entfernen. Sie ist nur geclipst.

Schritt 3

Nun den Displayhalter ④ einsetzen. Dazu die Schelle ② wie in Abb. 2 dargestellt drehen und Displayhalter von oben einführen. Displayhalter nach vorne schieben, damit die Haken in die Nut rutschen ⑤. Schelle nach unten drehen, so dass sie waagerecht steht. Von unten Lampenhalter ⑥ anschrauben.

Schritt 4

Die zwei Kabel auf die Sockelplatte schrauben (1x Schraube von Kiox Halter, 1x aus Lieferumfang). Die längere Schraube kommt auf die Seite mit der höheren Einschraubtiefe. So einsetzen, dass der Drücker zwischen Displayhalter und Lenker heraussteht (siehe Abb. 4). Zuletzt wird die Sockelplatte mit den vier Senkkopfschrauben befestigt.

Conversion kit Cockpit Nyon from Kiox

(VBK0372)

Assembly Instruction Dealer

Scope of delivery

1x Display Bosch Nyon (external part Bosch)
1x Baseplate Nyon (external part Bosch)
4x Countersunk Screw M3x6mm (external part Bosch)
1x Socket Cap Screw M3x6mm (external part Bosch)
1x Display Bracket

During the whole conversion neither handlebars nor clamps have to be removed.

Step 1

Remove the Kiox display, remove the lamp holder from below. The lamp can remain on the holder.

Step 2

Pull Kiox holder out upwards. Remove the two connecting cables. The plastic cover ① in the stem can be removed. It is just clipped in place.

Step 3

Now insert the display holder ④. To do this, turn the clamp ② as shown in Fig. 2 and insert the display holder from above. Push the display holder forward so that the hooks slide into the groove ⑤. Turn clamp downwards so that it is horizontal. Screw on lamp holder ⑥ from below.

Step 4

The two cables can now be screwed onto the base plate (1x screw from Kiox Bracket, 1x from scope of delivery). The longer screw is on the side with the higher screw-in depth. The base plate is inserted so that the release button protrudes between the display bracket and the handlebars (see fig. 4). Finally, the base plate is fixed with the four countersunk screws



Abb. 1 / fig. 1

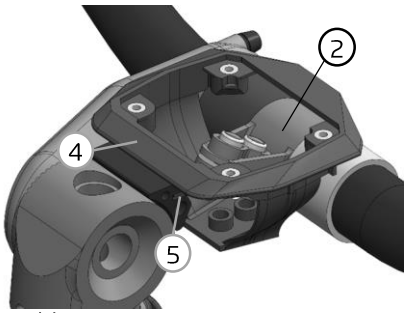

Abb. 2 Einige Teile sind zur Übersicht entfernt
Fig. 2 Some parts are removed overview

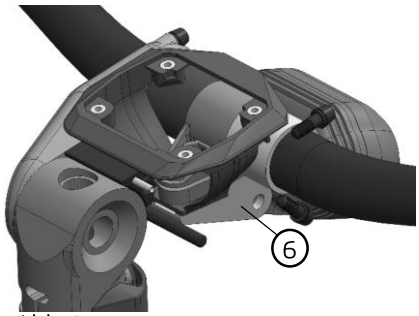

Abb. 3 Einige Teile sind zur Übersicht entfernt
Fig. 3 Some parts are removed overview



Abb. 4 / fig. 4

Riese & Müller GmbH · Am Alten Graben 2 · 64367 Mühltal · Germany
Tel.: +49 6151 36686-0 · Fax: 06151/36686-489 · team@r-m.de · www.r-m.de

RIESE & MÜLLER