Umbaukit Cockpit Nyon von Smartphonehub (VBK0373)

Montageanleitung Händler

Lieferumfang
1x Display Bosch Nyon (externes Teil Bosch)
1x Sockelplatte Nyon (externes Teil Bosch)
4x Senkkopfschraube M3x6mm (externes Teil Bosch)
1x Zylinderkopfschraube M3x6mm (externes Teil Bosch)
1x Displayhalter
1x Spacer 25,4mm
1x Lampenhalter

Während des Umbaus müssen weder Lenker noch Vorbau entfernt werden.

Schritt 1
Horizontale Schraube ① und vier Halteschrauben ② entfernen. Kabel von Smartphonehub entfernen ③. Lampe von Halter abschrauben ④.

Schritt 2
Beide Halteschellen an Lenker entfernen, eine ⑤ wieder montieren (siehe Abb. 2). Zusätzlichen Spacer ⑥ so montieren, dass die beiden Spacer außen sind .

Schritt 3
Nun den Displayhalter ⑦ einsetzen. Dazu die Schelle wie in Abb. 2 dargestellt drehen und Displayhalter von oben einführen. Displayhalter nach vorne schieben, damit die Haken in die Nut rutschen ⑧. Schelle nach unten drehen, so dass sie waagerecht steht. Von unten neuen Lampenhalter ⑨ anschrauben. Lampe an Lampenhalter schrauben.

Schritt 4
Die zwei Kabel auf die Sockelplatte schrauben (1x Schraube von Smartphonehub, 1x aus Lieferumfang). Die längere Schraube kommt auf die Seite mit der höheren Einschraubtiefe. So einsetzen, dass der Drücker zwischen Displayhalter und Lenker heraussteht. Zuletzt wird die Sockelplatte mit den vier Senkkopfschrauben befestigt.

Conversion kit Cockpit Nyon from Smartphonehub (VBK0373)

Assembly Instruction Dealer

Scope of delivery
1x Display Bosch Nyon (external part Bosch)
1x Baseplate Nyon (external part Bosch)
4x Countersunk Screw M3x6mm (external part Bosch)
1x Socket Cap Screw M3x6mm (external part Bosch)
1x Display Bracket
1x Spacer 25,4mm
1x Lampholder

Neither handlebars nor stem have to be removed during the conversion.

Step 1
Remove horizontal ① screw and four mounting screws ②. Remove cables from Smartphonehub ③. Remove Lamp from Bracket ④.

Step 2
Remove both retaining clamps on Handlebars, put one back on ⑤ (see fig. 2). Mount additional spacer ⑥, so that the two spacers are on the outside.

Step 3
Now insert the display holder ⑦. To do this, turn the clamp as shown in Fig. 2 and insert the display holder from above. Push the display holder forward so that the hooks slide into the groove ⑧. Turn clamp downwards so that it is horizontal. Screw on new lamp holder ⑨ from below. Screw the lamp onto the lamp holder.

Step 4
Screw the two cables can onto the base plate (1x screw from Smartphonehub, 1x from scope of delivery). The longer screw is on the side with the higher screw-in depth. The base plate is inserted so that the release button protrudes between the display bracket and the handlebars. Finally, the base plate is fixed with the four countersunk screws.

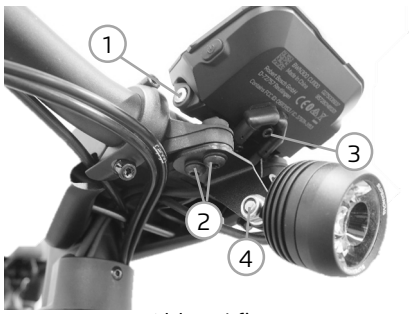

Abb. 1 / fig. 1

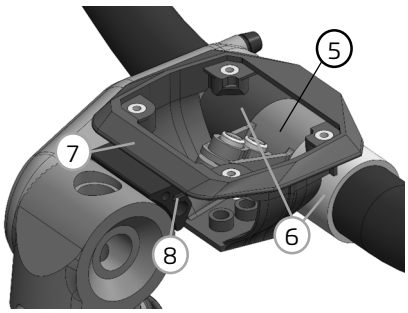

Abb. 2 Einige Teile sind zur Übersicht entfernt
Fig. 2 Some parts are removed overview

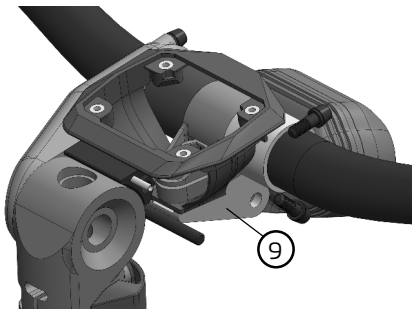

Abb. 3 Einige Teile sind zur Übersicht entfernt
Fig. 3 Some parts are removed overview


Abb. 4 / fig. 4

Riese & Müller GmbH · Am Alten Graben 2 · 64367 Mühltal · Germany
Tel.: +49 6151 36686-0 · Fax: 06151/36686-489 · team@r-m.de · www.r-m.de

RIESE & MÜLLER