Flaches-Box-Cover

(VBK0370)

Montageanleitung Handel

HINWEIS
Die Montage Flaches-Box-Cover darf nur von Fachpersonal durchgeführt werden.

Lieferumfang

Nr.	Benennung	Art-Nr.	Anzahl
1	Flaches-Box-Cover Packster 70	210645	1 Stück
2	Senkkopfschraube M5x25mm TX brüniert ISO 14581 A2	190484	4 Stück
3	Senkkopfschraube M5x20mm TX brüniert ISO 14581 A2	190483	2 Stück
4	Flanschmutter M5 selbstsichernd DIN 6926 A2	170461	2 Stück
5	Unterlegscheibe D8.4 DIN 125 A2 schwarz 16x8.4x1.6	210634	6 Stück
6	Linsenkopfschraube M4x16 TX20 A2 schwarz ISO 7380	210774	2 Stück
7	U-Scheibe M4 klein d = 4,3 mm DIN 125 A2	170518	2 Stück
8	Hutmutter M4 selbstsichernd DIN 980 A2	170519	2 Stück
9	Zylinderkopfschraube M5x18mm ISO 912 A2	9119210	1 Stück
10	Mutter M5 DIN 985 A2,6-kt selbstsichernd Sechskant	9721503	1 Stück
11	Schlosshalter für Flaches-Box-Cover /Packster 70 MY21	210699	1 Stück
12	Expanderschlaufe mit Griffband f. Deckel Packster 70 u. Load 60/75	220304	1 Stück
13	Befestigungsschelle Für flachen P70 Deckel	210743	2 Stück
14	Rückplatte Packster 70 V2 PP Cargo Loch f flaches BoxCover/ P70 MY21	210703	1 Stück
15	Schloss für Flaches-Box-Cover Packster 70 (nicht im Lieferumfang enthalten) ABUS-Artikel-Nr.: 95171	230814	1 Stück

HINWEIS
Schloss (15) muss separat bei ABUS bestellt werden (Nicht im Lieferumfang enthalten). Schlüsselnummer bei der Bestellung angeben.

(weiter siehe nächste Seite)

Flat-box-cover

(VBK0370)

Dealer Assembly Instructions

NOTE
Only allow qualified personnel to assemble the flat box cover.

Scope of delivery

No.	Part name	Art. no.	Number of parts
1	Packster 70 flat box cover	210645	1x
2	Countersunk screw M5x25 mm TX burnished ISO 14581 A2	190484	4x
3	Countersunk screw M5x20 mm TX burnished ISO 14581 A2	190483	2x
4	Flange nut M5 self-locking DIN 6926 A2	170461	2x
5	Washer D8.4 DIN 125 A2 black 16x8.4x1.6	210634	6x
6	Oval head screw M4x16 TX20 A2 black ISO 7380	210774	2x
7	Washer M4 small d = 4.3 mm DIN 125 A2	170518	2x
8	Cap nut M4 self-locking DIN 980 A2	170519	2x
9	Cylinder head bolt M5x18mm ISO 912 A2	9119210	1x
10	Nut M5 DIN 985 A2, hexagonal self-locking	9721503	1x
11	Lock holder for flat box cover / Packster 70 MY21	210699	1x
12	Bungee fastener with handle for Packster 70 and Load 60/75 cover	220304	1x
13	Fixing clamp for flat P70 cover	210743	2x
14	Back panel 70 V2 PP Cargo hole for flat box cover / P70 MY21	210703	1x
15	Lock for Packster 70 flat box cover (not supplied with the product) ABUS article no.: 95171	230814	1x

NOTE
Lock (15) needs to be ordered separately from ABUS (not supplied with the product). State key number when ordering.

(continued on the next page)

Teileübersicht

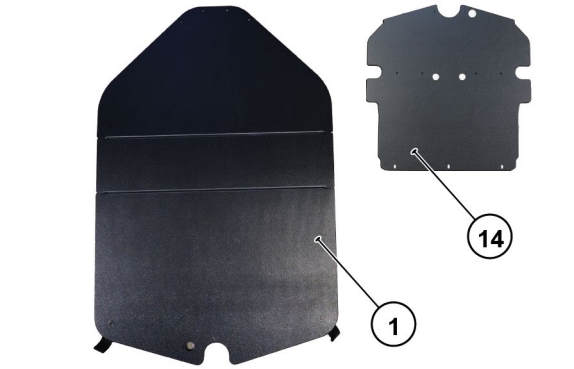

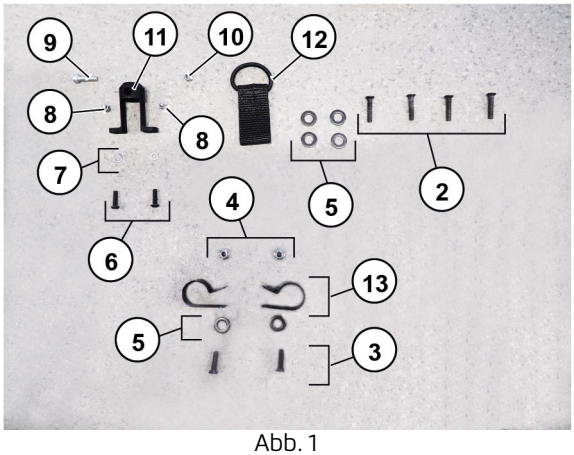

Abb. 1

Overview of parts

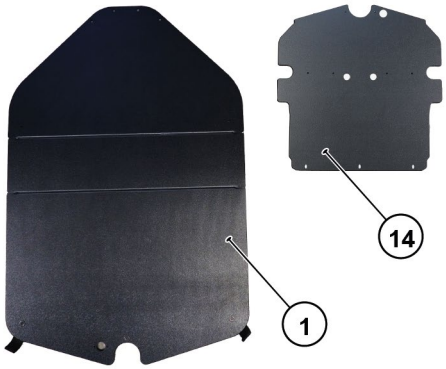

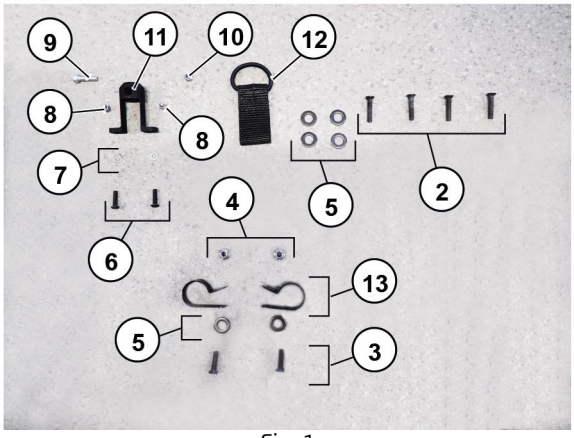

Fig. 1

Voraussetzung

- Reling ist ausgebaut.
- Handschuhfach ist ausgebaut.

Prerequisite

- Railing has been removed.
- Glove compartment has been removed.

Alte-Rückplatte ausbauen

1. 4x Befestigungselemente (16),
   3x Befestigungselemente (19) sowie
   2x Befestigungselemente (17) entfernen und zur Wiedermontage aufbewahren (Schraube, Spacer, Scheibe).
2. Alte-Rückplatte (18) entfernen.

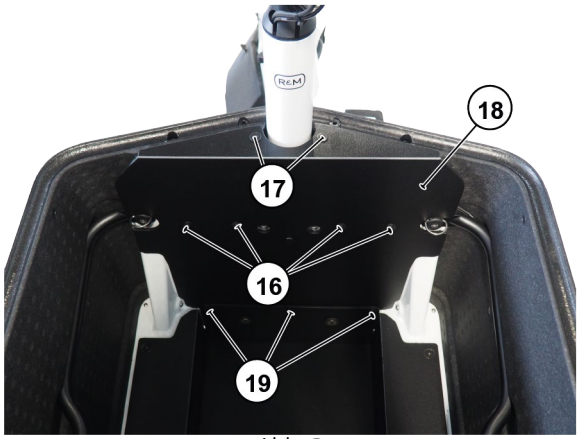

Abb. 2

Removing the old back panel

1. Remove 4x fasteners (16), 3x fasteners (19) and 2x fasteners (17) and keep safe to refit later (screw, spacer, washer).
2. Remove the old back panel (18).

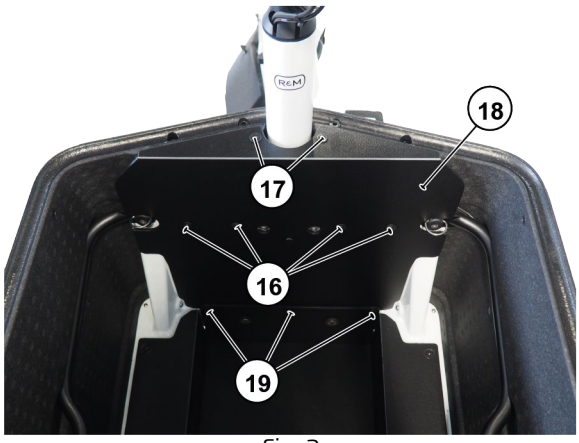

Fig. 2

Neue-Rückplatte einbauen

1. Neue-Rückplatte (14) positionieren mit 4x Befestigungselementen (16), 3x Befestigungselementen (19) sowie 2x Befestigungselementen (17) (Wiedermontage) befestigen.



Abb. 3

Wiedereinbau

- Handschuhfach (ohne Beschreibung)
- Reling

Reling vorbereiten und wieder einbauen

1. 2x Befestigungsschelle (13) an Reling (20) einfädeln. Ausrichtung der Befestigungsschelle (13) beachten.
2. Reling (20) wieder einbauen.



Abb. 4

Fitting the new back panel

1. Position the new back panel (14), fasten with 4x fasteners (16), 3x fasteners (19) and 2x fasteners (17) (reuse).

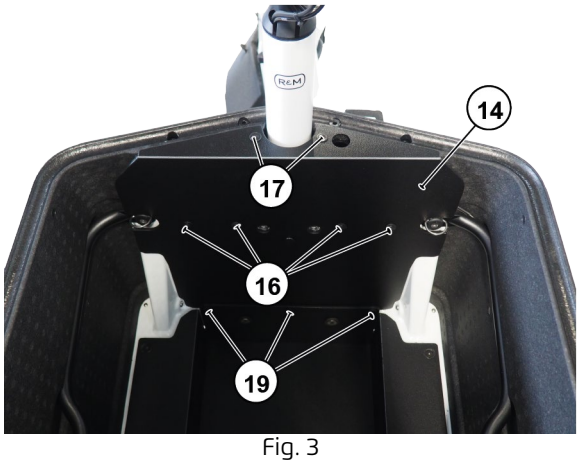

Fig. 3

Refitting

- Glove compartment (without description)
- Railing

Preparing and refitting the railing

1. Attach 2x fixing clamps (13) to the railing (20). Make sure that the fixing clamps (13) are pointing the right way.
2. Refit the railing (20).



Fig. 4

Flaches-Box-Cover vorbereiten

Schloss einbauen

1. Schloss (15) in Schlosshalter (11) bis zum Anschlag einführen und mit Befestigungselement (9) und (10) befestigen.
2. Schloss (15) mit Schlosshalter (11) von unten in Flaches-Box-Cover (1) einfädeln und 2x mit Befestigungselement (6), (7) und (8) befestigen.

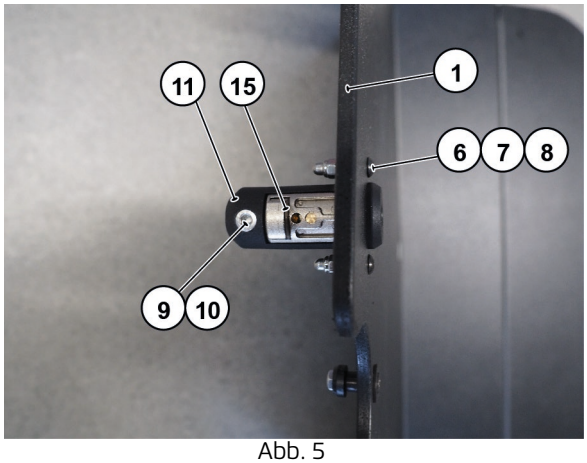

Abb. 5

Flaches-Box-Cover befestigen

1. Flaches-Box-Cover (1) auf Box positionieren.
2. Befestigungsschellen (13) ausrichten. Durchgangsbohrung (21) des Flachen-Box-Covers (1) muss mit der Bohrung der Befestigungsschelle (13) fluchten, bei geschlossenem Flach-Box-Cover.

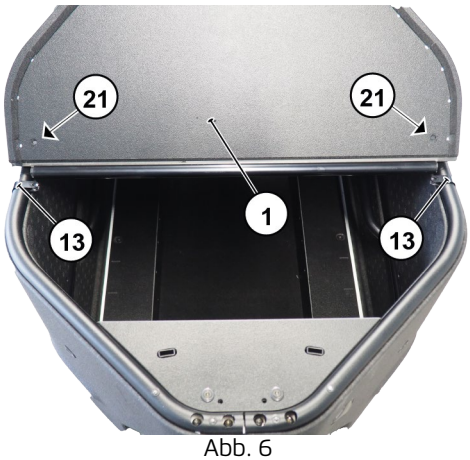

Abb. 6

Preparing the flat box cover

Fitting the lock

1. Insert the lock (15) into the lock holder (11) as far as it will go and fix in place with fasteners (9) and (10).
2. Insert the lock (15) with lock holder (11) from below into the flat box cover (1) and fix in place with fasteners (6), (7) and (8).

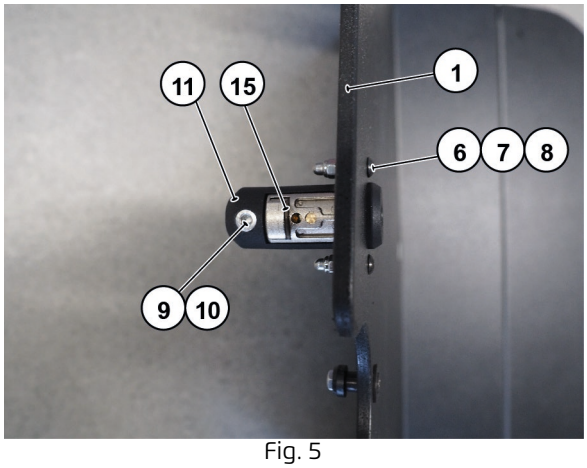

Fig. 5

Fixing the flat box cover

1. Position the flat box cover (1) on the box.
2. Align the fixing clamps (13). The hole (21) in the flat box cover (1) must line up with the hole of the fixing clamp (13) when the flat box cover is closed.



Fig. 6

3. 4x Befestigungselement (2) und (5) vorne am Flachen-Box-Cover (1) einfädeln.
4. Expanderschlaufe (12) an den mittleren Befestigungselementen (2) aufspannen.

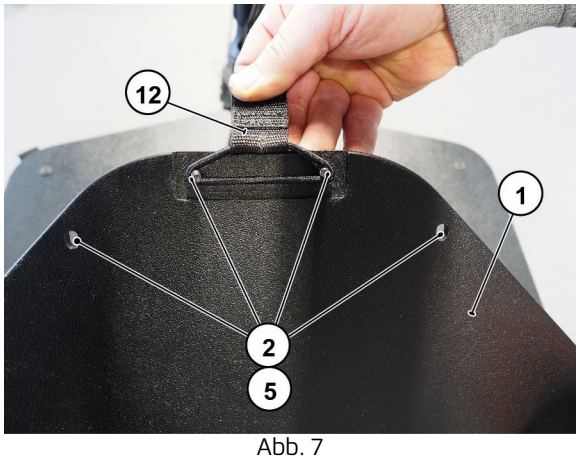

Abb. 7

5. Vorderen Deckel des Flachen-Box-Covers (1) schließen und mit 4x Befestigungselement (2) und (5) an Box befestigen.
6. Vorderen Deckel des Flachen-Box-Covers (1) 2x mit Befestigungselement (3), (5) und (4) sowie mit Befestigungsschelle (13) an Box befestigen.

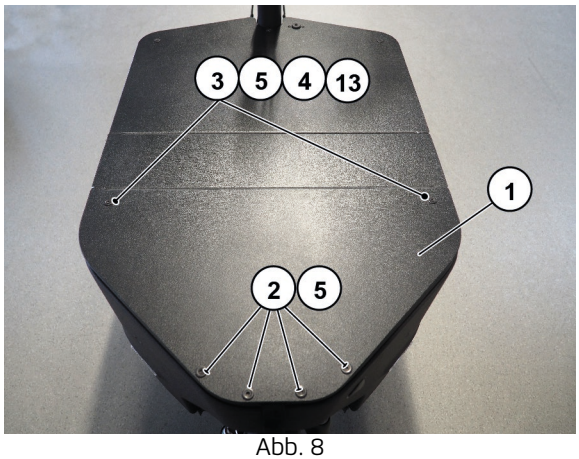

Abb. 8

3. Attach the 4x fasteners (2) and (5) to the front of the flat box cover (1).
4. Attach the bungee fastener (12) to the middle fasteners (2).

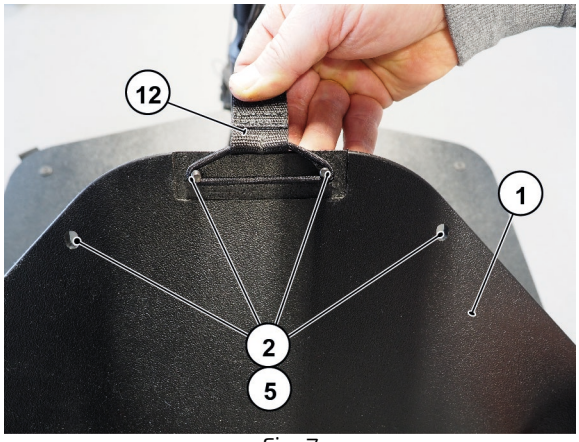

Fig. 7

5. Close the front cover of the flat box cover (1) and fasten to the box using 4x fasteners (2) and (5).
6. Fasten the front cover of the flat box cover (1) to the box using 2x fasteners (3), (5) and (4) and with the fixing clamp (13).

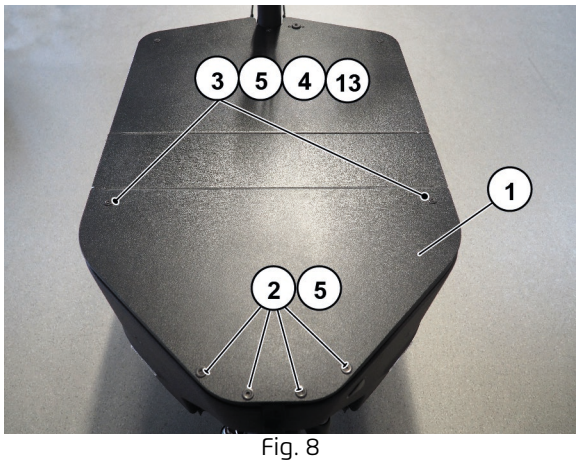

Fig. 8

Schließpositionen

Das Flache-Box-Cover verfügt über 3 Deckel-Schließpositionen:

- Deckel (22) aufgeklappt:

  Deckel (22) wird mit Expanderschlaufe vorne (12) gesichert.

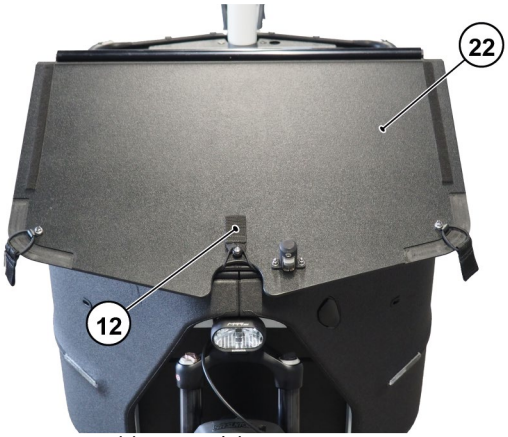

Abb. 9 Ansicht von vorne

- Deckel (22) geschlossen:

  Deckel (22) wir mit Expanderschlaufe hinten, rechts (23) und links (24) gesichert. (Schloss (15) muss nicht verriegelt sein).

- Deckel (22) geschlossen:

  Deckel (22) wir mit verriegeltem Schloss (15) gesichert.
  (Expanderschlaufe hinten, rechts (23) und links (24) muss nicht eingehakt sein).

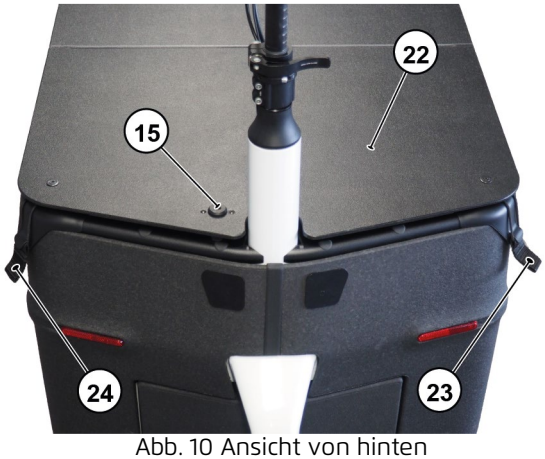

Abb. 10 Ansicht von hinten

Closed positions

The flat box cover has 3 cover closed positions:

- Cover (22) folded up:

  The cover (22) is secured at the front by the bungee fastener (12).



Fig. 9 View from the front

- Cover (22) closed:

  The cover (22) is secured by the bungee fastener at the rear, right (23) and left (24). (The lock (15) does not need to be locked).

- Cover (22) closed:

  The cover (22) is secured by the locked lock (15). (The bungee fastener does not need to be attached at the rear, right (23) and left (24)).

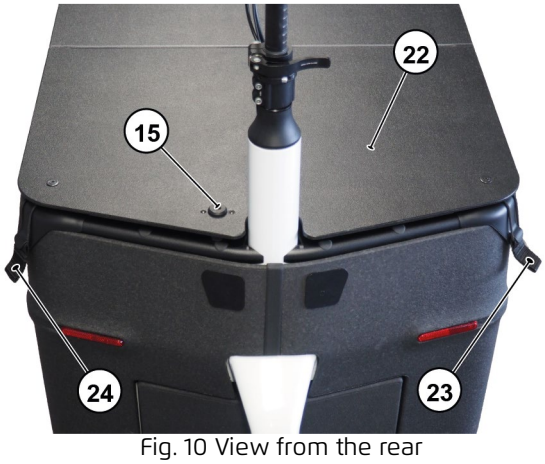

Fig. 10 View from the rear