Stand: 21.08.2026 08:20:00

Load 60 MY20 SEITENWÄNDE HOCH (VBK0680)

Die am Load 60 nachrüstbaren Seitenwände sind notwendig, wenn die Persenning verwendet wird.

Lieferumfang

- **2x** Seitenwand
- **6x** Rundknopf
- **6x** Thermoplastschraube (Torx 5 x 20 mm A2)
- **8x** Senkkopfschraube (Torx M5 x 25 DIN 965 A2, brüniert)
- **8x** Unterlegscheibe (d = 8,4mm DIN 125 A2, brüniert)

Seitenwände montieren

1. Rundknöpfe (4) auf Thermoplastschrauben (5) stecken und Thermoplastschrauben (5) gemäß Abb. 1 in Seitenwände schrauben.

Achtung: Schrauben nicht schief eindrehen und nicht zu stark anziehen.

2. Seitenwände mit nach außen zeigenden Rundknöpfen an Innenseiten der Reling platzieren.
3. Unterlegscheiben (2) auf Senkkopfschrauben (1) schieben. Senkkopfschrauben durch Bohrungen (3) der Seitenwände stecken und locker in die Gewinde in der Reling drehen.
4. Seitenwände ausrichten und alle acht Senkkopfschrauben (1) festziehen.
   Anzugsmoment 3 bis 5 Nm.

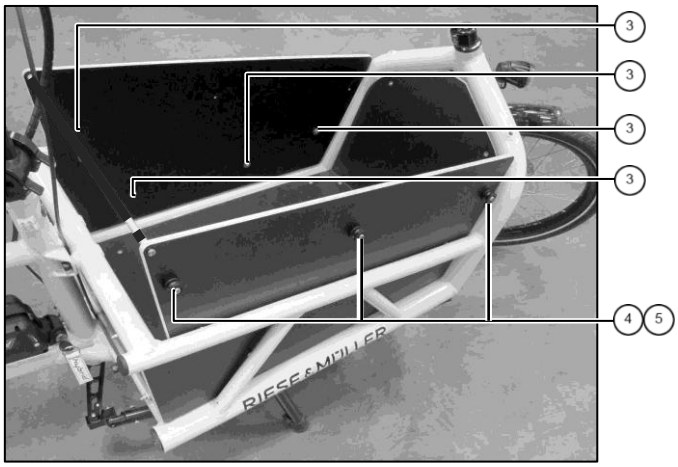

Abb. 1: Seitenwände montieren

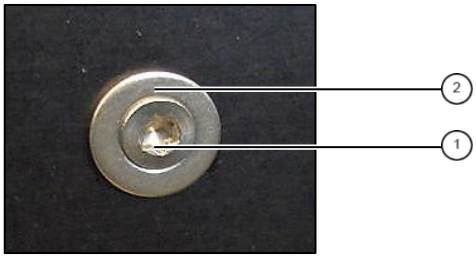

Abb. 2: Verschraubung

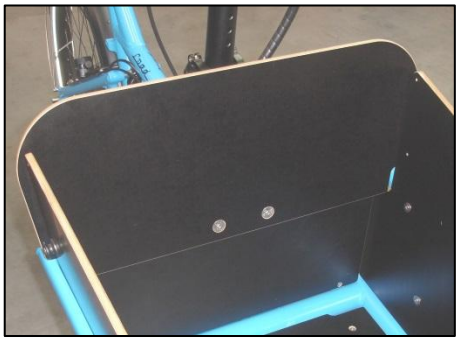

Abb. 3: Cargo-Rückwand

Datei: VBK0680-L60-Seitenwände-hoch_20260821

Load 60 MY20 HIGH SIDE WALLS (VBK0680)

Stand: 21.08.2026 08:20:00

The optional side walls are necessary for use of the tarpaulin.

Scope of delivery

- **2x** side wall
- **6x** knob
- **6x** Thermoplast screw (Torx 5 x 20 mm A2)
- **8x** countersunk screw (Torx M5 x 25 DIN 985 A2, gunmetal finish)
- **8x** washer (d = 8,4mm DIN 125 A2, gunmetal finish)

Mounting the side walls

1. Stick Thermoplast screws ⑤ into knobs ④ and turn screws into the side walls as shown in fig. 1.

   Attention: turn in the screws orthogonal and do not tighten them to strong.

2. Place side walls at the front frame with knobs facing outside.
3. Stick countersunk screws ① into washers ②. Stick countersunk screws through the side wall holes ③ and turn them loose into the front frame.
4. Adjust side walls and tighten all eight countersunk screws ①.
   Tightening torque 3 up to 5 Nm.

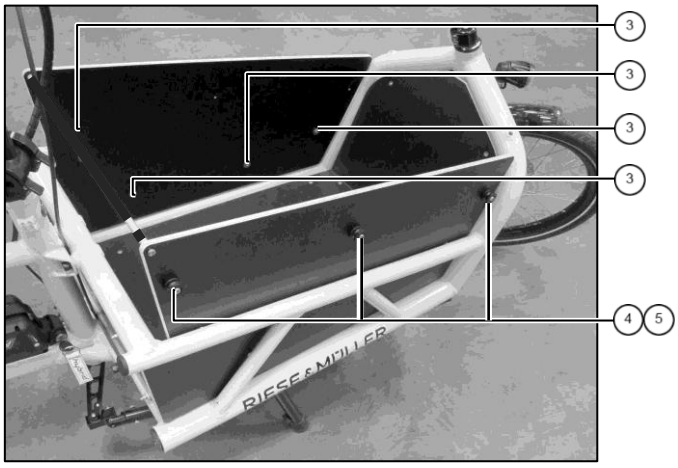

Fig. 1: mounted side walls

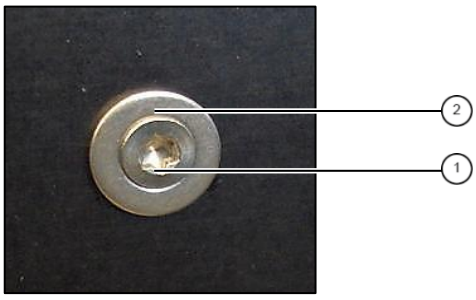

Fig. 2: countersunk screw with washer

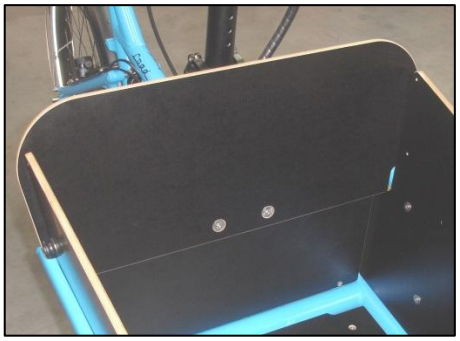

Fig. 3: Cargo back wall

Datei: VBK0680-L60-Seitenwände-hoch_20260821