Stand: 02.12.2019 08:50:00

Packster 60 BOX MY20 (VBK0284)

Für Transporte aller Art ist die Box aus PP die perfekte Lösung. Die Box passt an alle Packster 60.

Lieferumfang

- **1x** Frontplatte (1)
- **1x** Bodenplatte (2)
- **1x** Heckplatte (3)
- **1x** Spanngurt 3m/25mm, rot, inkl. Gummipuffer (4)
- **6x** Senkkopfschraube (Torx M5 x 20 DIN 965 A2, brüniert) (5)
- **8x** Senkkopfschraube (Torx M5 x 25 DIN 965 A2, brüniert) (6)
- **2x** Senkkopfschraube (Torx M5 x 30 DIN 965 A2, brüniert) (7)
- **16x** Unterlegscheibe (M8 DIN 988 A2, brüniert) (9)
- **2x** Kunststoffspacer 6x5x15 (10)
- **10x** Mutter M5 selbstsichernd mit Bund (11)
- **2x** Zapfen (12)

Box montieren

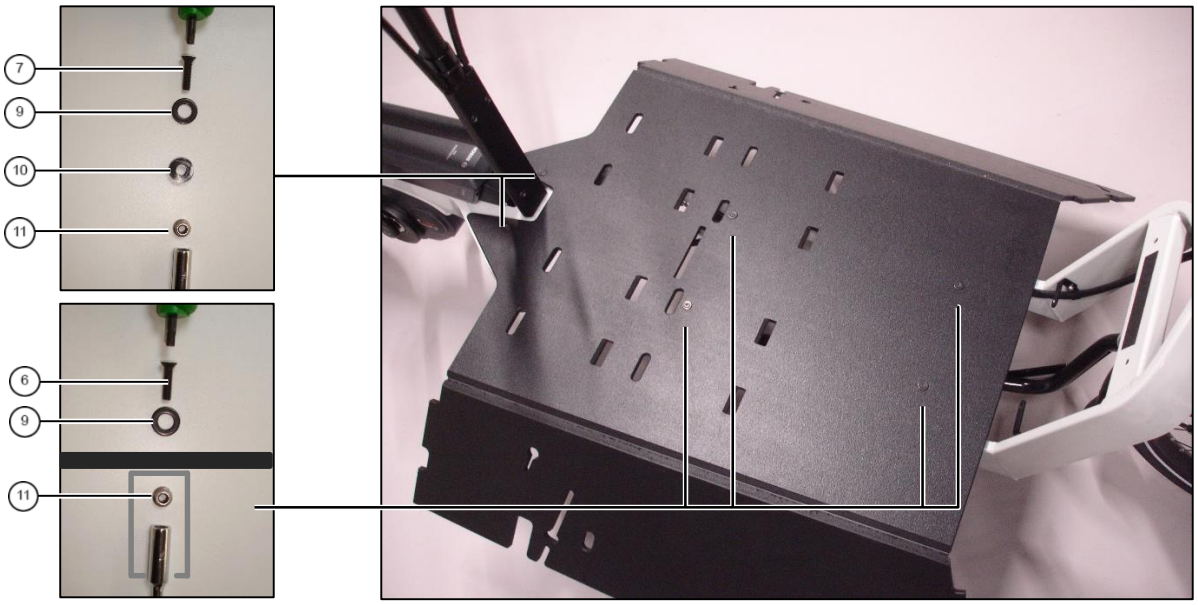

Abb. 1: Bodenplatte montieren

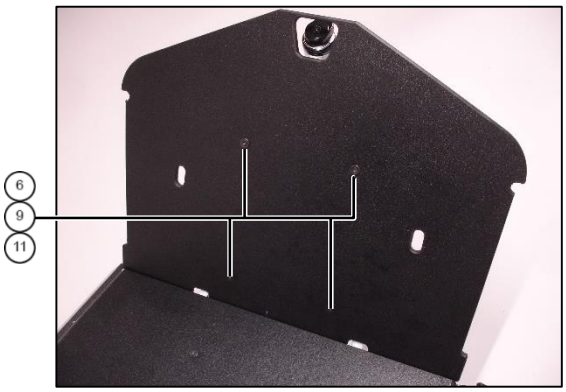

Abb. 2: Frontplatte montieren

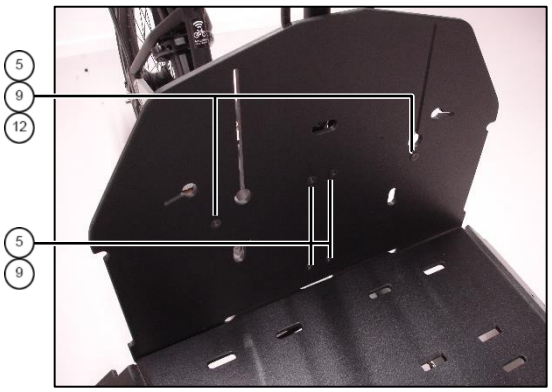

Abb. 3: Heckplatte und Zapfen montieren

Riese & Müller GmbH | Am alten Graben 2 | D-64367 Mühltal | Tel.: 06151-366 86-0 | Fax: 06151-366 86-20 | E-Mail: team@r-m.de | Internet: www.r-m.de

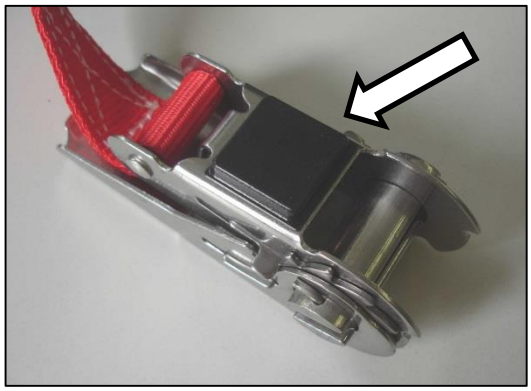

Abb. 4: Gummipuffer aufkleben



Abb. 5: Spanngurt verlegen 1



Abb. 6: Spanngurt verlegen 2

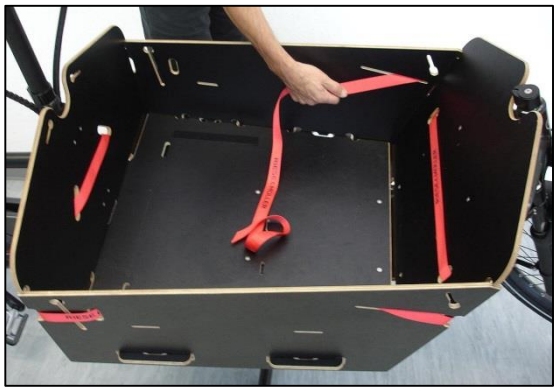

Abb. 7: Spanngurt verlegen 3

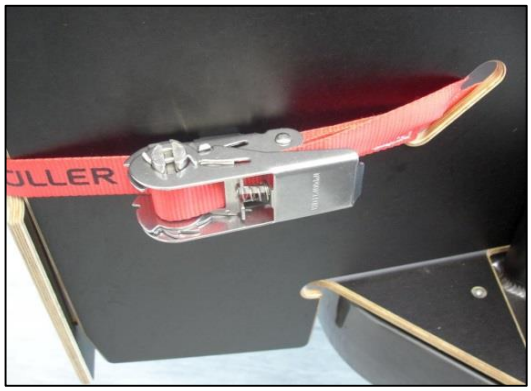

Abb. 8: Spanngurt festziehen

Riese & Müller GmbH | Am alten Graben 2 | D-64367 Mühltal | Tel.: 06151-366 86-0 | Fax: 06151-366 86-20 | E-Mail: team@r-m.de | Internet: www.r-m.de

Stand: 02.12.2019 08:50:00

Packster 60 BOX MY20 (VBK0283)

The Box made of PP is the perfect solution for many transport purposes and fits to all model years.

Scope of delivery

- **1x** front plate (1)
- **1x** bottom plate (2)
- **1x** back plate (3)
- **1x** tensioning belt 3m/25mm, red incl. rubber pad (4)
- **6x** countersunk screw (Torx M5 x 20 DIN 965 A2, gun metal finish) (5)
- **8x** countersunk screw (Torx M5 x 25 DIN 965 A2, gun metal finish) (6)
- **2x** countersunk screw (Torx M5 x 30 DIN 965 A2, gun metal finish) (7)
- **16x** washer (M8 DIN 988 A2, gun metal finish) (9)
- **2x** plastic spacer 6x5x15 (10)
- **10x** self lock nut M5 with flange (11)
- **2x** stud (12)

Mounting the Box

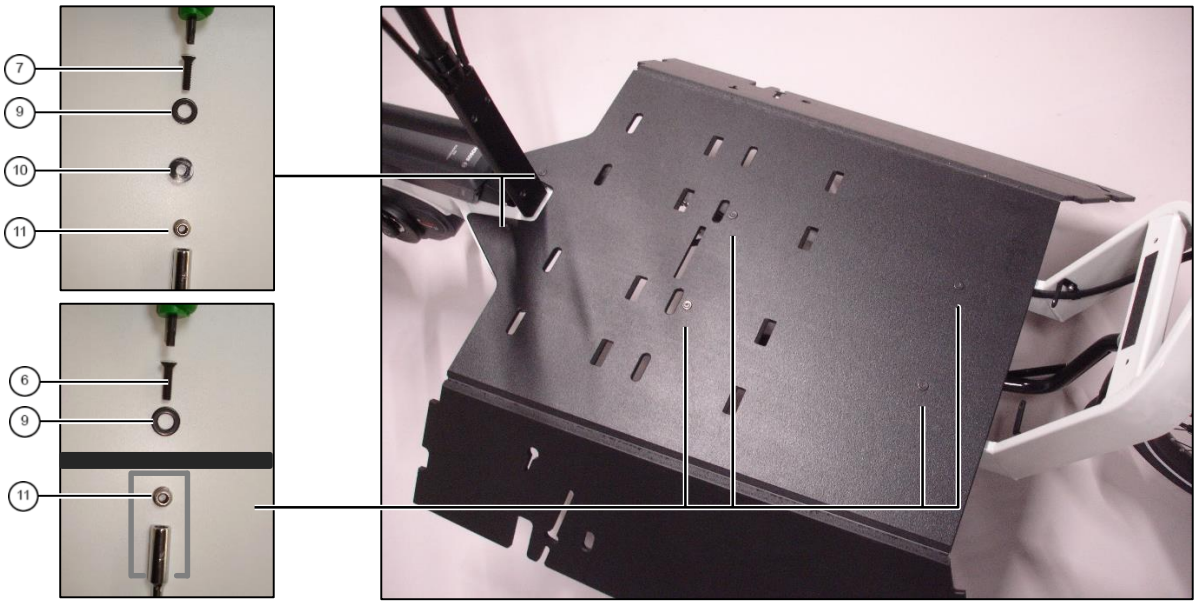

fig. 1: mounting the bottom plate

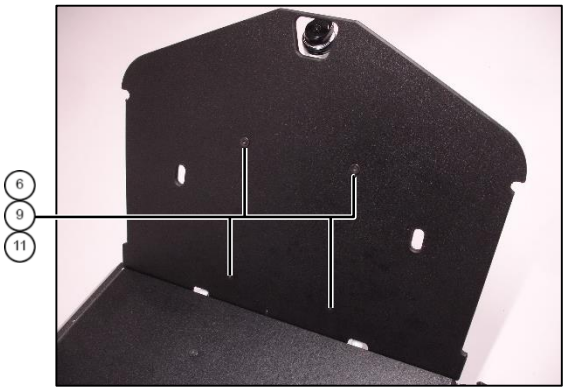

fig. 2: mounting the front plate

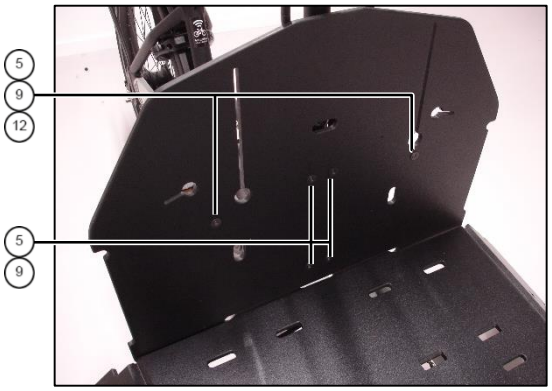

fig. 3: mounting the back plate and studs

Riese & Müller GmbH | Am alten Graben 2 | D-64367 Mühltal | Tel.: 06151-366 86-0 | Fax: 06151-366 86-20 | E-Mail: team@r-m.de | Internet: www.r-m.de

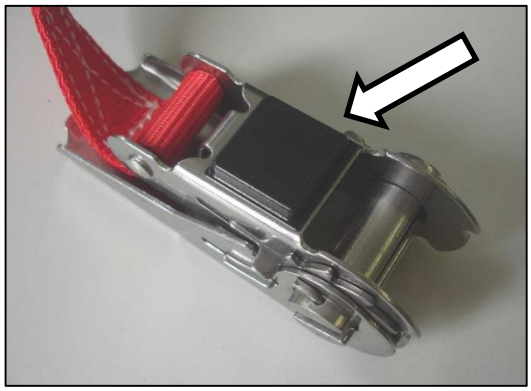

fig. 4: applying the rubber pad



fig. 5: routing the tensioning belt



fig. 6: routing the tensioning belt

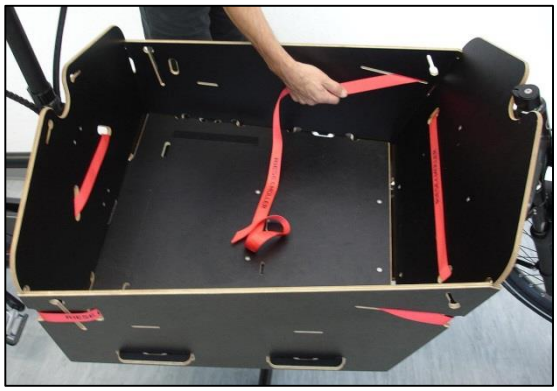

fig. 7: routing the tensioning belt

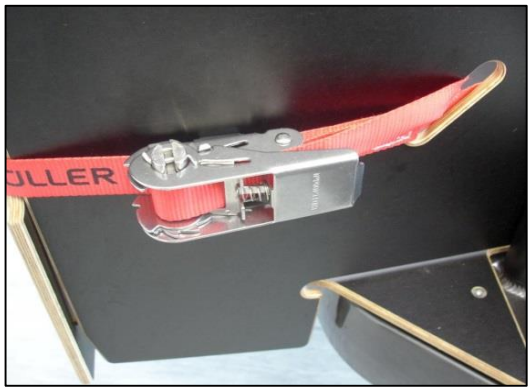

fig. 8: tightening the tensioning belt

Riese & Müller GmbH | Am alten Graben 2 | D-64367 Mühltal | Tel.: 06151-366 86-0 | Fax: 06151-366 86-20 | E-Mail: team@r-m.de | Internet: www.r-m.de