Lampenhalter für Frontgepäckträger mit Fernlicht (VBK0621) / (VBK0624)

Montageanleitung Handel

Gültig für die VBKs:

- VBK0621 Lampenhalter für FrontGPT Fernlicht 500
- VBK0624 Lampenhalter für FrontGPT Fernlicht 1000

HINWEIS
Die Montage Lampenhalter Front GPT mit Fernlicht darf nur von Fachpersonal durchgeführt werden.

Lieferumfang

Nr.	Benennung	Art-Nr.	Anzahl
1	Lampenhalter Frontgepäckträger (Standard Frontgepäckträger) (ohne Abb.)	210389	1 Stück
1.1	Linsenkopfschraube M5x12 Torx, brüniert (ohne Abb.)	------	1 Stück
1.2	Zylinderkopfschraube M6x22mm Inbus (ohne Abb.)	------	1 Stück
1.3	Unterlegscheibe d 6.4 DIN 134 A2 schwarz (ohne Abb.)	------	1 Stück
1.4	Mutter M6 selbstsichernd	------	1 Stück
	Anleitung Lampenhalter Front GPT mit Fernlicht (ohne Abb.)	233239	1 Stück
	VBK 0621		
2	Verlängerungskabel Frontlicht 500mm D3,9 (ohne Abb.)	232904	1 Stück
3	Verlängerungskabel 460mm Supernova UPCS Fernlichttaster U Power Connector System (ohne Abb.)	210332	1 Stück
	VBK 0624		
2	Verlängerungskabel Frontlicht 1000mm 3,9 (ohne Abb.)	232905	1 Stück
3	Verlängerungskabel 1000mm Supernova UPCS Fernlichttaster U Power Connector System (ohne Abb.)	211230	1 Stück

Ausbau

1. Frontlicht vom Lampenhalter des Vorbaus entfernen.
2. Frontlicht-Kabel des Frontlichts an der Steckverbindungen zur Energieversorgung trennen.
3. Fernlichttaster-Kabel des Frontlichts an der Steckverbindung zum Fernlicht trennen.
4. Lampenhalter-Frontgepäckträger entfernen.

(weiter siehe nächste Seite)

Light holder for front carrier with high beam (VBK0621) / (VBK0624)

Dealer Assembly Instructions

Valid for the VBKs:

- VBK0621 Lamp holder for FrontGPT high beam 500
- VBK0624 Lamp holder for FrontGPT high beam 1000

NOTICE
Only allow qualified personnel to assemble the Light holder for front carrier with high beam.

Scope of delivery

No.	Part name	Art.-no.	Number
1	Lamp holder front carrier (standard front carrier) (not shown)	210389	1x
1.1	Oval head screw M5x12 Torx, burnished (not shown)	------	1x
1.2	Cylinder head screw M6x22mm Inbus (not shown)	------	1x
1.3	Washer d 6.4 DIN 134 A2 black (not shown)	------	1x
1.4	Nut M6 self-locking (not shown)	------	1x
	Instructions for Lamp holder front GPT with high beam 500 (not shown)	233239	1x
	VBK 0621		
2	Extension cable front light 500mm D3.9 (not shown)	232904	1x
3	Extension cable 460mm Supernova UPCS high beam scanner U Power Connector System (not shown)	210332	1x
	VBK 0624		
2	Extension cable front light 1000mm 3.9 (not shown)	232905	1x
3	Extension cable 1000mm Supernova UPCS high beam scanner U Power Connector System (not shown)	211230	1x

Removal

1. Remove the front light from the lamp holder of the stem.
2. Disconnect the front light cable of the front light at the plug connection to the power supply.
3. Disconnect the high beam button cable of the front light at the plug connection to the high beam.
4. Remove the bulb holder front carrier.

(continued on next page)

Riese & Müller GmbH · Am Alten Graben 2 · 64367 Mühltal · Germany
Phone: +49 6151 36686-0 · Fax: +49 6151/36686-489 · team@r-m.de · www.r-m.de

Einbau

1. Den Lampenhalter-Frontgepäckträger (1) am Frontgepäckträger mit dem Befestigungselement (1.1) befestigen, Anzugsmoment 4 – 5 Nm.

HINWEIS
Der Lampenhalter-Frontgepäckträger (1) kann auf zwei Arten, abhängig vom verwendeten Frontlichttyp, befestigt werden.

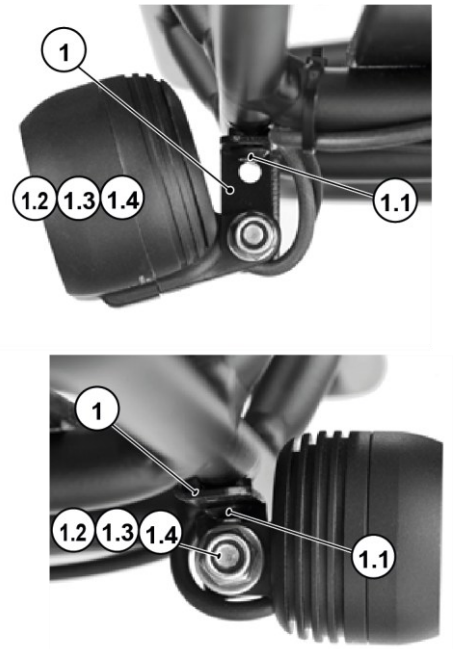

Abb. 01: Zwei Befestigungsvarianten des Lampenhalter-Frontgepäckträger

2. Frontlicht (4) am Lampenhalter-Frontgepäckträger (1) mit den Befestigungselementen (1.2), (1.3) und 1.4) befestigen.
3. Frontlicht- und Fernlichttaster-Kabel am Lampenhalter-Frontgepäckträger mit Kabelbinder fixieren.
4. Frontlicht-Kabel des Frontlichts (4) mit dem Verlängerungskabel-Frontlicht (2) [Anmerkung: dickeres Kabel] verlängern.
5. Fernlichtaster-Kabel des Frontlichts (4) mit dem Verlängerungskabel Fernlicht (3) verlängern.
6. Verlängerungskabel-Frontlicht (2) fahrzeugseitig mit Energieversorgung verbinden.
7. Verlängerungskabel-Fernlicht (2) mit Fernlicht verbinden.

Freigängigkeit Lenkanschlag

1. Freigängigkeit des Lenkeinschlag beidseitig prüfen und sicherstellen.
2. Überschüssiges Frontlicht- und Fernlicht-Kabel spannungsfrei unter dem Frontgepäckträger verlegen und mit Kabelbinder befestigen.

Installation

1. Fasten the lamp holder front carrier (1) to the front carrier using the fastening element (1.1), tightening torque 4 - 5 Nm.

NOTICE
The lamp holder front carrier (1) can be attached in two ways, depending on the type of front light used.

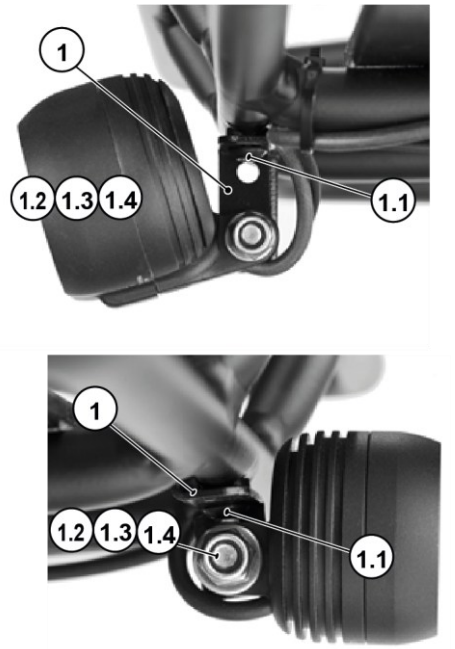

Fig. 01: Two mounting variants of the lamp holder front carrier

2. Attach the front light (4) to the lamp holder front carrier (1) using the fastening elements (1.2), (1.3) and 1.4).
3. Fix the front light and high beam button cable to the lamp holder front carrier using cable ties.
4. Extend the front light cable of the front light (4) with the front light extension cable (2) [note: thicker cable].
5. Extend the high beam button cable of the front light (4) with the high beam extension cable (3).
6. Connect the front light extension cable (2) to the power supply on the vehicle side.
7. Connect the high beam extension cable (2) to the high beam.

Free movement of steering stop

1. Check and ensure that the steering lock can move freely on both sides.
2. Lay excess front light and high beam cable tension-free under the front carrier and secure with cable ties.