Load 60 u. Load 75 Persenning

Art.-Nr. 233045, 233046 VBK0615, VBK 0614 Stand: 16.01.2026

Montageanleitung Handel

HINWEIS

Die Montage der Persenning darf nur von Fachpersonal durchgeführt werden.

Lieferumfang

Nr.	Benennung	Art.-Nr.	Anzahl
1	Persenning Load 60 Update (Lieferumfang f. Load 60)	232820	1x
	Persenning Load 75 Update (Lieferumfang f. Load 75)	232821	1x
2	Rundknopf für Load Seitenwände	207172	6x
3	Thermoplastschraube 5x20mm TX 25 (201)	190470	6x
4	Schraube, DIN 912, 14.9, M6x70 (118)	192500	2x
5	U-Scheibe M6 groß (19)	9721508	4x
6	Hutmutter M6 selbstsichernd (49)	9109410	2x
	Anleitung Load 60 u. Load 75 Persinning (ohne Abb.)	233045 233046	1X

Teileübersicht

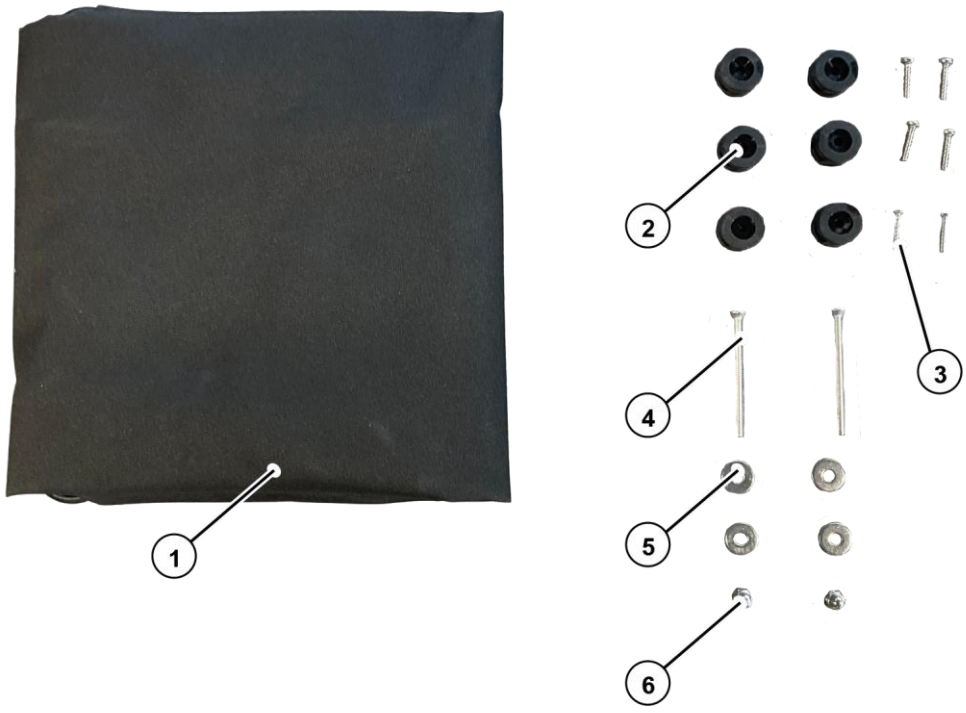

Abb. 01

Einbauraum vorbereiten

- Blindschrauben (7) entfernen.



Abb. 02

Persenning befestigen

1. Persenning (1) an Steuerrohr (13) einfädeln und gleichmäßig über Rahmen und Ladebox ziehen.
2. Klettverschluss (1.1) der Persenning (1) schließen.

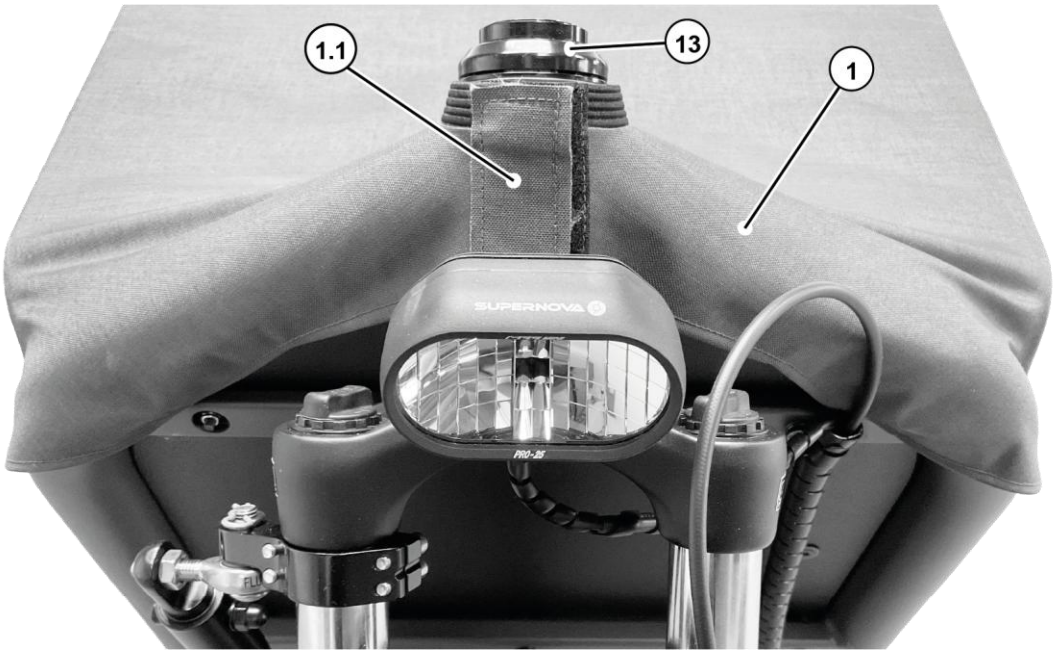

Abb. 03

3. Persenning (1) soweit umlegen, bis die Befestigungspunkte am Rahmen (8) rechts und links zugänglich sind.
4. Persenning (1) am Rahmen (8) rechts und links mit den Befestigungselementen (4), [Rahmen (8)], (5), [Persenning (1)], (5) und (6) befestigen. Montagereihenfolge der Befestigungselemente beachten: Persenning (1) zwischen den Befestigungselementen (5) positionieren.

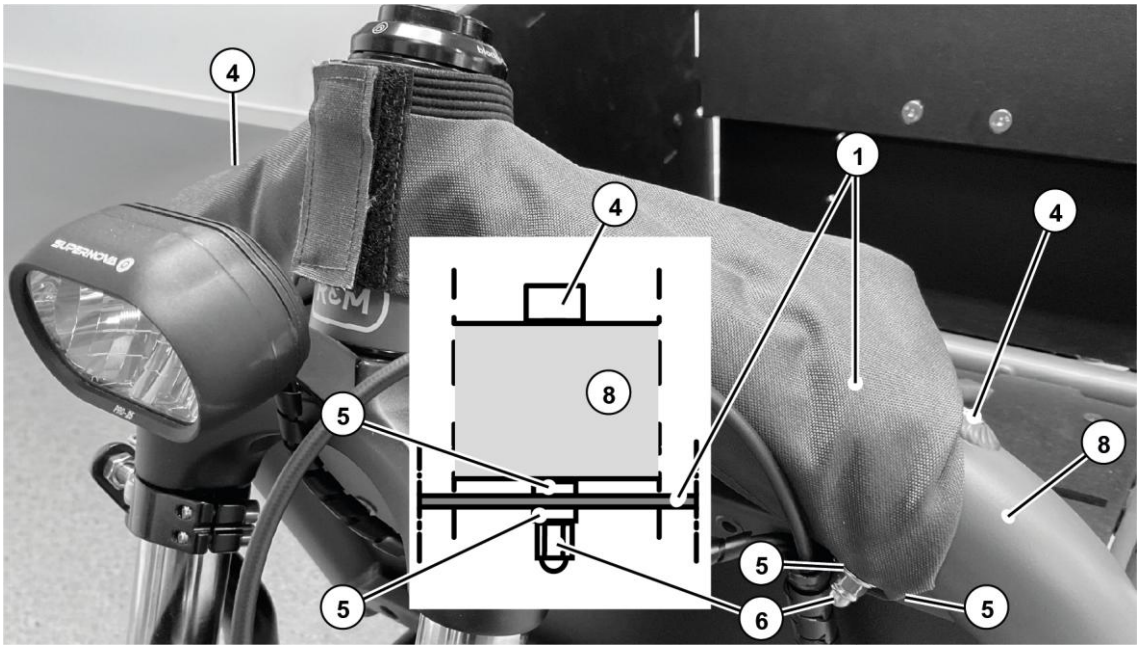

Abb. 04

Einbauraum weiter vorbereiten

- Je 3x Rundkopf (3) außen an Seitenwand (9) und (10) positionieren und mit Befestigungselement (4) befestigen.

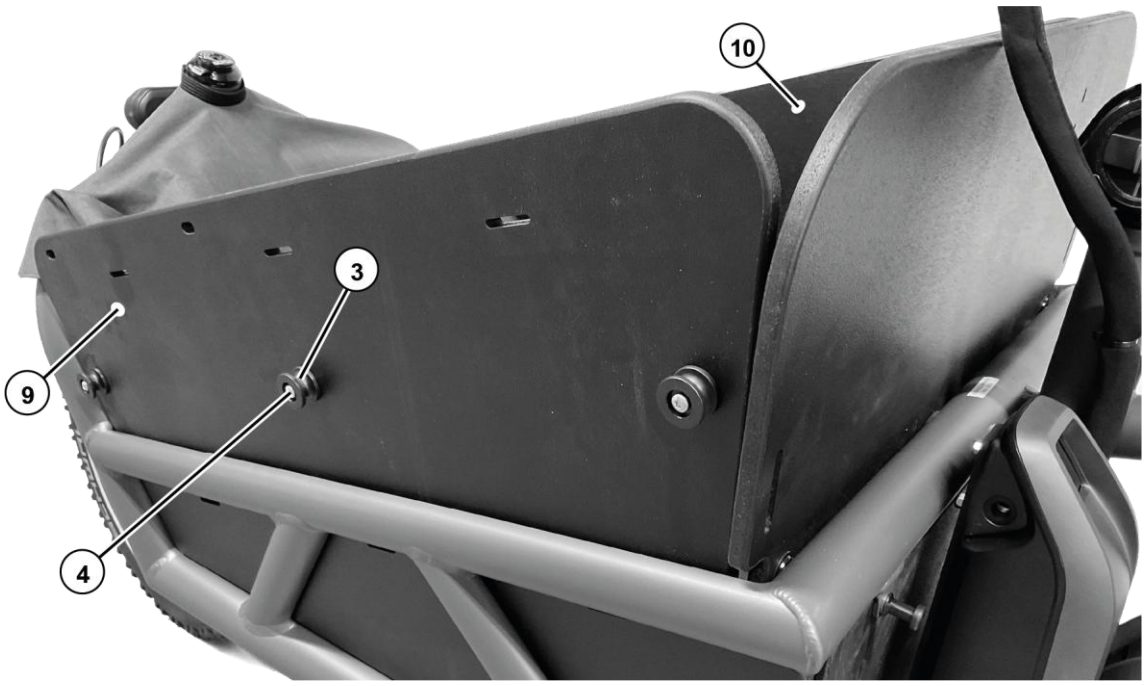

Abb. 05

Persenning befestigen

1. Persenning (1) vollständig über Rahmen und Ladebox ziehen und mit Gummiband (1.2) an den Haken (11) und (12) der Rückwand befestigen.
2. Persenning (1) mit Gummiband (1.2) an den Rundknöpfen (3) der Seitenwand (9) und (10) befestigen.

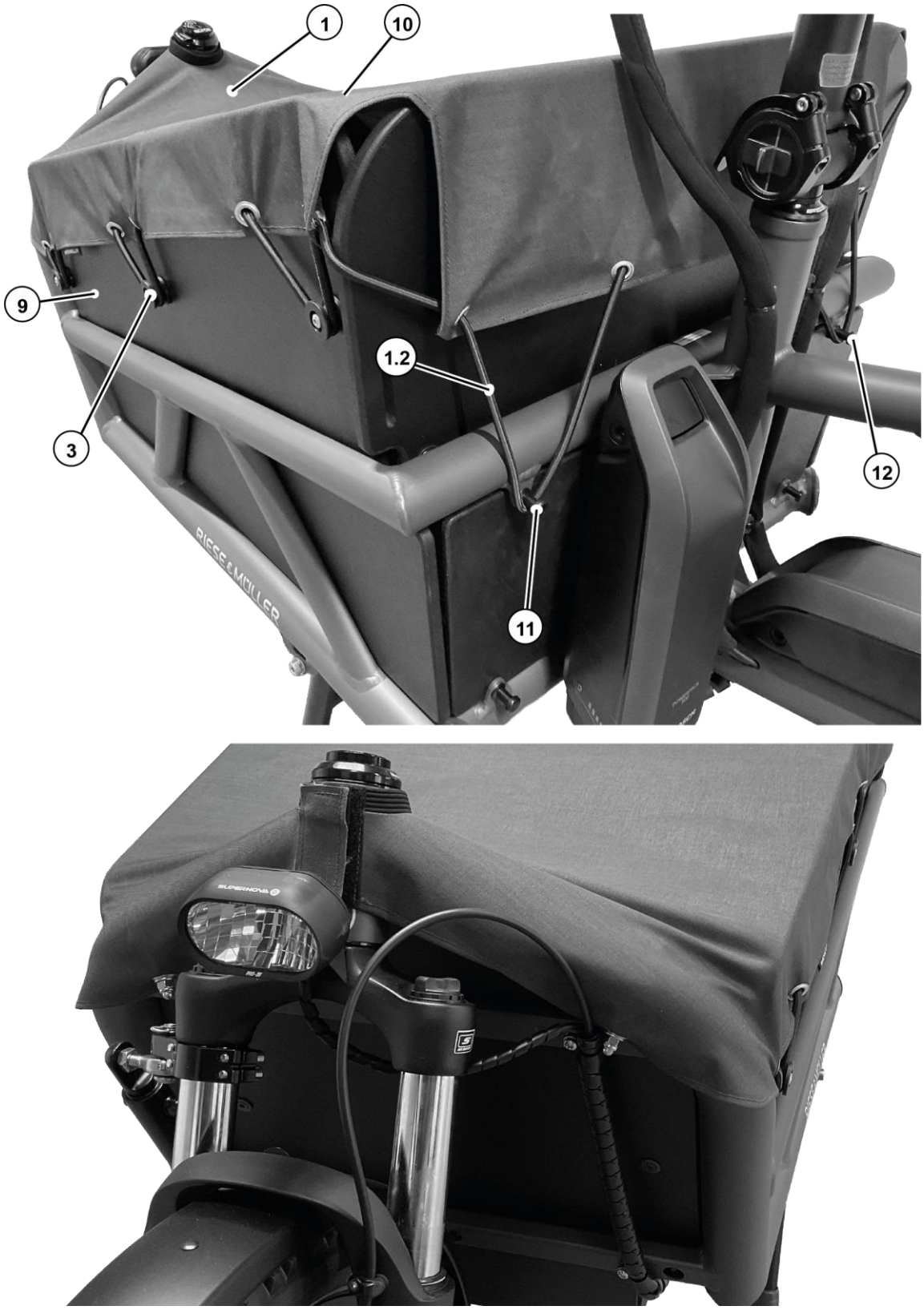

Abb. 06

Load 60 u. Load 75 Tarpaulin

Art.-No. 233045, 233046 VBK0615, VBK 0614; Dated: 16.01.2026

Dealer Assembly instruction

NOTICE

Only allow qualified personnel to assemble the tarpaulin

Scope of delivery

No.	Naming	Art.-No.	Quantitiy
1	Tarpaulin Load 60 Update (scope of delivery for Load 60)	232820	1x
	Tarpaulin Load 75 Update (scope of delivery for Load 75)	232821	1x
2	Round knob for Load side walls	207172	6x
3	Thermoplastic screw 5x20mm TX 25 (201)	190470	6x
4	Screw, DIN 912, 14.9, M6x70 (118)	192500	2x
5	Washer M6 large (19)	9721508	4x
6	Cap nut M6 self-locking (49)	9109410	2x
	Instructions Load 60 and Load 75 Tarpaulin (not shown)	233045 233046	1x

Parts overview

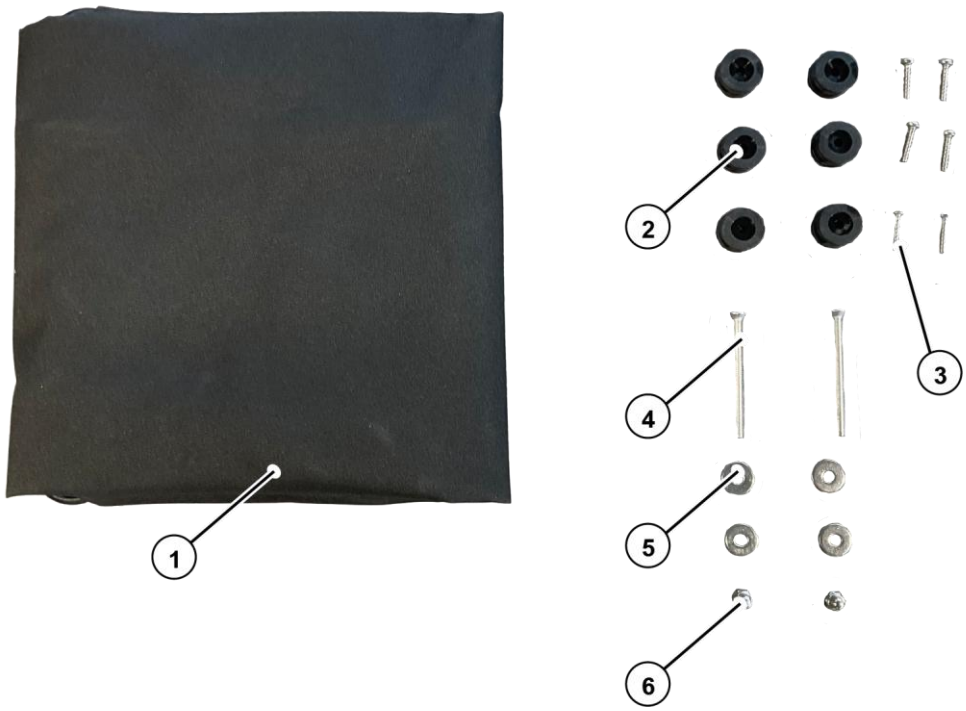

Fig. 01

Preparing the installation space

- Remove the blind screws (7).



Fig. 02

Fastening the tarpaulin

1. Thread the tarpaulin (1) onto the head tube (13) and pull it evenly over the frame and load box.
2. Close the Velcro fastener (1.1) of the tarpaulin (1).

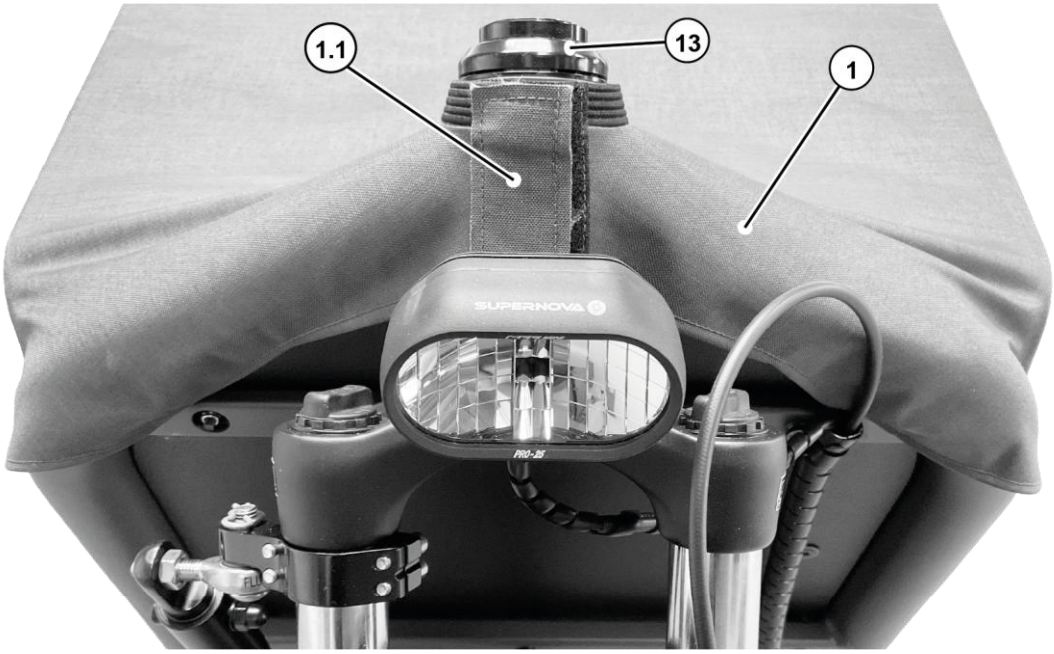

Fig. 03

3. Fold down the tarpaulin (1) until the attachment points on the frame (8) are accessible on the right and left.
4. Fasten the tarpaulin (1) to the frame (8) on the right and left with the fastening elements (4), [frame (8)], (5), [tarpaulin (1)], (5) and (6). Observe the mounting sequence of the fastening elements: Position the tarpaulin (1) between the fastening elements (5).

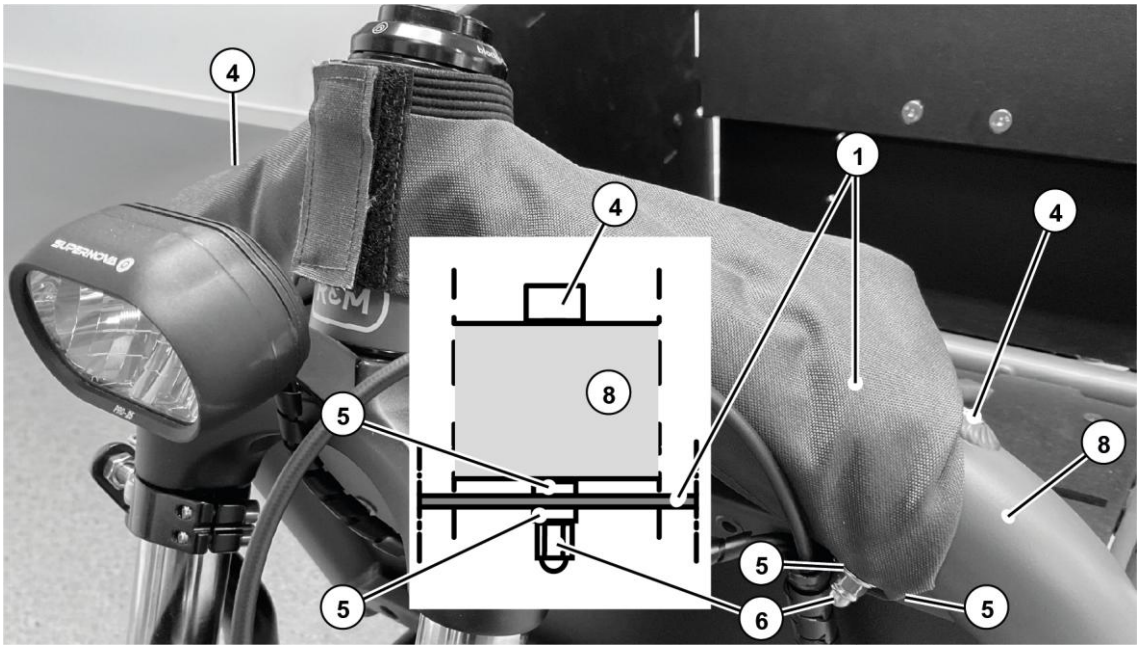

Fig. 04

Continue preparing the installation space

- Position 3x round head (3) on the outside of each side panel (9) and (10) and fasten with fastening element (4).

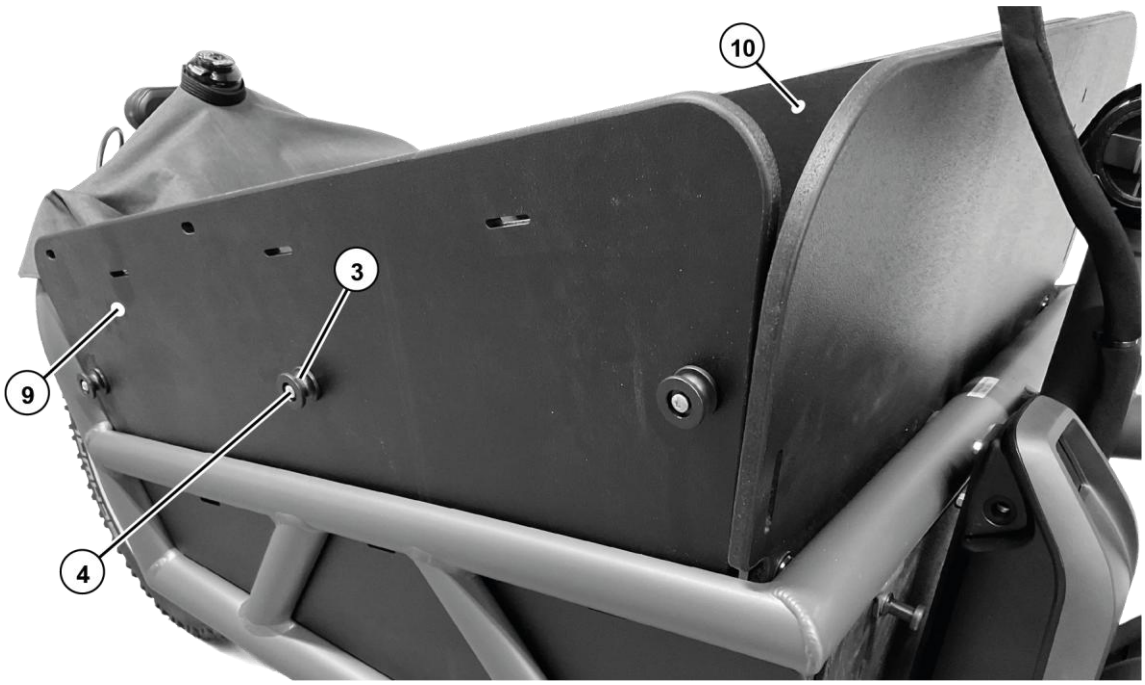

Fig. 05

Fastening the tarpaulin

1. Pull the tarpaulin (1) completely over the frame and cargo box and attach it to the hooks (11) and (12) on the rear wall using the elastic band (1.2).
2. Fasten the tarpaulin (1) to the round buttons (3) on the side wall (9) and (10) using the elastic band (1.2).

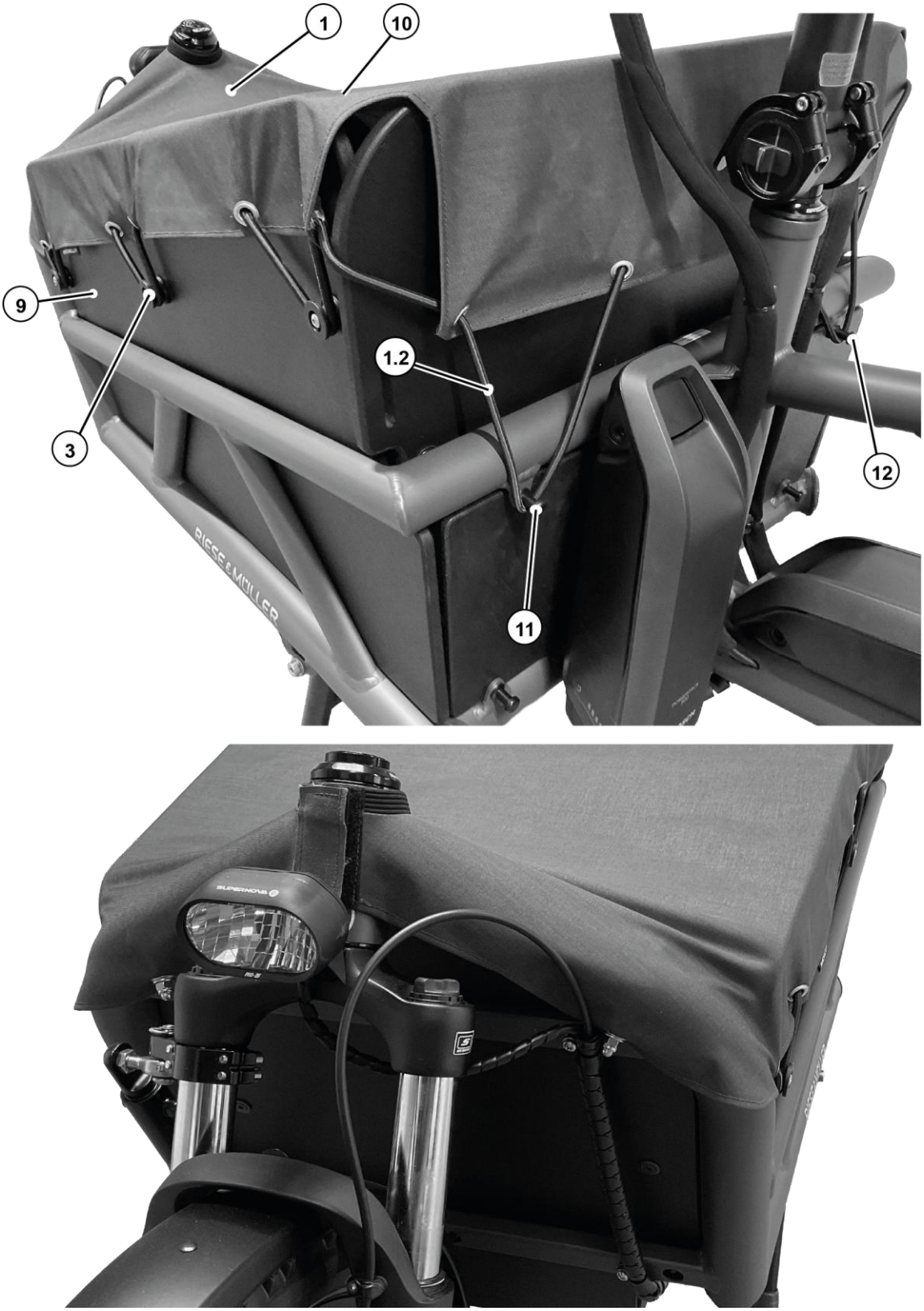

Fig. 06