Sideloader Multicharger (VBK0348)

Montageanleitung Handel

HINWEIS
Zweiteilige Anleitung
Montageanleitung und Bedienungsanleitung, Bedienungsanleitung an Kunden aushändigen.

HINWEIS
Mehrteilige Montageanleitung
Abhängig vom Fahrrad müssen verschiedene Anleitungen befolgt werden.

WARNUNG
Kinder dürfen nur mit fachgerecht montiertem Speichenschutz (VBK0526) befördert werden.

Montage Speichenschutz, siehe (VBK0526).

Lieferumfang
1x Sideloader links (vormontiert)
1x Sideloader rechts (vormontiert)
1x Schelle schwarz
1x FollowMe Blech
1x Zurrgurt für FollowMe Blech
4x Spacer 6x15x5
2x Spacer 5x20x3
3x Flanschmutter selbstsichernd M5
4x Linsenkopfschraube M8x30
5x Senkkopfschraube M5x30

Nur für Räder mit Kettenschaltung benötigt:
2x Zylinderkopfschraube M6x65
1x Zylinderkopfschraube M6x50
6x Spacer 6x13x6

Schritt 1
Mit untenstehendem Diagramm zutreffende Teile der Anleitung identifizieren.

Sideloader Multicharger (VBK0348)

Assembly Instruction Dealer

NOTE
Two Part Instruction
Assembly instruction and manual, hand the manual over to the customer.

NOTE
Multi-part assembly instructions
Depending on the bike, different instructions must be followed.

WARNING
Only transport children with a propperly fitted spoke guard (VBK00526).

Mounting spoke guard, see (VBK0526).

Scope of delivery
1x Sideloader left (pre-assembled)
1x Sideloader right (pre-assembled)
1x Clamp black
1x FollowMe plate
1x Lashing strap for FollowMe plate
4x Spacer 6x15x5
2x Spacer 5x20x3
3x Flange nut self-locking M5
4x Pan-head screw M8x30
5x Countersunk screw M5x30

Only needed for bikes with chain drive
2x Cylinder head screw M6x65
1x Cylinder head screw M6x50
6x Spacer 6x13x6

Step 1
Use the diagram below to identify applicable parts of the instructions.

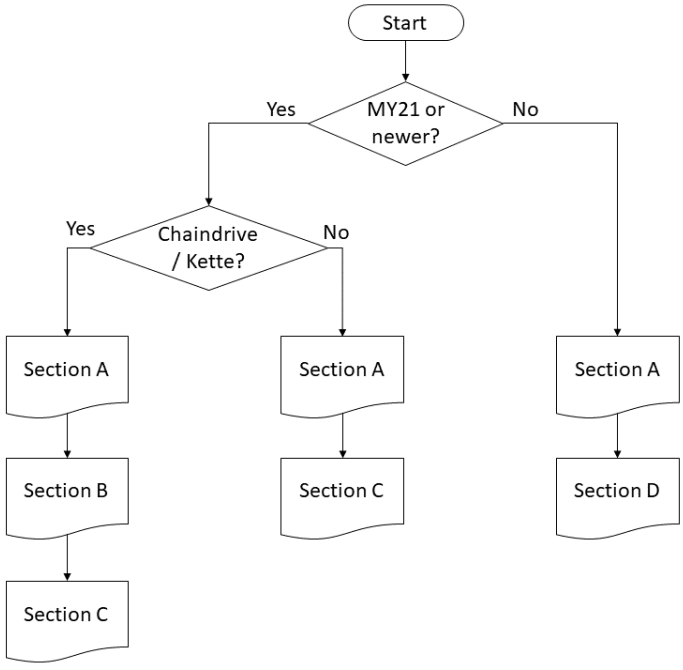

Riese & Müller GmbH · Am Alten Graben 2 · 64367 Mühltal · Germany
Tel.: +49 6151 36686-0 · Fax: 06151/36686-489 · team@r-m.de · www.r-m.de

Section A

Schritt A1
Vorhandene Slider Schrauben ① entfernen. (Abb. A1).

Schritt A2
FollowMe-Blech ⑥ mit Senkkopfschrauben M5x30 ⑦, zwei Spacern 5x20x3 ⑧ und vorhandenen Muttern ⑨ von unten am Gepäckträger befestigen. Seitlich mit Schelle ⑩ durch eine Senkkopfschraube M5x30 und eine Flanschmutter M5 befestigen (Abb. A2).

Spacer 5x20x3



Abb. A1 / fig. A1

Sideloader Multicharger (VBK0348)

Section A

Step A1
Remove existing slider screws ①. (Fig. A1).

Step A2
Fasten FollowMe sheet ⑥ to the carrier from below using M5x30 countersunk screws ⑦, two 5x20x3 spacers ⑧ and existing nuts ⑨. Fasten laterally with clamp ⑩ using a countersunk screw M5x30 and a flange nut M5 (Fig. A2).

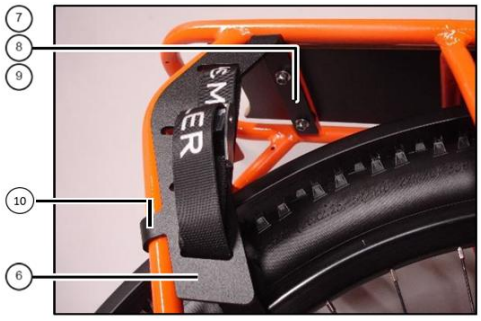

Abb. A2 / fig. A2

Riese & Müller GmbH · Am Alten Graben 2 · 64367 Mühltal · Germany
Tel.: +49 6151 36686-0 · Fax: 06151/36686-489 · team@r-m.de · www.r-m.de

Section B

HINWEIS
Bei Kettenschaltung würde das Schaltwerk an den Sideloader stoßen. Deshalb wird die rechte Seite mit Spacern nach außen versetzt.

Schritt B1
Je zwei Spacer 6x13x6 an den in Abb. B1 markierten Stellen einfügen. Die Schrauben durch M6x65 und M6x50 ersetzen. Die Schrauben zunächst nur locker anschrauben.

Spacer 6x13x6:



Abb. B1 / fig. B1

Sideloader Multicharger (VBK0348)

Section B

NOTE
With chain drive, the rear derailleur would hit the sideloader. Therefore, the right side is offset with spacers towards the outside.

Step B1
Insert two spacers 6x13x6 in each of the positions marked in Fig. B1. Replace the screws with M6x65 and M6x50. Screw the screws only loosely.



Abb. B2 / fig. B2

Riese & Müller GmbH · Am Alten Graben 2 · 64367 Mühltal · Germany
Tel.: +49 6151 36686-0 · Fax: 06151/36686-489 · team@r-m.de · www.r-m.de

Section C

Schritt C1
Nun die drei M6 Schrauben in der rechten Seite des Sideloaders anziehen. Die Schrauben müssen so fest angezogen werden, dass sich der Sideloader mit geöffnetem Schnellspanner gerade so bewegen kann.

Schritt C2
Sideloader mit M8x30 Schrauben ② und Unterlegscheiben festschrauben (Abb. C1). Anzugsmoment: 18 Nm.
Bei Kettenschaltung: Hinterrad muss in hinterster Position festgeschraubt werden.

Schritt C3
Sideloader links und rechts mit Senkkopfschrauben M5x30 ③, je zwei Spacern 6x15x5 ④ und Flanschmuttern M5 ⑤ am Gepäckträger festschrauben (Abb. C2). Anzugsmoment: 6 Nm.

Spacer 6x15x5:

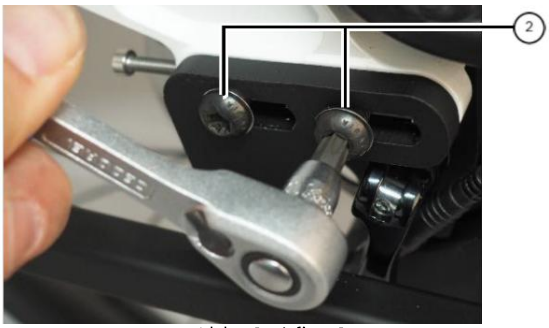

Abb. C1 / fig. C1

Sideloader Multicharger (VBK0348)

Section C

Step C1
Now tighten the three M6 screws in the right side of the sideloader. The screws must be tightened so that the sideloader can just move with the quick release open.

Step C2
Tighten the sideloader with M8x30 screws and washers (Fig. C1). Tightening torque: 18 Nm.
For Chain drive: Rear wheel must be positioned in the rearmost position.

Step C3
Screw the sideloader to the carrier on the left and right using M5x30 countersunk screws ③, two 6x15x5 spacers ④ and M5 flange nuts ⑤ (Fig. C2). Tightening torque: 6 Nm.

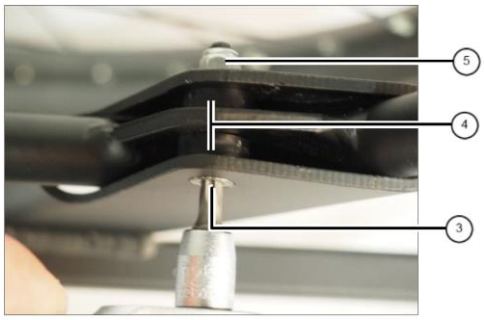

Abb. C2 / fig. C2

Riese & Müller GmbH · Am Alten Graben 2 · 64367 Mühltal · Germany
Tel.: +49 6151 36686-0 · Fax: 06151/36686-489 · team@r-m.de · www.r-m.de

Section D

HINWEIS
Montage bei Multicharger Gen. 1
Sideloader der neuesten Generation sind nicht vollständig mit der ersten Generation des Multichargers kompatibel.

Schritt D1
Zur Montage bestehen zwei Möglichkeiten. In beiden Varianten entsteht keine Reduktion der maximal zulässigen Beladung.

a. Bei der Slideraufnahme wird nur die hintere Schraube verwendet (Abb. D1).
b. Beide Sliderschrauben werden verwendet, für die vordere Aufnahme muss ein neues Loch durch den Gepäckträger gebohrt werden (Abb. D2).

Schritt D2 (Möglichkeit a)
Sideloader mit 1x M8x30 Schrauben und Unterlegscheibe festschrauben. Anzugsmoment: 18 Nm.

Sideloader links und rechts mit Senkkopfschrauben M5x30 ③, je 2 Spacern 6x15x5 ④ und Flanschmuttern M5 ⑤ am Gepäckträger festschrauben (Abb. D3). Anzugsmoment: 6 Nm.

Schritt D2 (Möglichkeit b)
Sideloader mit 2x M8x30 Schrauben und Unterlegscheiben festschrauben. Anzugsmoment: 18 Nm.

Für hintere Aufnahme Gepäckträger bohren. Nun mit Senkkopfschraube M5x30 und Flanschmutter M5 am Gepäckträger festschrauben. Anzugsmoment: 6Nm.

Schritt D3
Nun die drei M6 Schrauben in der rechten Seite des Sideloaders anziehen. Die Schrauben müssen so fest angezogen werden, dass sich der Sideloader mit geöffnetem Schnellspanner gerade so bewegen kann.



Abb. D1 / fig. D1

Spacer 6x15x5

Sideloader Multicharger (VBK0348)

Section D

NOTE
Mounting with Multicharger Gen. 1
Sideloaders of the latest generation are not fully compatible with the first generation Multicharger.

Step D1
There are two options for mounting. In both variants, there is no reduction in the maximum permissible load.

a. For the slider mounting, only the rear screw is used (Fig. D1).
b. Both slider bolts are used, a new hole must be drilled through the carrier for the front mount (Fig. D2).

Step D2 (Option a)
Tighten sideloader with 1x M8x30 screws and washer. Tightening torque: 18 Nm.

Screw sideloader left and right to carrier with M5x30 countersunk screws ③, 2 spacers 6x15x5 ④ each and M5 flange nuts ⑤ (Fig. D3). Tightening torque: 6 Nm.

Step D2 (Option b)
Tighten sideloader with 2x M8x30 bolts and washers. Tightening torque: 18 Nm.

Drill holes for rear carrier. Now screw to carrier with M5x30 countersunk screws and M5 flange nut. Tightening torque: 6 Nm.

Step D3
Now tighten the three M6 screws in the right side of the sideloader. The screws must be tightened so that the sideloader can just move with the quick release open.



Abb. D2 / fig. D2

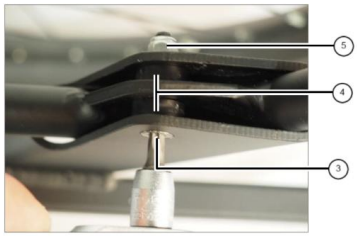

Abb. D3 / fig. D3

Riese & Müller GmbH · Am Alten Graben 2 · 64367 Mühltal · Germany
Tel.: +49 6151 36686-0 · Fax: 06151/36686-489 · team@r-m.de · www.r-m.de

RIESE & MÜLLER

Sideloader Multicharger (VBK0348)

Bedienungsanleitung

Sideloader benutzen
Stellen Sie vor jeder Fahrt folgende Punkte sicher:

WARNUNG
Kinder müssen sich an den vorgesehenen Griffstangen festhalten.

WARNUNG
Die Füße dürfen nicht in die Speichen geraten. Kinder müssen die Füße auf die Sideloader stellen.

- Auf dem Sideloader kann auch Gepäck transportiert werden. Das Gepäck muss ausreichend gesichert werden und darf die max. Zuladung von 20 kg pro Seite nicht überschreiten!
- Ebenfalls kann der rechte Sideloader zum Transport von Kinderrädern mit einer Laufradgröße von 16 – 20 Zoll und max. 11 kg Fahrradgewicht genutzt werden (Abb. 1).
- Hierzu die rechte Klappe nach vorne klappen und mit dem Klettband befestigen. Schnellspanner unterhalb der Klappe lösen, Sideloader nach hinten ziehen und Schnellspanner schließen. Vorderrad des Kinderrades einstellen und Rad mit beiliegenden Klettband sicher befestigen (Abb. 2.).



Abb. 1 / fig. 1

Sideloader Multicharger (VBK0348)

Owner's Manual

Sideloader Use
Before each ride the following items must be checked:

WARNING
Children must hold on to the handle bars provided.

WARNING
Feet must not be caught in the spokes. Children must place their feet on the Sideloaders.

- Luggage can be carried at the Sideloader. The luggage must be fixed securely and nothing should get caught by the wheels. The luggage must not exceed 20 kg on each side
- Kids bikes (wheel size 16 – 20 inches and max. 11 kg weight) can be transported at the Sideloader (fig. 1).
- Fold the right plate to the front and fix it with the velcro tape. Open quick release and pull Sideloader backwards. Close the quick release. Insert front wheel and secure it with velcro tape (fig 2.).



Abb. 2 / fig. 2

Riese & Müller GmbH · Am Alten Graben 2 · 64367 Mühltal · Germany
Tel.: +49 6151 36686-0 · Fax: 06151/36686-489 · team@r-m.de · www.r-m.de

Sideloader Multicharger (VBK0348)

Bedienungsanleitung

- Bitte prüfen Sie die Kompatibilität des Kinderrades vor der Fahrt (Böschungswinkel, Rampenwinkel und Kurvenradius prüfen).
- Fahren Sie beim Rangieren keine zu engen Kurven, da sonst das Kinderrad umfallen kann.
- Fahren Sie nicht im Gelände, da Böschungswinkel, Rampenwinkel und Kurvenradius eingeschränkt werden.
- Kinderrad immer mit zwei Bändern sichern und bei längeren Strecken den festen Sitz dieser Bänder unterwegs überprüfen.
- Lernen Sie vor der ersten Fahrt beim Schieben den geänderten Böschungswinkel, Rampenwinkel und Kurvenradius kennen. Machen Sie dann erste Fahrten außerhalb des Straßenverkehrs um sich mit dem potentiell geänderten Fahrverhalten vertraut zu machen.



WARNUNG
Am Sideloader dürfen keine Änderungen vorgenommen werden.



WARNUNG
Unfallgefahr
Sie können stürzen und sich verletzen.



WARNUNG
Fahrverhalten
Die mitgenommenen Kinder oder Ladung beeinflussen das Fahrverhalten des E-Bikes. Der Bremsweg verlängert sich.

Machen Sie eine Probefahrt inkl. mitgenommener Kinder oder Ladung abseits des Straßenverkehrs, um sich auf das veränderte Fahrverhalten und den verlängerten Bremsweg einzustellen.

Sideloader Multicharger (VBK0348)

Owner's Manual

- Please check the compatibility of the kids bike before the ride.
- When maneuvering and driving slowly, do not drive too tight corners, otherwise the kids bike may fall over.
- Do not drive off-road, as the slope angle, ramp angle and curve radius are restricted.
- Always secure the kids bike with two straps and check the tightness of these straps on long journeys on the road.
- Before driving for the first time, get to know the changed slope angle, ramp angle and curve radius. Then make first trips outside the traffic to familiarize yourself with the potentially changed driving behavior.



WARNING
Any kind of modification at the Sideloader is prohibited.



WARNING
Risk of Injury
You may fall down and get injured.



WARNING
Handling
When riding with children or luggage, the handling is affected and it takes longer to stop.

Take a test drive, including any children or cargo you may be carrying, away from traffic to adjust to the change in handling and increased braking distance.

Riese & Müller GmbH · Am Alten Graben 2 · 64367 Mühltal · Germany
Tel.: +49 6151 36686-0 · Fax: 06151/36686-489 · team@r-m.de · www.r-m.de

RIESE & MÜLLER

Safety Bar (VBK0349)

Montageanleitung Handel

HINWEIS
Montageanleitung und Bedienungsanleitung an Kunden aushändigen.

Der Gepäckträger ermöglicht die Mitnahme einer Transportbox oder max. 2 Kindern.

HINWEIS
Die maximale Gepäckträgerbeladung beträgt 50kg.

WARNUNG
Kinder dürfen nur mit fachgerecht montiertem Speichenschutz befördert werden.

Voraussetzung

1. Sideloader (VBK0348) und
2. Speichenschutz (optional) (VBK0526) sind montiert. (Montagereihenfolge beachten).

Lieferumfang
1x Safety Bar
2x Halteplatte Safety Bar
1x Sitzkissen (2 Teile)
4x Flanschmutter M5 Selbstsichernd
4x M5 x 30 Senkkopfschraube

Schritt 1
Zuerst müssen die vier Schrauben der Kunststoffplatte auf dem Gepäckträger entfernt werden. Die Kunststoffplatte einfach in Position liegenlassen.

Schritt 2
Vorderes Ende der Safety Bar einhaken, dann vollständig aufsetzen. Die vier originalen 25mm Schrauben ② und die vier 30mm Schrauben ① wie in Abb. 1 gezeigt einstecken. Die vier inneren Schrauben von der Unterseite direkt mit vier Muttern ③ befestigen. Bei den vier äußersten Schrauben müssen zuvor noch die beiden Halteplatten ④ von unten aufgeschoben werden, so dass die Rundung des Blechs der Kontur der Gepäckträgerstrebe folgt.

Schritt 3
Zuletzt können die Polster mit dem Klettband befestigt werden (s. Abb. 2).

Safety Bar (VBK0349)

Assembly Instruction Dealer

NOTE
Assembly instruction and manual, hand the manual over to the customer.

The carrier allows you to carry a transport box or max. 2 children.

NOTE
The maximum carrier load is 50kg.

WARNING
Only transport children with a propperly fitted spoke guard.

Prerequisite

1. Sideloader (VBK0348) and
2. Spoke guard (optional) (VBK0526) are mounted. (Observe mounting sequence).

Scope of delivery
1x Safety Bar
2x Retaining plate Safety Bar
1x Seat cushion (2 parts)
4x Flange nut M5 self-locking
4x M5 x 30 countersunk screw

Step 1
First you need to remove the four screws of the plastic plate on the carrier. Simply leave the plastic plate in position.

Step 2
Hook in the front end of the Safety Bar, then put it on completely. Insert the four original 25mm bolts ② and the four 30mm bolts ③ as shown in fig. 1. Attach the four inner bolts from the bottom directly with four nuts ③. For the four outermost screws, the two retaining plates ④ must first be pushed on from below so that the curve of the sheet metal follows the contour of the carrier bars.

Step 3
Finally, the pads can be attached with the velcro tape (see fig. 2).

Riese & Müller GmbH · Am Alten Graben 2 · 64367 Mühltal · Germany
Tel.: +49 6151 36686-0 · Fax: 06151/36686-489 · team@r-m.de · www.r-m.de

RIESE & MÜLLER

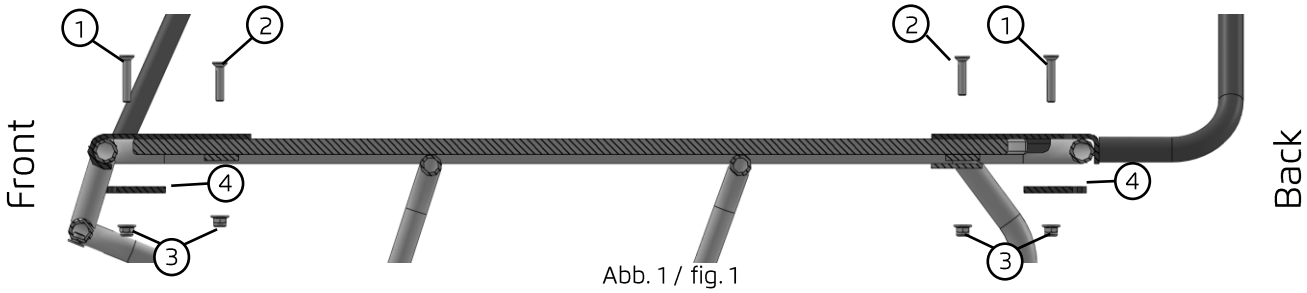

Abb. 1 / fig. 1

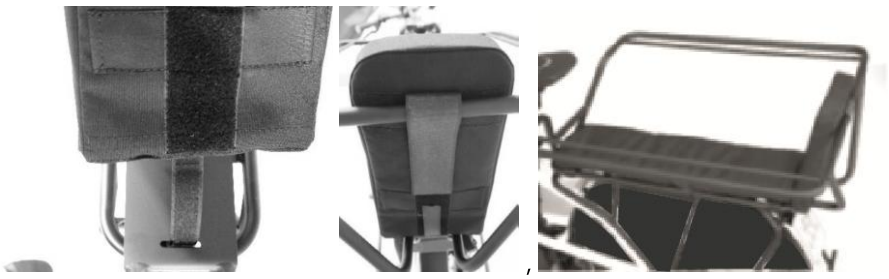

Abb. 2 / fig. 2

Riese & Müller GmbH · Am Alten Graben 2 · 64367 Mühltal · Germany
Tel.: +49 6151 36686-0 · Fax: 06151/36686-489 · team@r-m.de · www.r-m.de

Safety Bar (VBK0349)

Montageanleitung Handel

HINWEIS
Montage bei Multicharger Gen. 1
Es fehlen manche Montagebohrungen zur Verwendung aller 8 Schrauben

Um alle 8 Schrauben wie oben abgebildet verwenden zu können, müssen in die Holzplatte zusätzliche Löcher gebohrt werden.

Safety Bar (VBK0349)

Assembly Instruction Dealer

NOTE
Mounting with Multicharger Gen. 1
Some mounting holes are missing to use all 8 screws

In order to use all 8 screws as shown above, additional holes must be drilled in the wood panel.

Riese & Müller GmbH · Am Alten Graben 2 · 64367 Mühltal · Germany
Tel.: +49 6151 36686-0 · Fax: 06151/36686-489 · team@r-m.de · www.r-m.de

Safety Bar (VBK0349)

Bedienungsanleitung

Stellen Sie vor jeder Fahrt folgende Punkte sicher:

WARNUNG
Kinder müssen sich an den vorgesehenen Griffstangen festhalten.

WARNUNG
Die Füße dürfen nicht in die Speichen geraten. Kinder müssen die Füße auf die Sideloader stellen.

- Das zulässige Gesamtgewicht und die maximale Safety Bar Beladung innerhalb der Safety Bar von 50kg dürfen nicht überschritten werden.
- Für kleinere Kinder kann auch ein handelsüblicher Kindersitz für Gepäckträger Montage montiert werden. Dieser sollte dann auf der hinteren Position montiert werden. Dafür kann das Rückenpolster für das vordere Kind als Sitzpolster verwendet werden.
- Es können ebenfalls Transportkisten mit dem Safety Bar transportiert werden. Diese müssen ausreichend gesichert werden und dürfen ebenfalls das max. Gewicht von 50 kg nicht überschreiten
- Am Gepäckträger dürfen keine Änderungen vorgenommen werden.

WARNUNG
Die mitgenommenen Kinder oder Ladung beeinflussen das Fahrverhalten des E-Bikes. Der Bremsweg verlängert sich.

Machen Sie eine Probefahrt inkl. mitgenommener Kinder oder Ladung abseits des Straßenverkehrs, um sich auf das veränderte Fahrverhalten und den verlängerten Bremsweg einzustellen.

Safety Bar (VBK0349)

Owner's Manual

Ensure the following points before each ride:

WARNING
Children must hold on to the handle bars provided.

WARNING
Feet must not be caught in the spokes. Children must place their feet on the Sideloaders.

- The total weight allowed and the maximum Safety Bar load inside the Safety Bar of 50kg must not be exceeded.
- For smaller children, a commercially available child seat for carrier mounting can also be mounted. This should then be mounted on the rear position. For this purpose, the back cushion for the front child can be used as a seat cushion.
- Transport boxes can also be transported with the Safety Bar. These must be adequately secured and must not exceed the maximum weight of 50 kg.
- No modifications may be made to the luggage carrier.

WARNING
The children or load carried along influence the driving behavior of the e-bike. The braking distance will be longer.

Take a test ride with the children or load away from traffic to adjust to the changed handling and the longer braking distance.

Riese & Müller GmbH · Am Alten Graben 2 · 64367 Mühltal · Germany
Tel.: +49 6151 36686-0 · Fax: 06151/36686-489 · team@r-m.de · www.r-m.de

RIESE & MÜLLER

Nutzungsmöglichkeiten des Safety Bars / Possible uses of the safety bar:







Riese & Müller GmbH · Am Alten Graben 2 · 64367 Mühltal · Germany

Tel.: +49 6151 36686-0 · Fax: 06151/36686-489 · team@r-m.de · www.r-m.de

RIESE & MÜLLER

Multicharge3 Zweibeinständer (Vario/Rohloff)

Art.-Nr. 234191, VBK0611, VBK0651 Stand: 30.01.2026

Montageanleitung Handel

HINWEIS

Die Montage des Zweibeinständers darf nur von Fachpersonal durchgeführt werden.

Lieferumfang

Nr.	Benennung	Art.-Nr.	Anzahl
1	Ständer Zweibeinständer Ursus 80JumboII 80kg 300mm schwarz MY19	190046	1x
2	Abdeckkappe PE Inbus 8,2/16 (o. Abb.)	233179	1x
3	Kickstand Plate Multicharger MY21 Verdrehsicherung Ständer	210244	1x
4	Fixierplatte Ausfallende (o. Abb.)	210794	1x
5	Befestigungsplatte mit Umlenkrolle (vormontiert, nur für Variante: Rohloff)	------	1x
6	Zylinderkopfschraube M10x50mm Inbus (84) (o. Abb.)	190478	1x
7	Senkkopfschraube M5x20mm TX25 brüniert (142) (o. Abb.)	190483	1x
8	Linsenkopfschraube M 6x16 (249) (o. Abb.)	210848	2x
9	Scheibe 6x12x1.2 (AFNOR Z6) schwarz (13) (o. Abb.)	231372	2x
10	Spacer CM 6.4 x 15 x l = 5 PE schwarz (o. Abb.)	9118900	1x
11	Sechskantmutter M5 selbstsichernd (43) (o. Abb.)	9109300	1x
--	Anleitung Zweibeinständer Multicharger3 Vario | Rohloff VBK0611 | VBK0651 (ohne Abb.)	234191	1x

Benötigte Sicherungsmittel

Nr.	Benennung	Anzahl / Menge
----	Loctite® 243 mittelfest, blau, Schraubensicherung (kein Lieferumfang)	nach Bedarf
----	Kabelbinder (kein Lieferumfang)	nach Bedarf

Teileübersicht

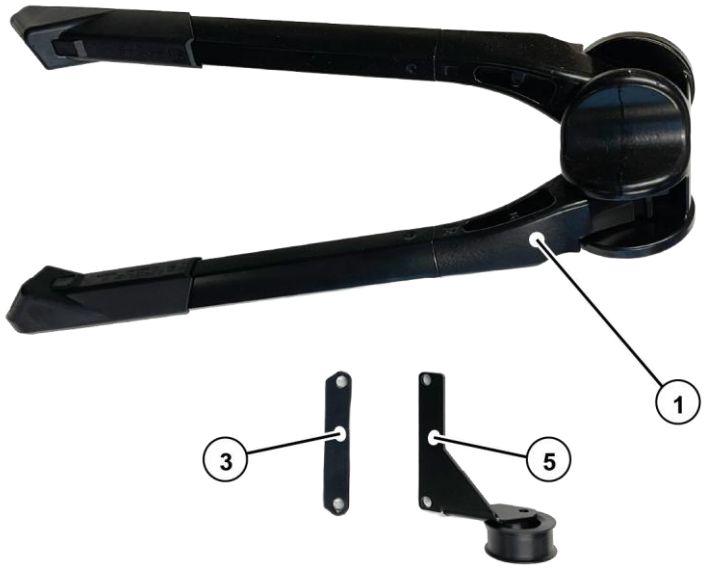

Abb. 01

Riese & Müller GmbH · Am Alten Graben 2 · 64367 Mühltal · Germany
Tel.: +49 6151 36686-0 · Fax: 06151/36686-489 · team@r-m.de · www.r-m.de

Voraussetzung

- Hinterrad ist ausgebaut.
- Kabel-Speed-Sensor ist von Fixierplatte-Ausfallende getrennt.
- Fixierplatte-Ausfallende ist ausgebaut.

Ständer vorbereiten

Ständer (1) auf die Einstellmaße X = 510 mm; Y = 310 mm und Z = 315 mm einstellen.

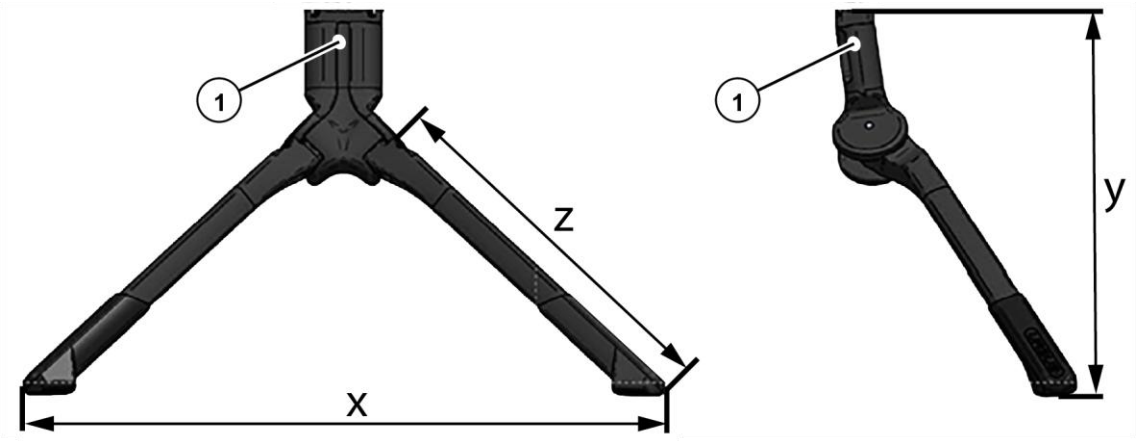

Abb. 02

(weiter nächste Seite)

Ständer befestigen

1. Ständer (1) im Einbauraum positionieren und mit Befestigungselement (6) (von Rahmenseite) befestigen. Befestigungselement (6) mit Loctite sichern. Anzugsmoment beachten: Anzugsmoment = 40 Nm.
2. Kickstand Plate (3) und Befestigungsplatte mit Umlenkrolle (5) (nur Variante: Rohloff) 2x mit Befestigungselement (8) und (9) befestigen. Anzugsmoment beachten: Anzugsmoment = 10 Nm.

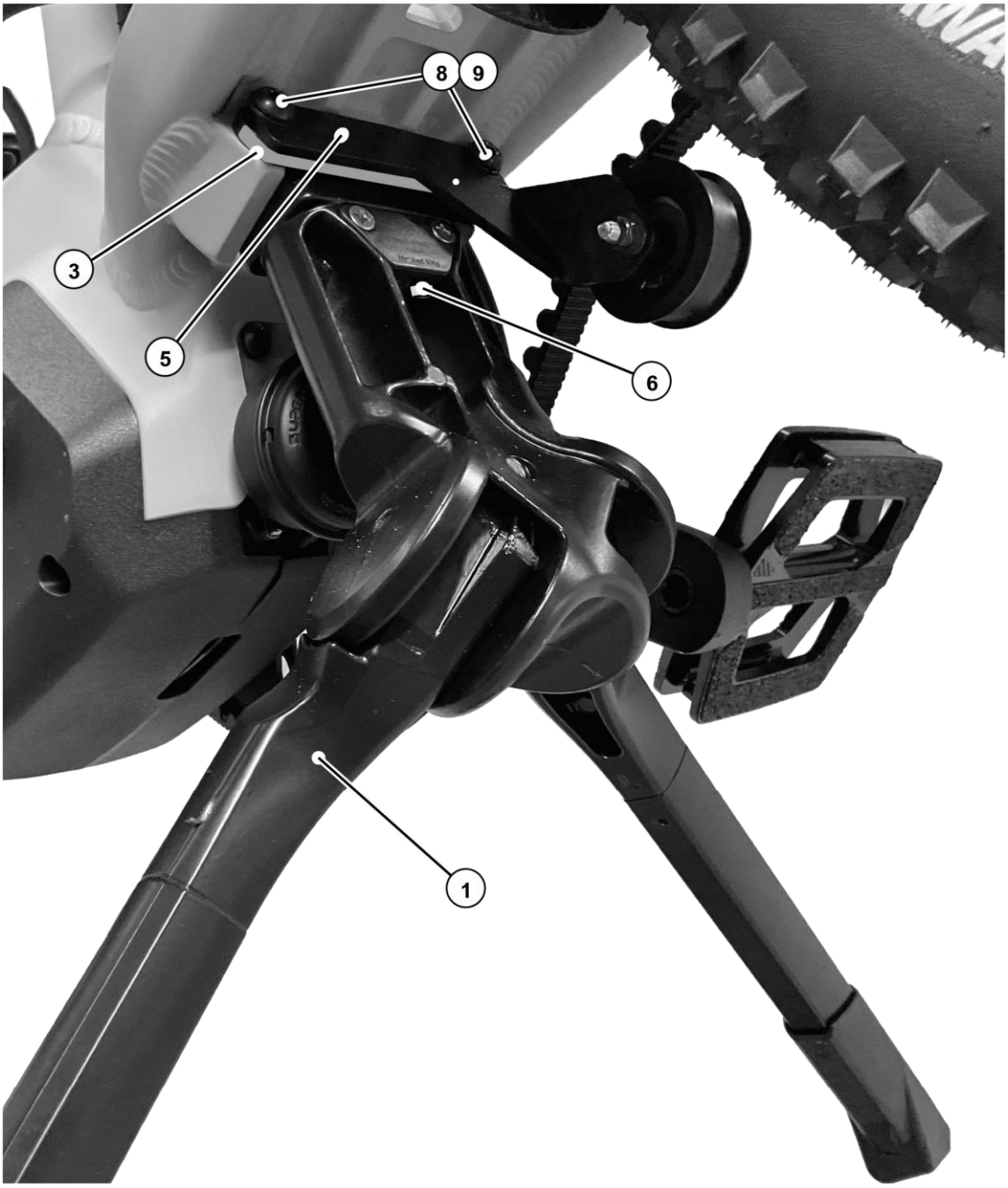

Abb. 03

Fixierplatte-Ausfallende befestigen

1. Kabel-Speed-Sensor (12) an Fixierplatte-Ausfallende (4) mit Kabelbinder befestigen (Wiedermontage).
2. Fixierplatte-Ausfallende (4) und Spacer (10) im Einbauraum positionieren und mit Befestigungselementen (7) und (11) befestigen.

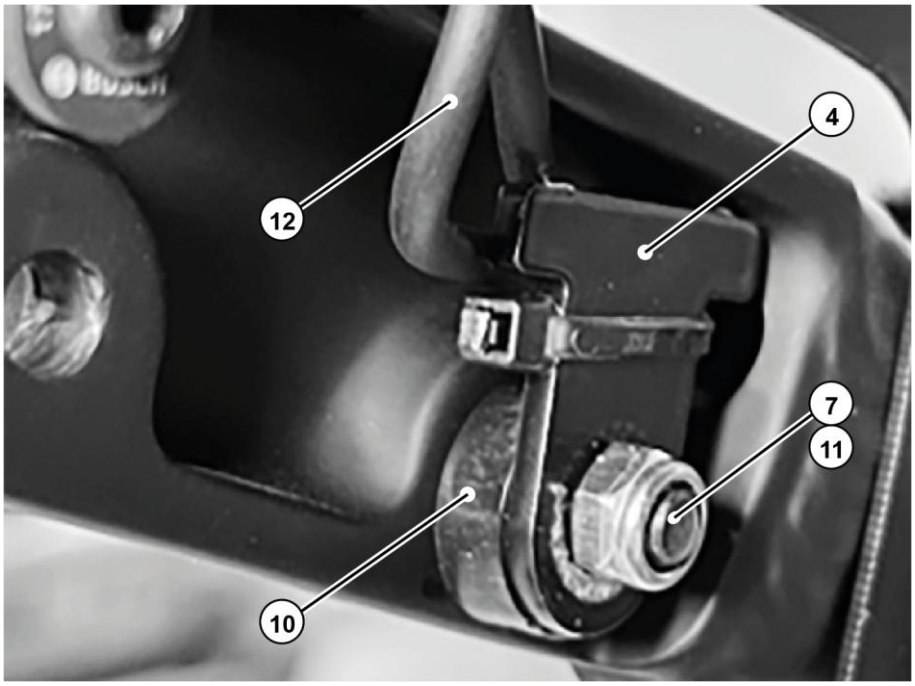

Abb. 04

Abdeckkappe befestigen

Abeckkappe (2) befestigen.

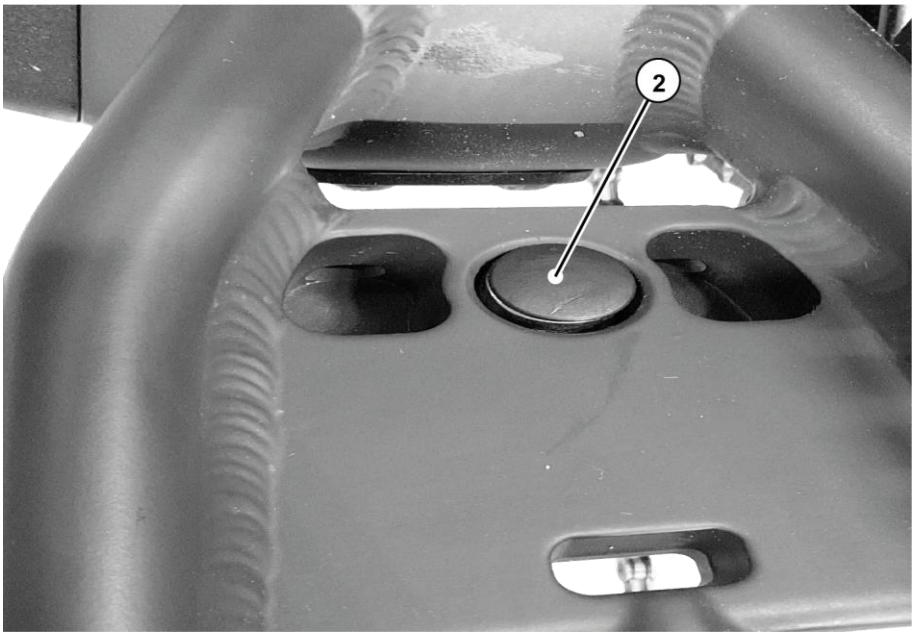

Abb. 05

Wiedereinbau

Hinterrad wieder einbauen.

Riese & Müller GmbH · Am Alten Graben 2 · 64367 Mühltal · Germany
Tel.: +49 6151 36686-0 · Fax: 06151/36686-489 · team@r-m.de · www.r-m.de

RIESE & MÜLLER

Multicharge3 two-legged kickstand (Vario/Rohloff)

Art.-No. 234191, VBK0611, VBK0651 Dated: 30.01.2026

Dealer Assembly instruction

NOTICE

Only allow qualified personnel to assemble the two-legged kickstand.

Scope of delivery

No.	Naming	Art.-No.	Quantitiy
1	Two-legged kickstand Ursus 80 JumboII 80kg 300mm black MY19	190046	1x
2	Cover cap PE Allen 8.2/16 (not shown)	233179	1x
3	Kickstand Plate Multicharger MY21 Anti-rotation lock kickstand	210244	1x
4	Fixing plate dropout (not shown)	210794	1x
5	Fixing plate with idler pulley (pre-assembled, only for variant: Rohloff)	------	1x
6	Cylinder head bolt M10x50mm Allen key (84) (not shown)	190478	1x
7	Countersunk head screw M5x20mm TX25 burnished (142) (not shown)	190483	1x
8	Pan head screw M 6x16 (249) (not shown)	210848	2x
9	Washer 6x12x1.2 (AFNOR Z6) black (13) (not shown)	231372	2x
10	Spacer CM 6.4 x 15 x l = 5 PE black (not shown)	9118900	1x
11	Hexagon nut M5 self-locking (43) (not illustrated)	9109300	1x
--	Dealer Assembly instructions Multicharger3 two-legged kickstand Multicharger3 Vario | Rohloff VBK0611 | VBK0651 (not shown)	234191	1x

Required safety equipment

No.	Naming	Number / Quantity
----	Loctite® 243 medium-strength, blue, threadlocker (n. incl.)	as required
----	Cable ties (not included)	as required

Parts overview

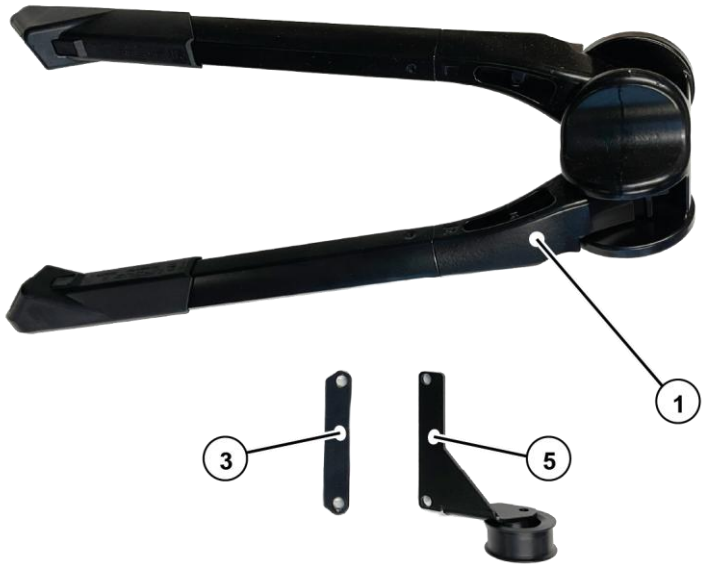

Fig. 01

Riese & Müller GmbH · Am Alten Graben 2 · 64367 Mühltal · Germany

Tel.: +49 6151 36686-0 · Fax: 06151/36686-489 · team@r-m.de · www.r-m.de

RIESE & MÜLLER

Prerequisite

- - Rear wheel is removed.
- - Cable speed sensor is disconnected from the drop-out end of the fixing plate.
- - The drop-out end of the fixing plate has been removed.

Prepare the kickstand

Set the stand (1) to the setting dimensions X = 510 mm; Y = 310 mm and Z = 315 mm.

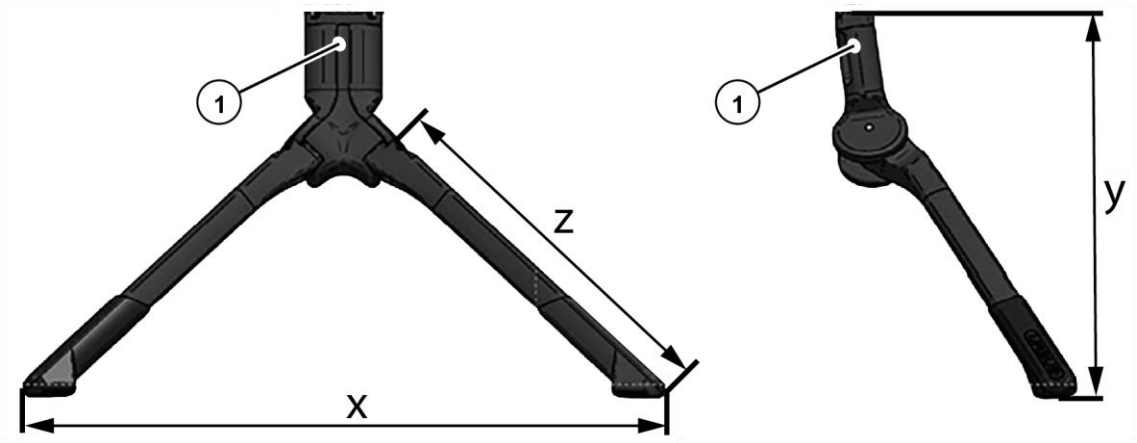

Fig. 02

(Continued next page)

Fastening the kickstand

1. Position the stand (1) in the installation space and fasten with the fastening element (6) (from the frame side). Secure the fastening element (6) with Loctite. Observe the tightening torque: Tightening torque = 40 Nm.
2. Kickstand plate (3) and mounting plate with idler pulley (5) (only variant: Rohloff) 2x with fastening element (8) and (9). Observe the tightening torque: Tightening torque = 10 Nm.

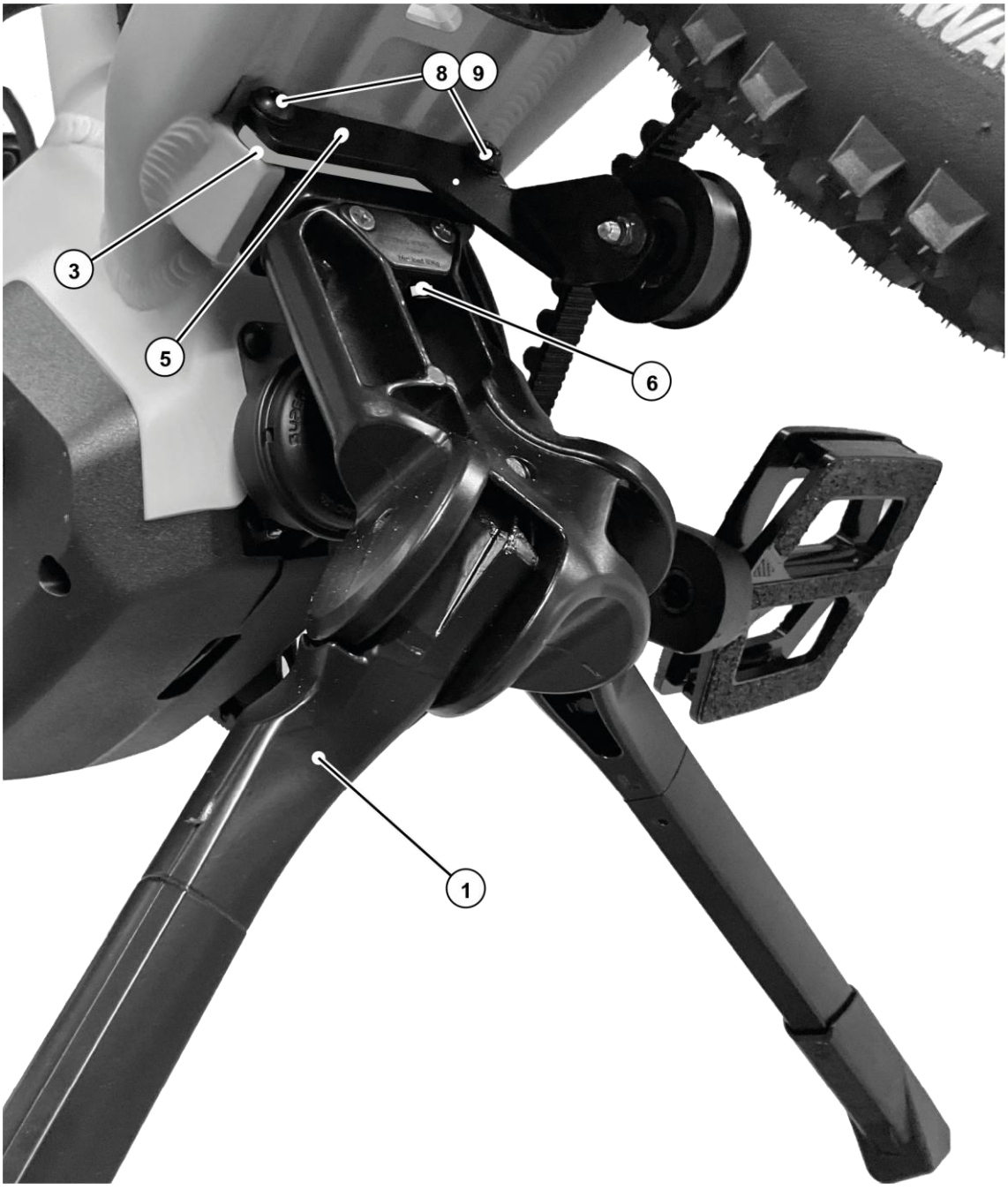

Fig. 03

Fastening the fixing plate drop-out end

1. Fasten the cable speed sensor (12) to the drop-out end of the fixing plate (4) using cable ties (reassembly).
2. Position the fixing plate drop-out end (4) and spacer (10) in the installation space and fasten with fastening elements (7) and (11).

Multicharge3 Zweibeinständer (Vario/Rohloff)

Art.-Nr. 234191, VBK0611, VBK0651 Stand: 30.01.2026

Montageanleitung Handel

HINWEIS

Die Montage des Zweibeinständers darf nur von Fachpersonal durchgeführt werden.

Lieferumfang

Nr.	Benennung	Art.-Nr.	Anzahl
3. 1	4. Ständer Zweibeinständer Ursus 80JumboII 80kg 300mm schwarz MY19	5. 190046	6. 1x
7. 2	8. Abdeckkappe PE Inbus 8,2/16 (o. Abb.)	9. 233179	10. 1x
11. 3	12. Kickstand Plate Multicharger MY21 Verdrehsicherung Ständer	13. 210244	14. 1x
15. 4	16. Fixierplatte Ausfallende (o. Abb.)	17. 210794	18. 1x
19. 5	20. Befestigungsplatte mit Umlenkrolle (vormontiert, nur für Variante: Rohloff)	21. ------	22. 1x
23. 6	24. Zylinderkopfschraube M10x50mm Inbus (84) (o. Abb.)	25. 190478	26. 1x
27. 7	28. Senkkopfschraube M5x20mm TX25 brüniert (142) (o. Abb.)	29. 190483	30. 1x
31. 8	32. Linsenkopfschraube M 6x16 (249) (o. Abb.)	33. 210848	34. 2x
35. 9	36. Scheibe 6x12x1.2 (AFNOR Z6) schwarz (13) (o. Abb.)	37. 231372	38. 2x
39. 10	40. Spacer CM 6.4 x 15 x l = 5 PE schwarz (o. Abb.)	41. 9118900	42. 1x
43. 11	44. Sechskantmutter M5 selbstsichernd (43) (o. Abb.)	45. 9109300	46. 1x
47. --	48. Anleitung Zweibeinständer Multicharger3 Vario | Rohloff VBK0611 | VBK0651 (ohne Abb.)	49. 234191	50. 1x

Benötigte Sicherungsmittel

Nr.	Benennung	Anzahl / Menge
51. ---	52. Loctite® 243 mittelfest, blau, Schraubensicherung (kein Lieferumfang)	53. nach Bedarf
54. ---	55. Kabelbinder (kein Lieferumfang)	56. nach Bedarf

Teileübersicht

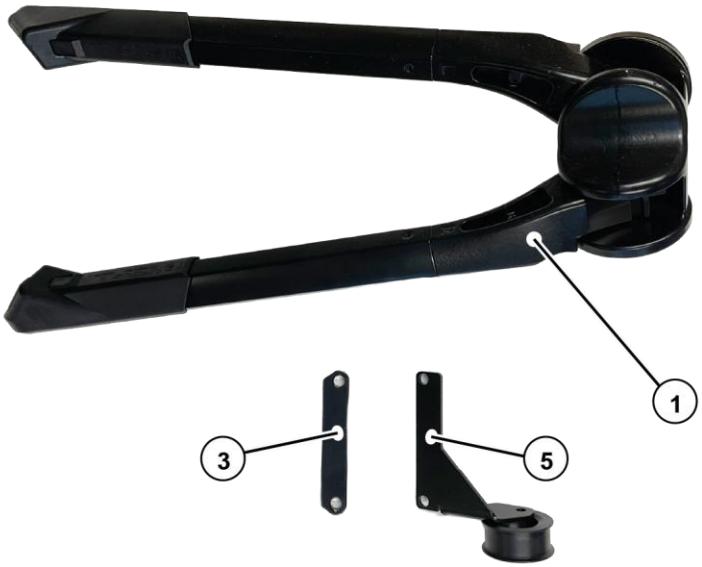

Abb. 01

Riese & Müller GmbH · Am Alten Graben 2 · 64367 Mühltal · Germany
Tel.: +49 6151 36686-0 · Fax: 06151/36686-489 · team@r-m.de · www.r-m.de

Voraussetzung

Hinterrad ist ausgebaut.

Kabel-Speed-Sensor ist von Fixierplatte-Ausfallende getrennt.

Fixierplatte-Ausfallende ist ausgebaut.

Ständer vorbereiten

Ständer (1) auf die Einstellmaße X = 510 mm; Y = 310 mm und Z = 315 mm einstellen.

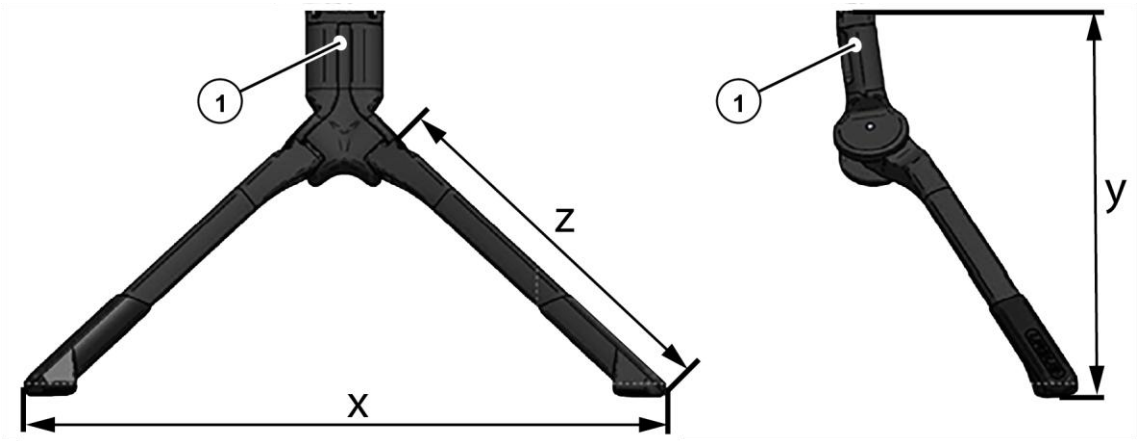

Abb. 02

(weiter nächste Seite)

Ständer befestigen

Ständer (1) im Einbauraum positionieren und mit Befestigungselement (6) (von Rahmenseite) befestigen. Befestigungselement (6) mit Loctite sichern. Anzugsmoment beachten: Anzugsmoment = 40 Nm.

Kickstand Plate (3) und Befestigungsplatte mit Umlenkrolle (5) (nur Variante: Rohloff) 2x mit Befestigungselement (8) und (9) befestigen. Anzugsmoment beachten: Anzugsmoment = 10 Nm.

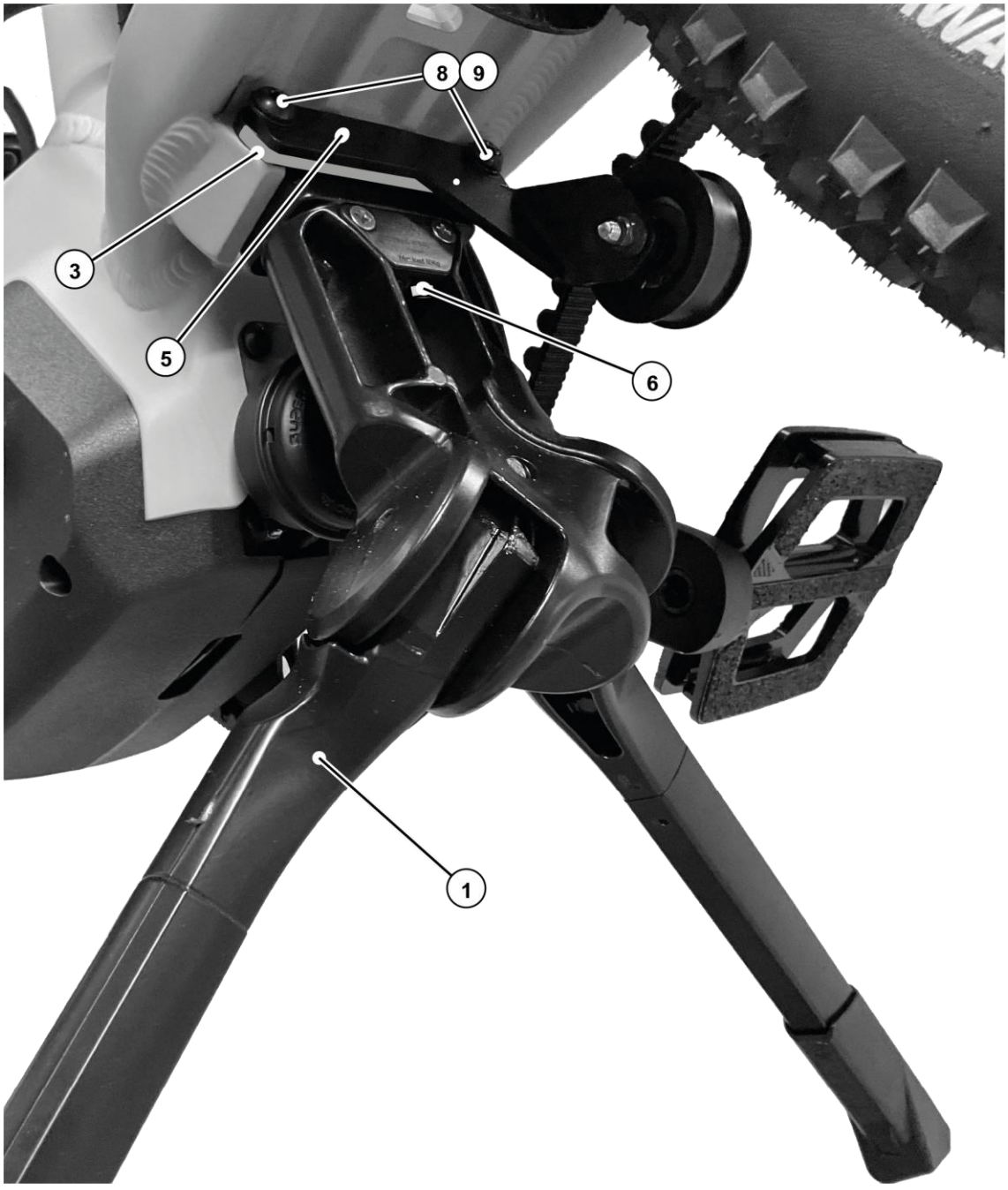

Abb. 03

Fixierplatte-Ausfallende befestigen

57. Kabel-Speed-Sensor (12) an Fixierplatte-Ausfallende (4) mit Kabelbinder befestigen (Wiedermontage).

Fixierplatte-Ausfallende (4) und Spacer (10) im Einbauraum positionieren und mit Befestigungselementen (7) und (11) befestigen.

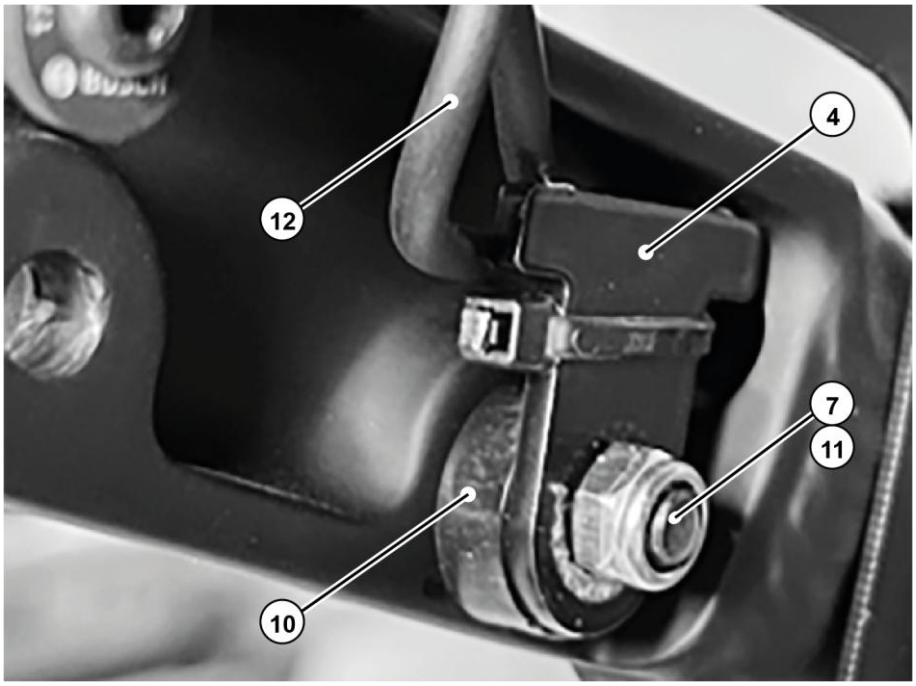

Abb. 04

Abdeckkappe befestigen

Abeckkappe (2) befestigen.

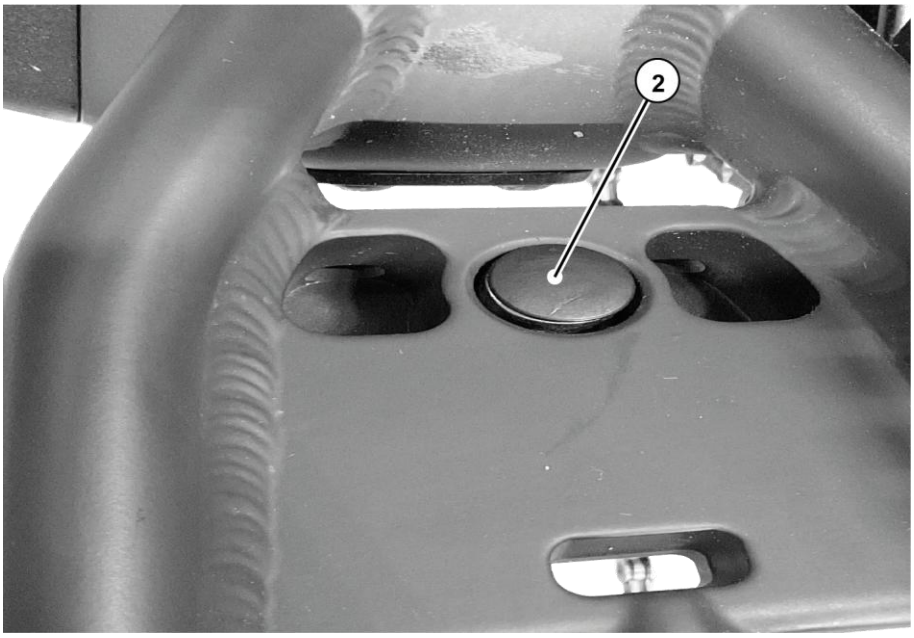

Abb. 05

Wiedereinbau

Hinterrad wieder einbauen.

Multicharge3 two-legged kickstand (Vario/Rohloff)

Art.-No. 234191, VBK0611, VBK0651 Dated: 30.01.2026

Dealer Assembly instruction

NOTICE

Only allow qualified personnel to assemble the two-legged kickstand.

Scope of delivery

No.	Naming	Art.-No.	Quantitiy
58. 1	59. Two-legged kickstand Ursus 80 JumboII 80kg 300mm black MY19	60. 190046	61. 1x
62. 2	63. Cover cap PE Allen 8.2/16 (not shown)	64. 233179	65. 1x
66. 3	67. Kickstand Plate Multicharger MY21 Anti-rotation lock kickstand	68. 210244	69. 1x
70. 4	71. Fixing plate dropout (not shown)	72. 210794	73. 1x
74. 5	75. Fixing plate with idler pulley 76. (pre-assembled, only for variant: Rohloff)	77. ------	78. 1x
79. 6	80. Cylinder head bolt M10x50mm Allen key (84) (not shown)	81. 190478	82. 1x
83. 7	84. Countersunk head screw M5x20mm TX25 burnished (142) (not shown)	85. 190483	86. 1x
87. 8	88. Pan head screw M 6x16 (249) (not shown)	89. 210848	90. 2x
91. 9	92. Washer 6x12x1.2 (AFNOR Z6) black (13) (not shown)	93. 231372	94. 2x
95. 10	96. Spacer CM 6.4 x 15 x l = 5 PE black (not shown)	97. 9118900	98. 1x
99. 11	100. Hexagon nut M5 self-locking (43) (not illustrated)	101. 9109300	102. 1x
103. --	104. Dealer Assembly instructions Multicharger3 two-legged kickstand Multicharger3 Vario | Rohloff VBK0611 | VBK0651 (not shown)	105. 234191	106. 1x

Required safety equipment

No.	Naming	Number / Quantity
107. ---	108. Loctite® 243 medium-strength, blue, threadlocker (n. incl.)	109. as required
110. ---	111. Cable ties (not included)	112. as required

Parts overview

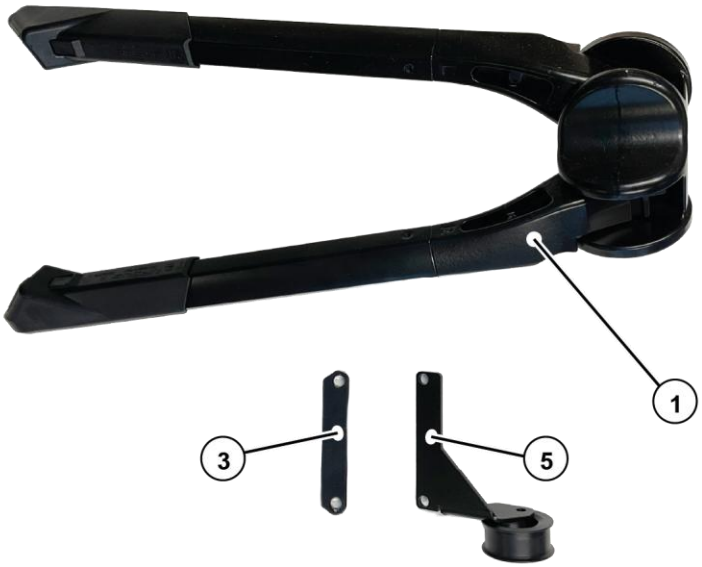

Fig. 01

Riese & Müller GmbH · Am Alten Graben 2 · 64367 Mühltal · Germany
Tel.: +49 6151 36686-0 · Fax: 06151/36686-489 · team@r-m.de · www.r-m.de

Prerequisite

- Rear wheel is removed.
- Cable speed sensor is disconnected from the drop-out end of the fixing plate.
- The drop-out end of the fixing plate has been removed.

Prepare the kickstand

Set the stand (1) to the setting dimensions X = 510 mm; Y = 310 mm and Z = 315 mm.

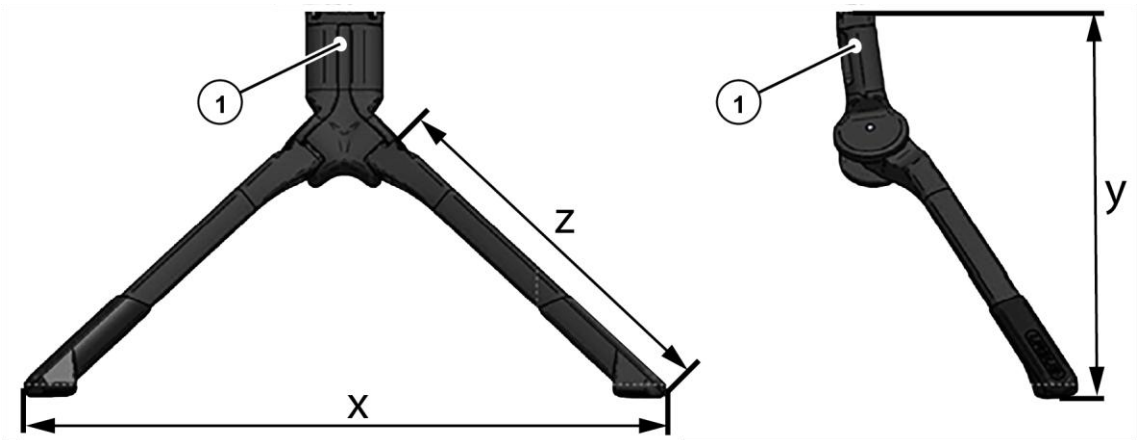

Fig. 02

(Continued next page)

Fastening the kickstand

113. Position the stand (1) in the installation space and fasten with the fastening element (6) (from the frame side). Secure the fastening element (6) with Loctite. Observe the tightening torque: Tightening torque = 40 Nm.

Kickstand plate (3) and mounting plate with idler pulley (5) (only variant: Rohloff) 2x with fastening element (8) and (9). Observe the tightening torque: Tightening torque = 10 Nm.

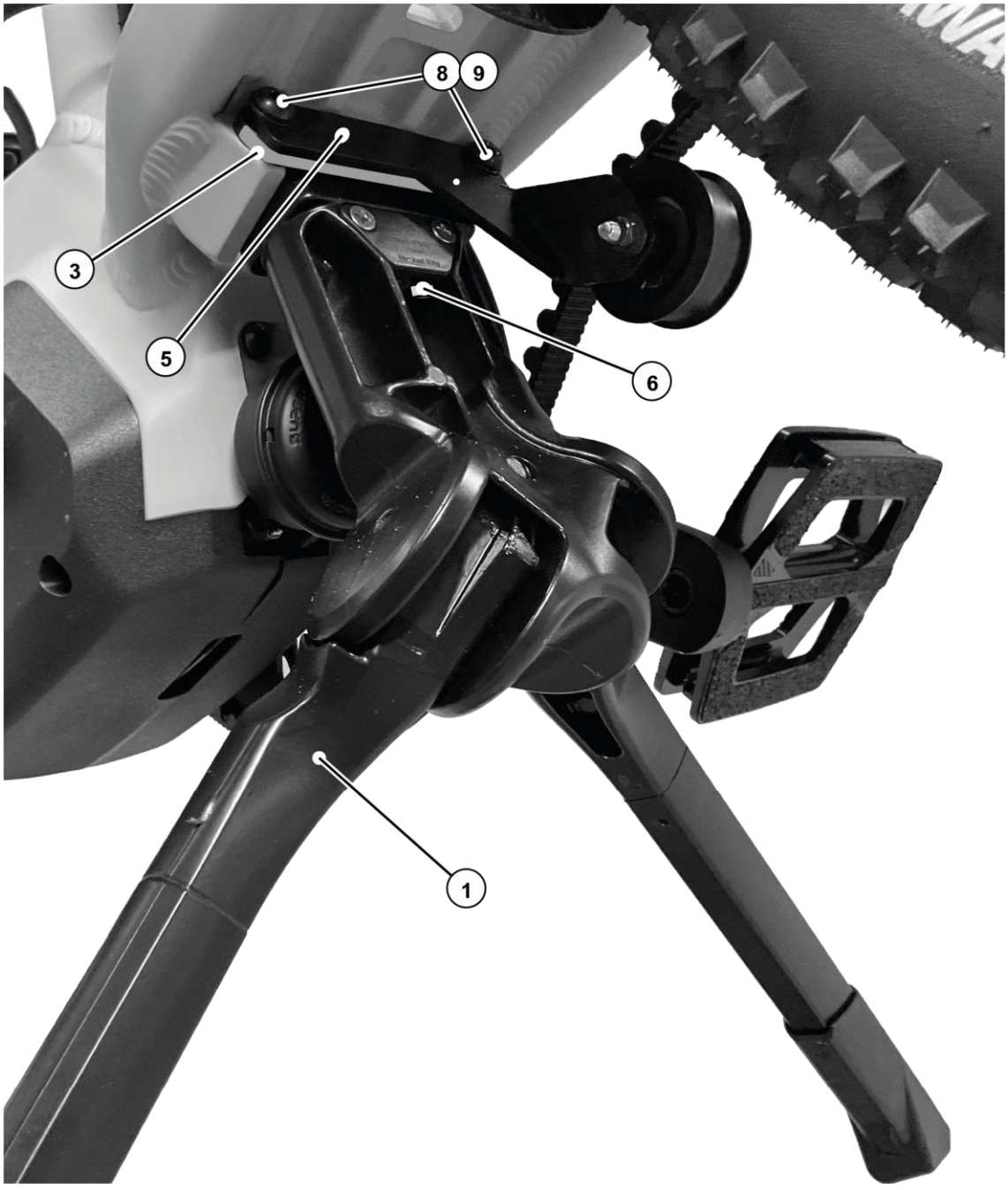

Fig. 03

Fastening the fixing plate drop-out end

114. Fasten the cable speed sensor (12) to the drop-out end of the fixing plate (4) using cable ties (reassembly).

Position the fixing plate drop-out end (4) and spacer (10) in the installation space and fasten with fastening elements (7) and (11).

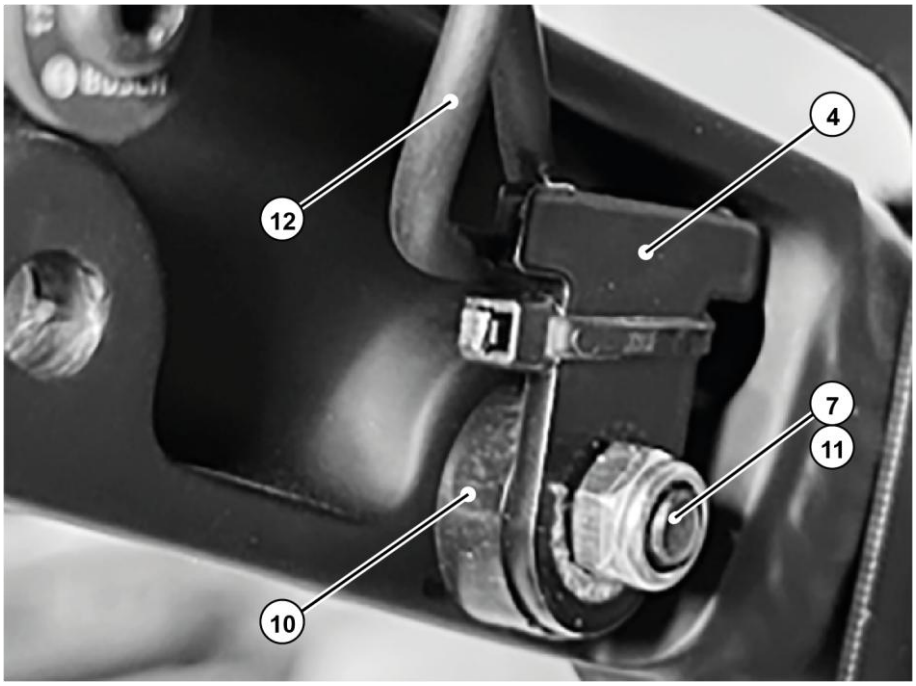

Fig. 04

Fastening the cover cap

Fasten the cover cap (2).

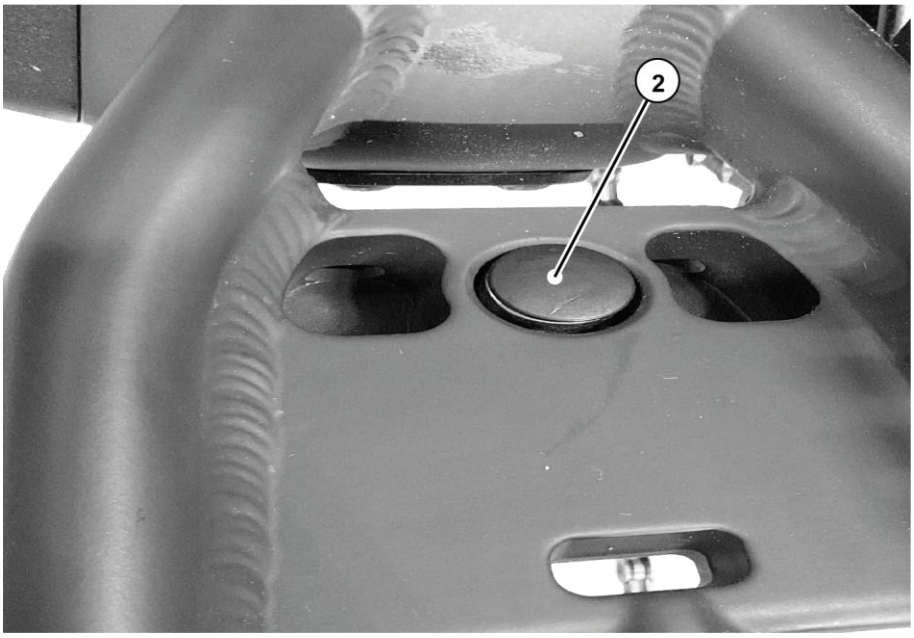

Fig. 05

Refitting

Refit the rear wheel.

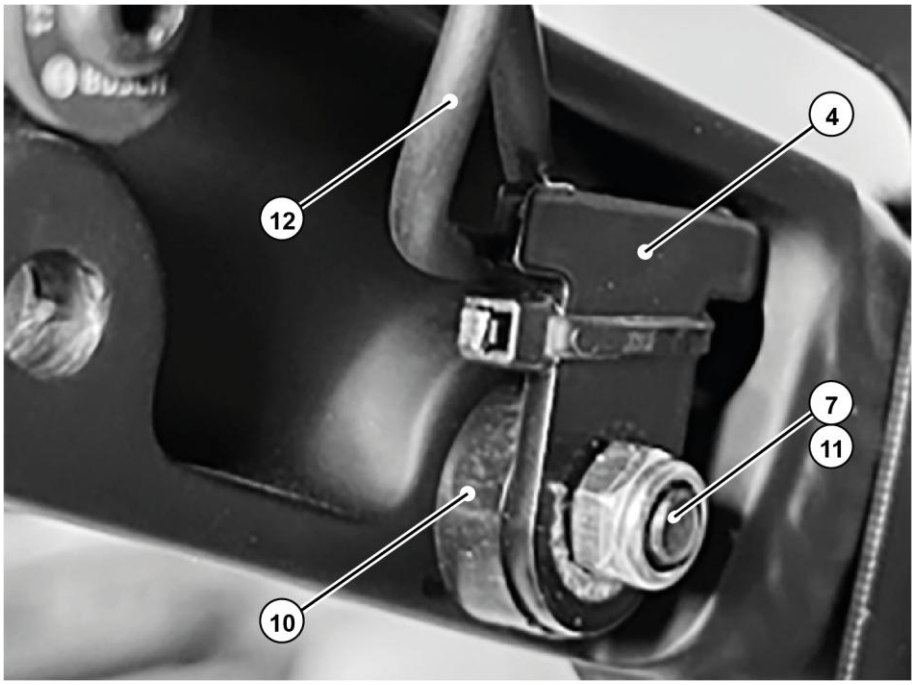

Fig. 04

Fastening the cover cap

Fasten the cover cap (2).

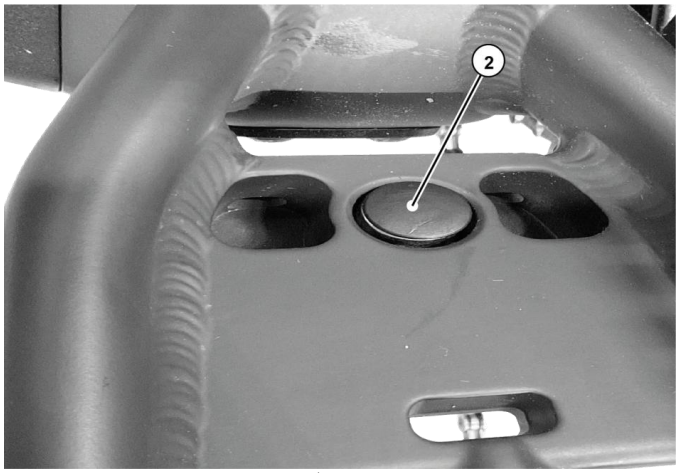

Fig. 05

Refitting

Refit the rear wheel.

Speichenschutz-Safety-Bar-Kit ab MY26 (VBK0619)

Montageanleitung Handel

HINWEIS
Die Montage Speichenschutz-Safety-Bar-Kit darf nur von Fachpersonal durchgeführt werden

Lieferumfang

Nr.	Benennung	Anzahl
1	Speichenschutz Sideloader rechts part1	1 Stück
2	Speichenschutz Sideloader rechts part2	1 Stück
3	Speichenschutz Sideloader links part1	1 Stück
4	Speichenschutz Sideloader links part2	1 Stück
5	Klett Kabelbinder 12,5 x 200mm, schwarz für Multicharger Speichenschutz (ohne Abbildung)	25 Stück
6	Senkkopfschraube M5x12mm TX25 brüniert ISO 14581 A2 (ohne Abbildung)	4 Stück
	mit Unterlegscheibe D8.4 DIN 125 A2 schwarz 16x8.4x1.6 (ohne Abbildung)	4 Stück

Teileübersicht

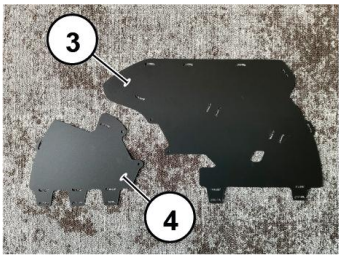

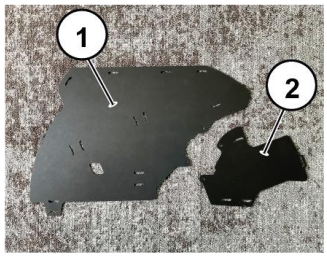

Voraussetzung

Der Bremssattel am Hinterrad ist eingestellt. Speichenschutz, rechts und links befestigen

TIPP
Für eine leichtere Montage des Speichenschutzes Hinterrad vorher ausbauen.

1. Speichenschutz (1) bzw. (3) und (2) bzw. (4) zwischen Sitzstrebe (7) und Hinterrad positionieren.

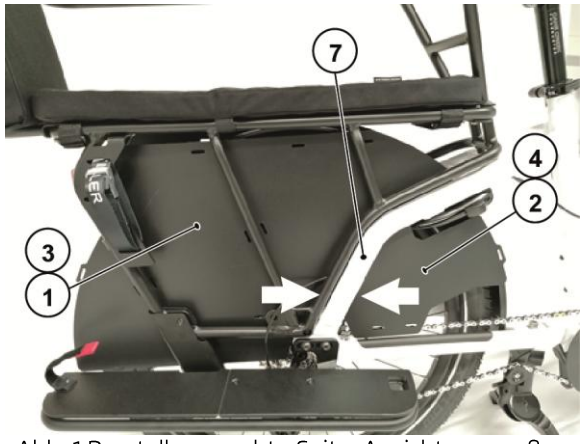

Abb. 1 Darstellung rechte Seite, Ansicht von außen

2. Speichenschutz (3) bzw. (1) und (4) bzw. (2) mit 2x Befestigungselement (6) miteinander an der Sitzstrebe (7) befestigen.

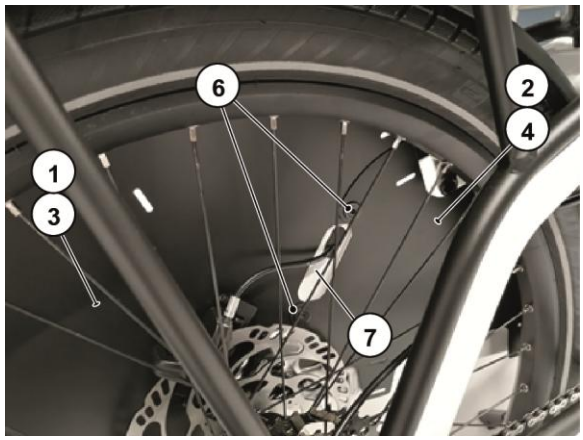

Abb. 2: Darstellung linke Seite, Ansicht von innen

Speichenschutz, rechts mit Klett-Kabelbinder befestigen

1. Follow-me (8) aufklappen.

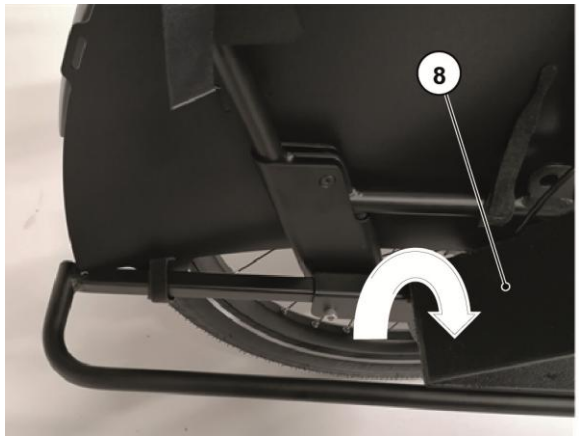

Abb. 3

2. Speichenschutz mit 11x Klett-Kabelbinder (5) befestigen.

Riese & Müller GmbH · Am Alten Graben 2 · 64367 Mühltal · Germany
Tel.: +49 6151 36686-0 · Fax: 06151/36686-489 · team@r-m.de · www.r-m.de

RIESE & MÜLLER

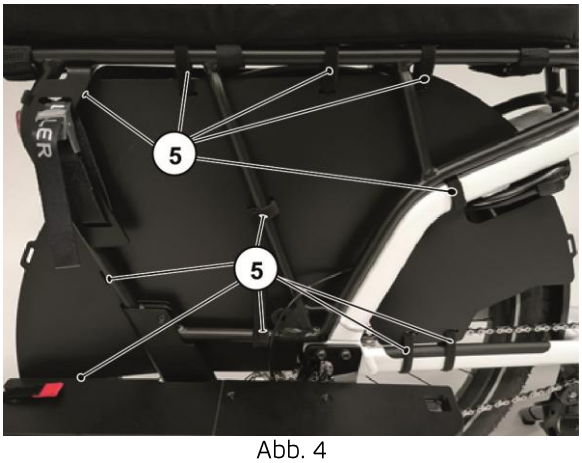

Abb. 4

3. Follow-me (8) zuklappen, siehe Abb. 3.

Speichenschutz, links mit Klett-Kabelbinder befestigen

1. 6x Befestigungselement (9) entfernen und für die Montage aufbewahren.
2. PP-Board (10) abnehmen.

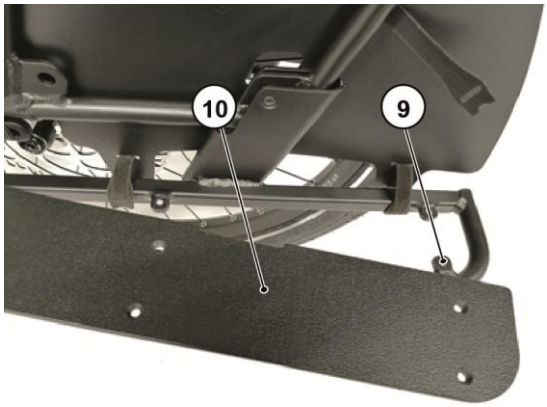

Abb. 5

3. Speichenschutz mit 12x Klett-Kabelbinder entsprechend der Montagereihenfolge der rechten Seite befestigen (ohne Abbildung).
4. PP-Board (10) mit 6x Befestigungselement (9) befestigen, siehe Abb. 5.

Speichenschutz, rechts und links verbinden

1. Speichenschutz, rechts und links vorne mit Klett-Kabelbinder (5) verbinden.

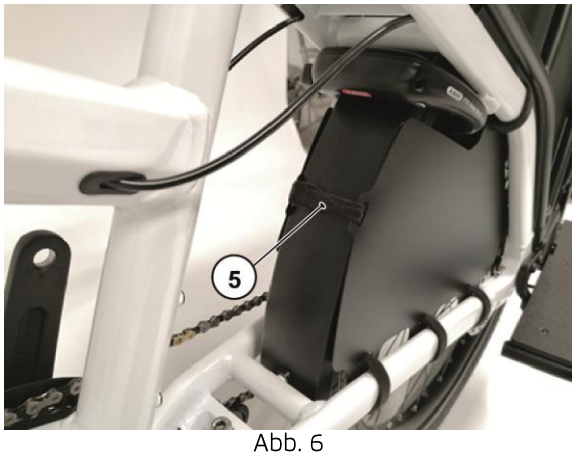

Abb. 6

2. Speichenschutz, rechts und links hinten mit Klett-Kabelbinder (5) verbinden.

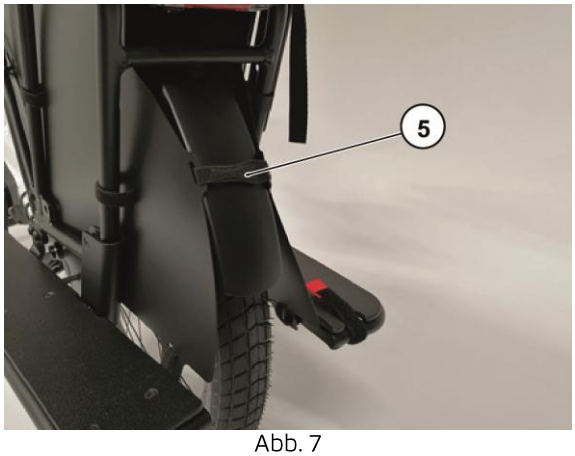

Abb. 7