Schutzblech Set Load ab MY25 SF22 Mobie34

Art-Nr. 233786 VBK0595 Stand: 02.10.2025

Montageanleitung Handel

HINWEIS
Die Montage Schutzblech Set Load darf nur von Fachpersonal durchgeführt werden.

Lieferumfang

Nr.	Benennung	Art-Nr.	Anzahl
2	Schutzblech VR 20" SKS A69R für Mobie34 mit Spoiler	230462	1x
2.1	Spoiler	------	1x
3	Schutzblechstrebe Unterlauf SKS 69 B240 Schutzblechstrebe ohne Knick (n. nicht zugeschnitten)	211047	2x
3.1	Schutzblechstrebe Unterlauf 195mm (zugeschnitten)	(230437)	(1x)
3.2	Schutzblechstrebe Unterlauf 210mm (zugeschnitten)	(230438)	(1x)
4	Strebenaufnahme SKS Baugruppe rechts fest	201190	1x
5	Strebenaufnahme SKS Baugruppe links fest	201191	1x
6	Strebenaufnahme SKS Baugruppe rechts teilbar	200582	1x
7	Strebenaufnahme SKS Baugruppe links teilbar	200798	1x
8	Schutzblechadapter SKS Suntour 3010255630 schwarz Adapter gerade	160080	2x
9	Haltewinkel 90°Schutzblechbefestigung (ohne Abb.)	221275	2x
10	Haltewinkel 90° VR Schutzblech 20x21,5mm mit 5mm und 6mm Bohrung (ohne Abb.)	221614	1x
11	Kabelschelle schwarz (P-Clip) 4,8mm 1890016699 4,8mm (ohne Abb.)	180361	2x
12	Abdeckaufkleber (ohne Abb.)	170328	1x

Tabelle 01: Vorderrad



Teileübersicht 01: Vorderrad

Lieferumfang

Nr.	Benennung	Art-Nr.	Anzahl
16	Kabelschelle schwarz (P-Clip) 4,8mm 1890016699 4,8mm (ohne Abb.)	180361	2x
17	Schutzblech HR 26" SKS65 Load / lang mit Bohrungen	200430	1x
18	Schutzblech HR 26" SKS65 Load / kurz 6617 5672 (ohne Abb.)	200428	1x
19	Schutzblechstrebe Unterlauf SKS B305 8127 schwarz	170326	1x
20	Schutzblechstrebe Unterlauf SKS B335 0000008127 schwarz	170334	1x
21	Strebenaufnahme SKS Baugruppe rechts fest	201190	2x
22	Strebenaufnahme SKS Baugruppe links fest	201191	2x
23	Schrumpfschlauch 9,5/4,8mm / 27cm (ohne Abb.)	190771	1x

Tabelle 02: Hinterrad

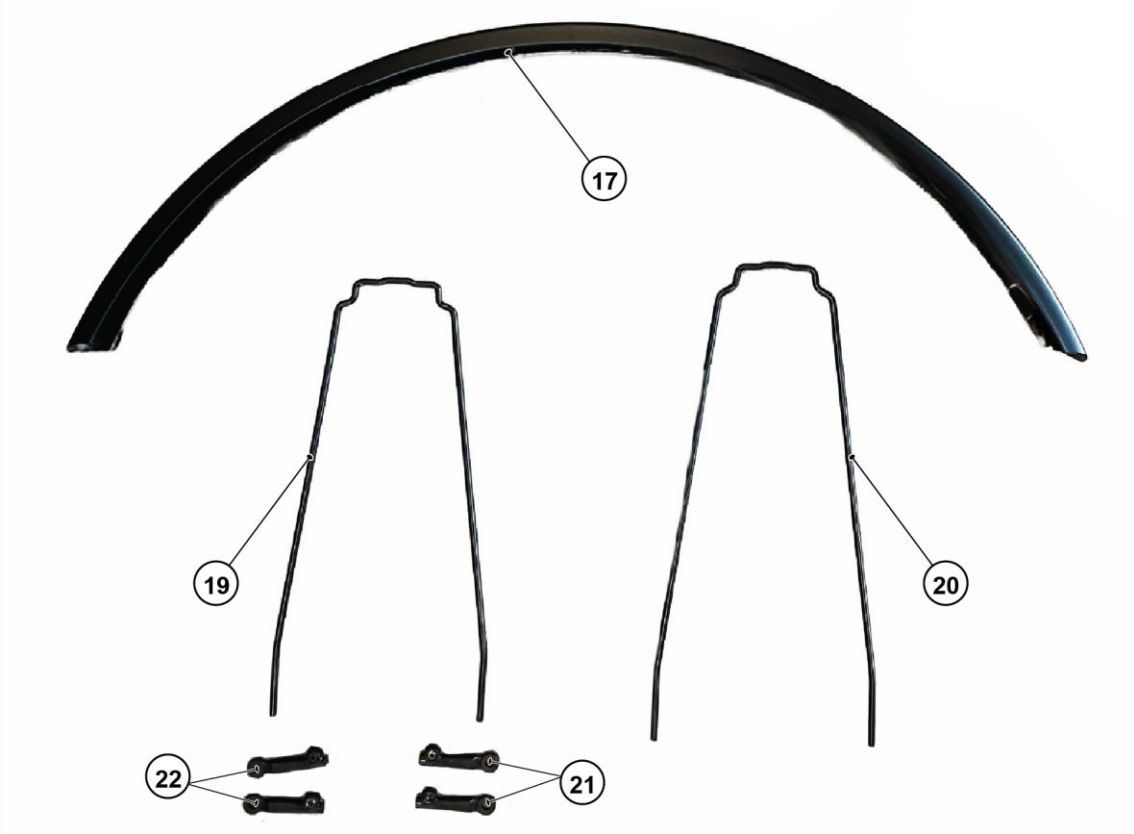

Teileübersicht 02: Hinterrad

Lieferumfang

Nr.	Benennung	Art-Nr.	Anzahl
01	Mehrbereichsblindniete Flachkopf 4x10 (217)	210850	1x
02	U-Scheibe M4 mittel d= 4,3 mm (17)	9721526	1x
03	Senkkopfschraube M5x16mm TX25 brüniert (140)	180544	6x
04	Unterlegscheibe D8.4 DIN 125 A2 schwarz (7)	210634	6x
05	Kotflügelscheiben M5 (21)	180465	4x
06	U-Scheibe M5 groß (18)	9721514	1x
07	Flanschmutter M5 selbstsichernd brüniert (50)	231758	6x
09	Linsenkopfschraube M6x8mm Polylok (107)	170520	1x
010	Scheibe 6x12x1.2 (AFNOR Z6) schwarz (13)	231372	1x
011	Mutter M4 Edelstahl SKS	170350	2x
012	Schraube M4x12 Inbus SKS 2907	170351	2x
013	Schraube M5x10 SKS 2906 mit Polylok grün	231015	2x
014	Linsenkopfschraube brüniert M5 x 14mm (38)	220745	2x
015	Senkkopfschraube M5x14mm TX25 brüniert (231)	210765	2x
016	Linsenkopfschraube M5x12 Torx, brüniert (97)	210755	1x
017	Linsenkopfschraube M5x20 (100)	210849	2x
018	Scheibe 24x8,4x2 d8,4 (157)	------	1x

Tabelle 03: Kleinteile-Set, Vorder- und Hinterrad (ohne Abb.)

Schutzblech Hinterrad

Voraussetzungen

- Ausstattung mit Rohloff-Nabenschaltung: Kabelverbindung Schaltung ist getrennt.
- Ausstattung mit Vario-Nabenschaltung: Bowdenzug ist ausgehängt.
- Riemen ist entspannt bzw. Kette ist entfernt.
- Hinterrad ist ausgebaut.
- Ggf. Reflektor und Rücklicht sind ausgebaut.
- Schutzblech ist ausgebaut.

Schutzblech, vorbereiten

1. Schutzblechstreben (kurz) (19) und (lang) (20) am Schutzblech (17) positionieren und 2x mit Befestigungselementen (03), (04), [Außenseite-Schutzblech] und (05) (16) und (07) [Innenseite-Schutzblech] befestigen. Ausrichtung Befestigungselement (16) beachten: Befestigungselement (16) zeigt zur Radachse und nach hinten, Anzugsmoment: 4 Nm.
2. Lichtkabel für Rücklicht an Schutzblechstrebe linke Seite (20) mit Schrumpfschlauch (23) (ohne Abb.) befestigen.
3. Strebenaufnahme, rechts (21) und links (22) an Strebe (20) und (19) jeweils mit Befestigungselementen (019) und (020) (vormontiert) befestigen. Ausrichtung der Strebenaufnahmen beachten, Schraubenkopf muss nach außen zeigen. Anzugsmoment: 1 Nm.

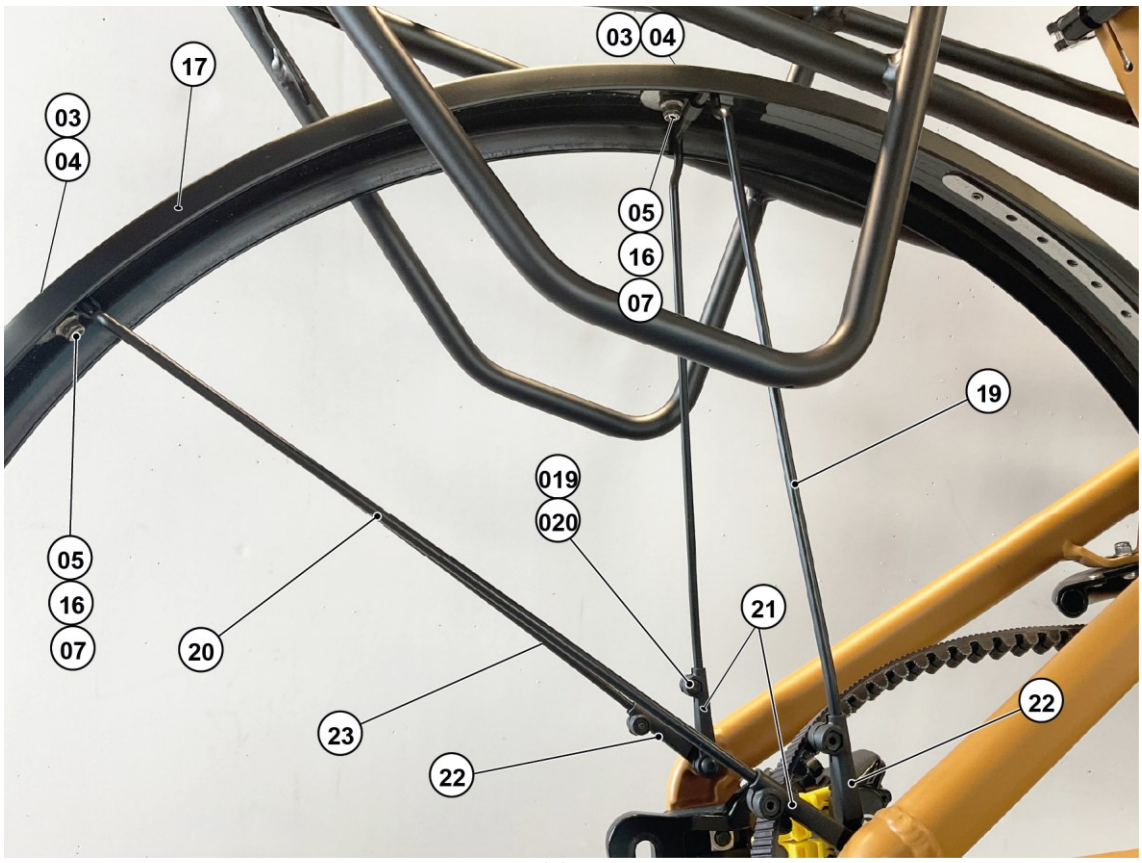

Abb. 01

Schutzblech und Schutzblech, kurz befestigen

1. Schutzblech (17) am Rahmen positionieren und mit Befestigungselement (016) am Rahmen befestigen. Anzugsmoment: 4 Nm.
2. Schutzblechstreben (19) und (20) mit Befestigungselement (017) am Rahmen befestigen. Anzugsmoment: 4 Nm.
3. Schutzblech, kurz (18) am Rahmen positionieren und 2x mit Befestigungselementen (03) und (04) befestigen. Anzugsmoment: 4 Nm.

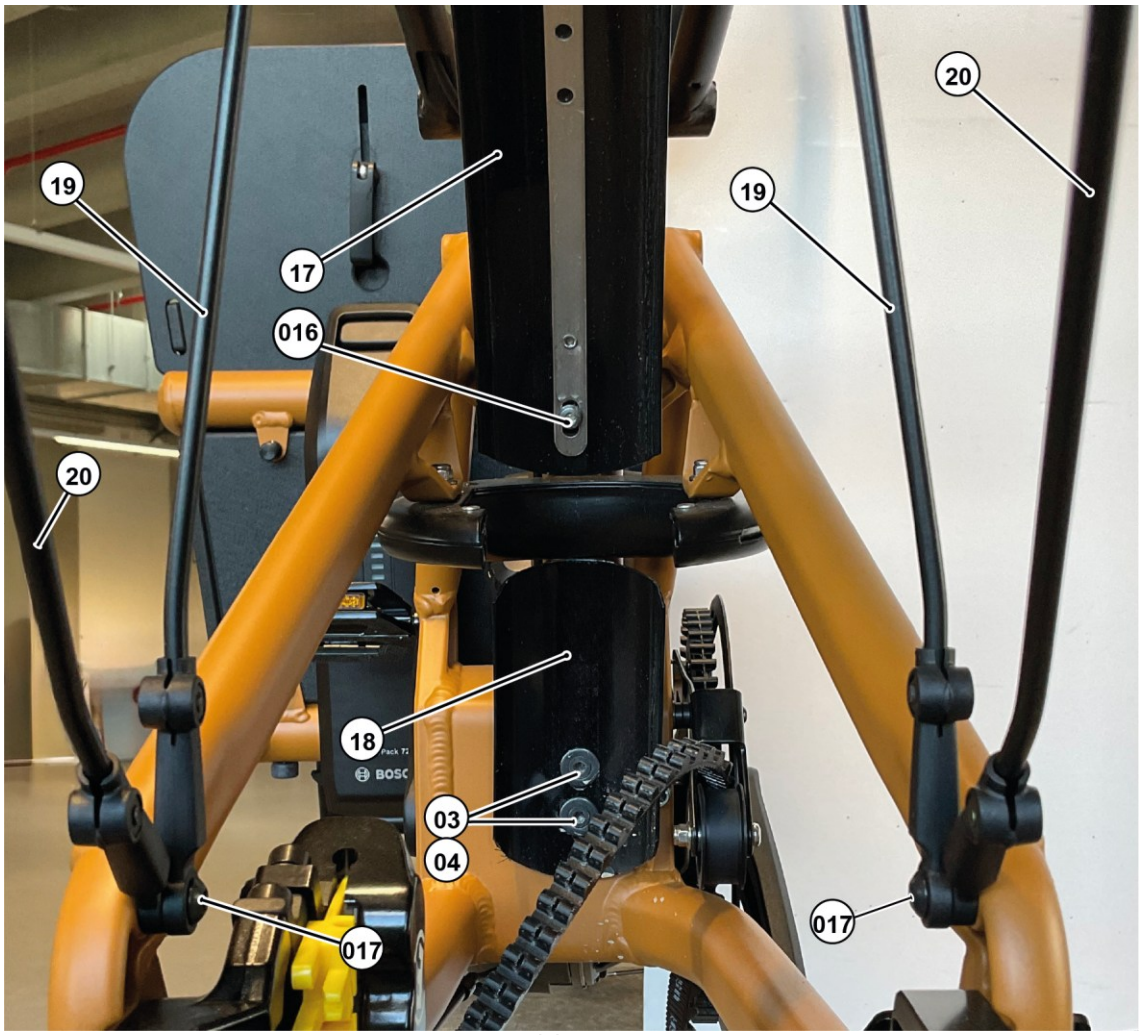

Abb. 02:

Wiedereinbau

Der Wiedereinbau erfolgt in umgekehrter Reihenfolge des Ausbaus.

- Ggf. Reflektor und Rücklicht einbauen.
- Hinterrad einbauen.
- Riemen einbauen und spannen, bzw. Kette einbauen.
- Ausstattung mit Vario-Nabenschaltung: Bowdenzug einhängen.
- Ausstattung mit Rohloff-Nabenschaltung: Kabelverbindung Schaltung wiederherstellen.

Einstellungen prüfen

- Freilauf Hinterrad prüfen
- Schutzblech ggf. einstellen.
- Bremssattel ggf. einstellen

Schutzblech Vorderrad

Voraussetzungen

- Vorderrad ist ausgebaut.
- Schutzblech ist ausgebaut.

Schutzblech mit Spoiler und Streben vorbereiten

1. Schutzblechstrebe (3.1) auf 195 mm ablängen.
2. Schutzblechstrebe (3.2) auf 210 mm ablängen.
3. Spoiler (2.1) auf Schutzblech (2) stecken, siehe Pfeil.
4. Schutzblechstrebe (3.1) an Schutzblech (2) positionieren.
5. Spoiler (2.1) zusammen mit Schutzblechstrebe (3.1) mit Befestigungselementen (03), (018), [Außenseite-Schutzblech] und (05) (11) und (07) [Innenseite-Schutzblech] befestigen. Anzugsmoment: 4 Nm. Ausrichtung beachten: Befestigungselement (05) liegt hinter Spoiler.
6. Schutzblechstrebe (3.2) am Schutzblech (2) positionieren und mit Befestigungselementen (03), (04), [Außenseite-Schutzblech] und (05) (11) und (07) [Innenseite-Schutzblech] befestigen. Anzugsmoment: 4 Nm.

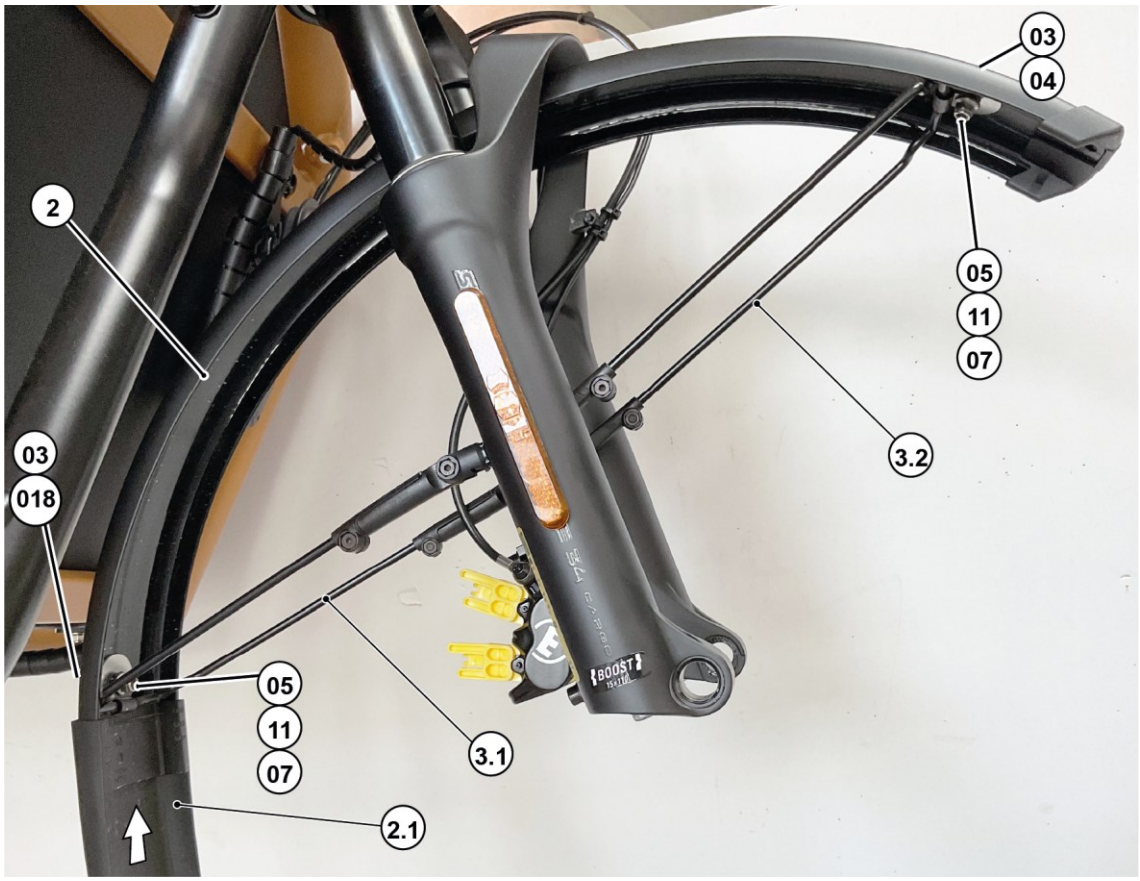

Abb. 03

(weiter nächste Seite)

7. Haltewinkel (10) an der Seite der Durchgangsbohrung mit Befestigungselementen (01) und (02) an Schutzblech (2) vernieten.
8. Durchgangsbohrung (019) des Schutzblechs (2) mit Abdeckaufkleber (20) verschließen.

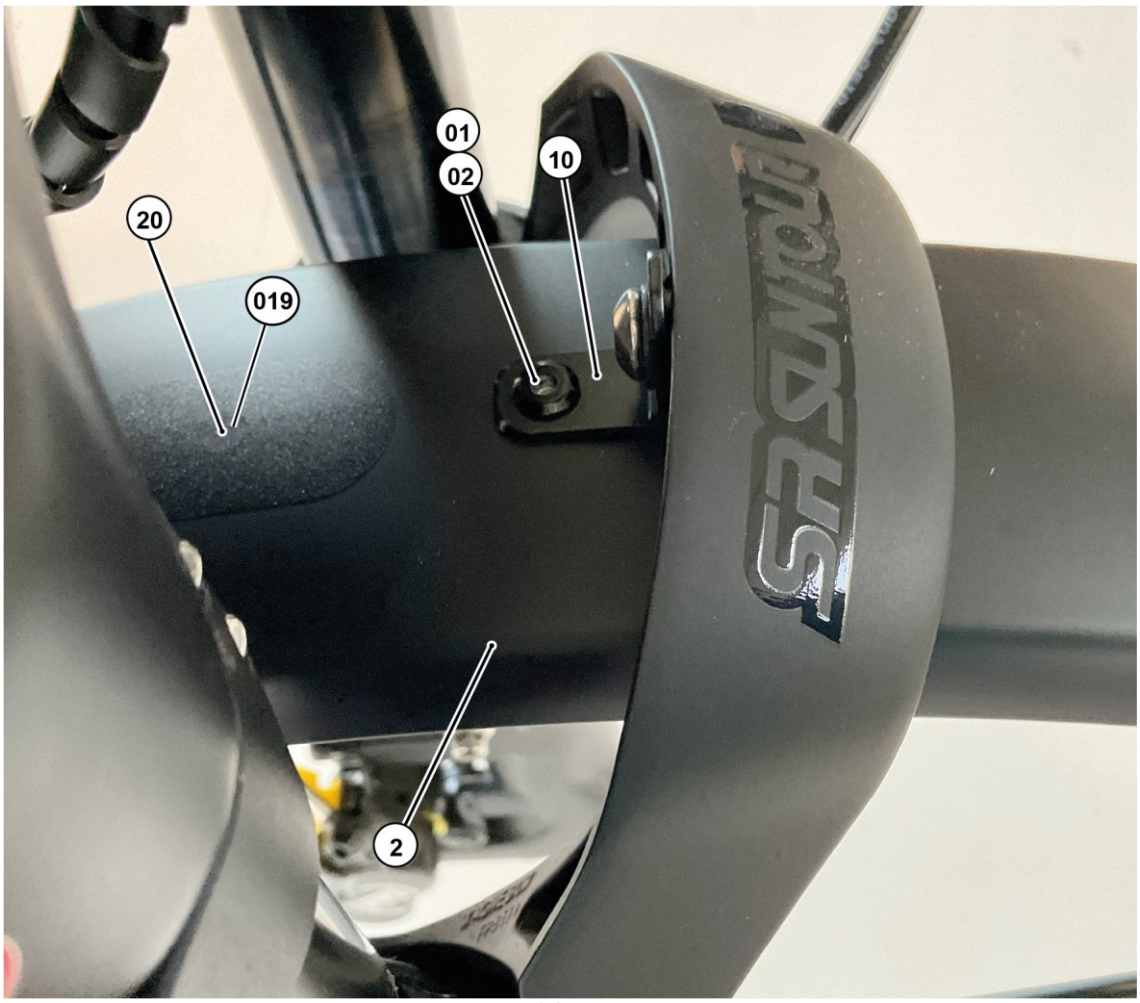

Abb. 04

Strebenaufnahme vorbereiten

1. Befestigungselement (013) in Schutzblechadapter (8) einsetzen.
2. Strebenaufnahme (5) an der langen Seite des Haltewinkels (9) mit den Befestigungselementen (014) und (07) befestigen. Spätere Montage an Gabel, linke Seite in Fahrtrichtung.
3. Strebenaufnahme (4) an der langen Seite des Haltewinkels (9) mit den Befestigungselementen (014) und (07) befestigen. Spätere Montage an Gabel, rechte Seite in Fahrtrichtung.

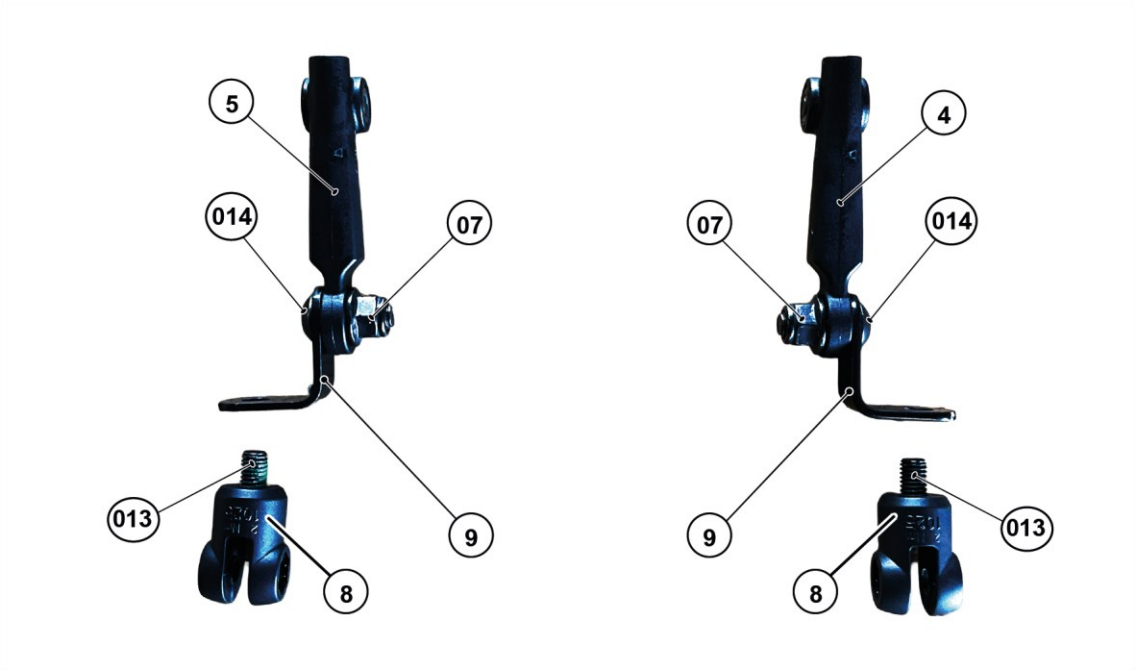

Abb. 05: Ansicht in Fahrtrichtung

Schutzblech befestigen

1. Schutzblech (2) mit Haltewinkel (10) (Langlochseite) mit Befestigungselementen (09) und (010) an Gabel (24) befestigen, Anzugsmoment = 4 Nm.

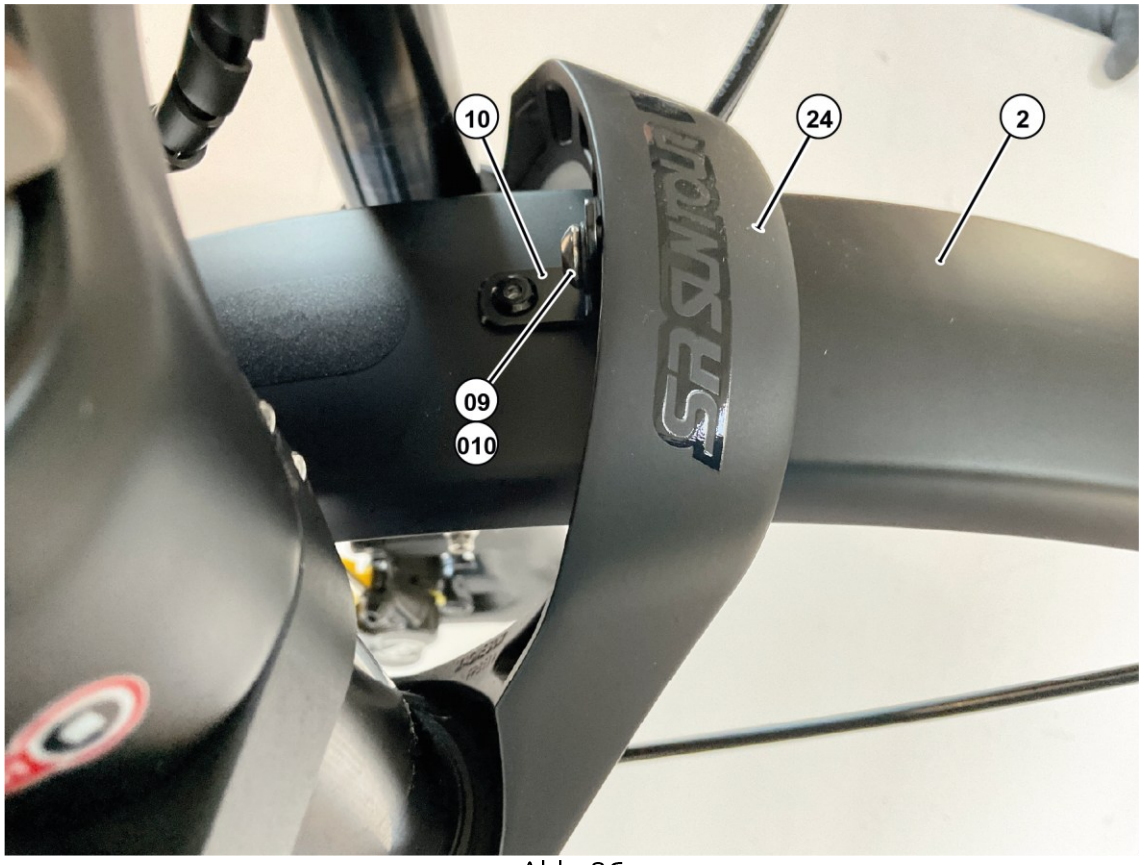

Abb. 06

(weiter nächste Seite)

2. Schutzblechstrebe (3.2) in Strebenaufnahmen (4) und (5) an vorbereiteter Strebenaufnahme einfädeln und mit Befestigungselementen (019) und (020) (vormontiert) befestigen, Anzugsmoment = 1 Nm.
3. Vorbereitete Strebenaufnahme mit Schutzblechadapter (8) rechts und links an der Gabel (24) befestigen.
4. Schutzblechstrebe (3.1) in Strebenaufnahmen (7) und (8) einfädeln und mit Befestigungselementen (019) und (020) (vormontiert) befestigen, Anzugsmoment = 1 Nm.
5. Strebenaufnahmen (7) und (8) mit Befestigungselementen (012) und (011) an Schutzblechadapter (8) befestigen, Anzugsmoment = 1 Nm.

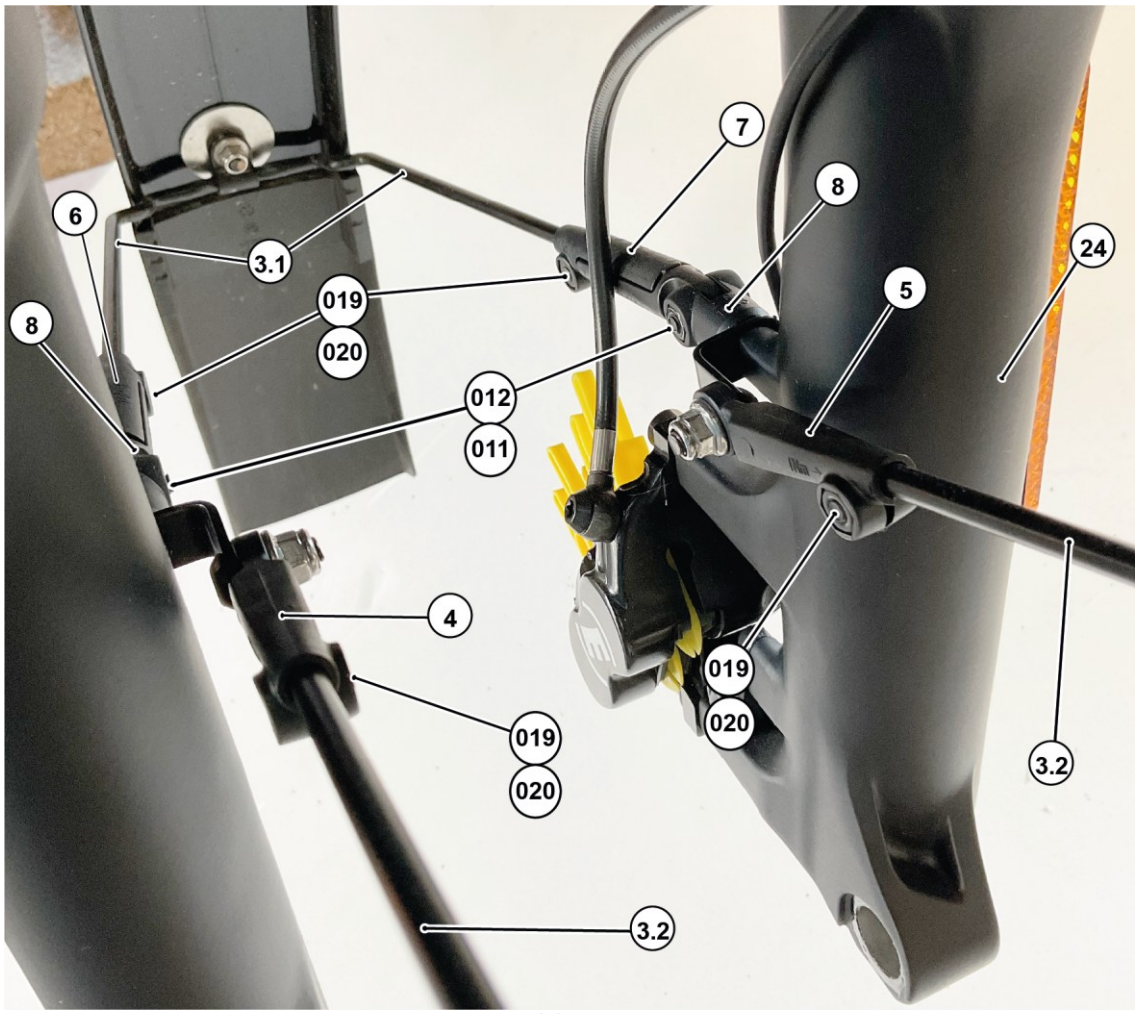

Abb. 07

Wiedereinbau

Der Wiedereinbau erfolgt in umgekehrter Reihenfolge des Ausbaus.

- Vorderrad einbauen.

Einstellungen prüfen

- Freilauf Vorderrad prüfen.
- Schutzblech ggf. einstellen.
- Bremssattel ggf. einstellen

Mudguard set Load from MY25 SF22 Mobie34

Art-No. 233786 VBK0595; Dated: 02.10.2025

Dealer Assembly instruction

NOTICE
Only allow qualified personnel to assemble the mudguard set Load.

Scope of delivery

No.	Part name	Art-no.	Number of parts
2	Mudguard VR 20" SKS A69R for Mobie34 with spoiler	230462	1x
2.1	Spoiler	------	1x
3	Mudguard strut underrun SKS 69 B240 Mudguard strut without kink (not cut to size)	211047	2x
3.1	Mudguard strut underrun 195mm (cut to size)	(230437)	(1x)
3.2	Mudguard strut underrun 210mm	(230438)	(1x)
4	Brace holder SKS assembly right fixed	201190	1x
5	Brace holder SKS assembly left fixed	201191	1x
6	Brace holder SKS assembly right divisible	200582	1x
7	Brace holder SKS assembly left divisible	200798	1x
8	Mudguard adapter SKS Suntour 3010255630 black Adapter straight	160080	2x
9	Bracket 90° mudguard mounting (not shown)	221275	2x
10	Bracket 90° VR mudguard 20x21.5mm with 5mm and 6mm hole (not shown)	221614	1x
11	Cable clamp black (P-clip) 4.8mm 1890016699 4.8mm (not shown)	180361	2x
12	Cover sticker (not shown)	170328	1x

Table 01: Front wheel

Overview of parts



Overview of parts 01: Front wheel

Scope of delivery

No.	Part name	Art-no.	Number of parts
16	Cable clip black (P-clip) 4.8mm 1890016699 4.8mm (not shown)	180361	2x
17	Mudguard HR 26" SKS65 Load / long with holes	200430	1x
18	Mudguard HR 26" SKS65 Load / short 6617 5672 (not shown)	200428	1x
19	Mudguard strut underrun SKS B305 8127 black	170326	1x
20	Mudguard strut underrun SKS B335 0000008127 black	170334	1x
21	Brace holder SKS assembly right fixed	201190	2x
22	Brace holder SKS assembly left fixed	201191	2x
23	Shrink tube 9.5/4.8mm / 27cm (not shown)	190771	1x

Table 02: Rear wheel

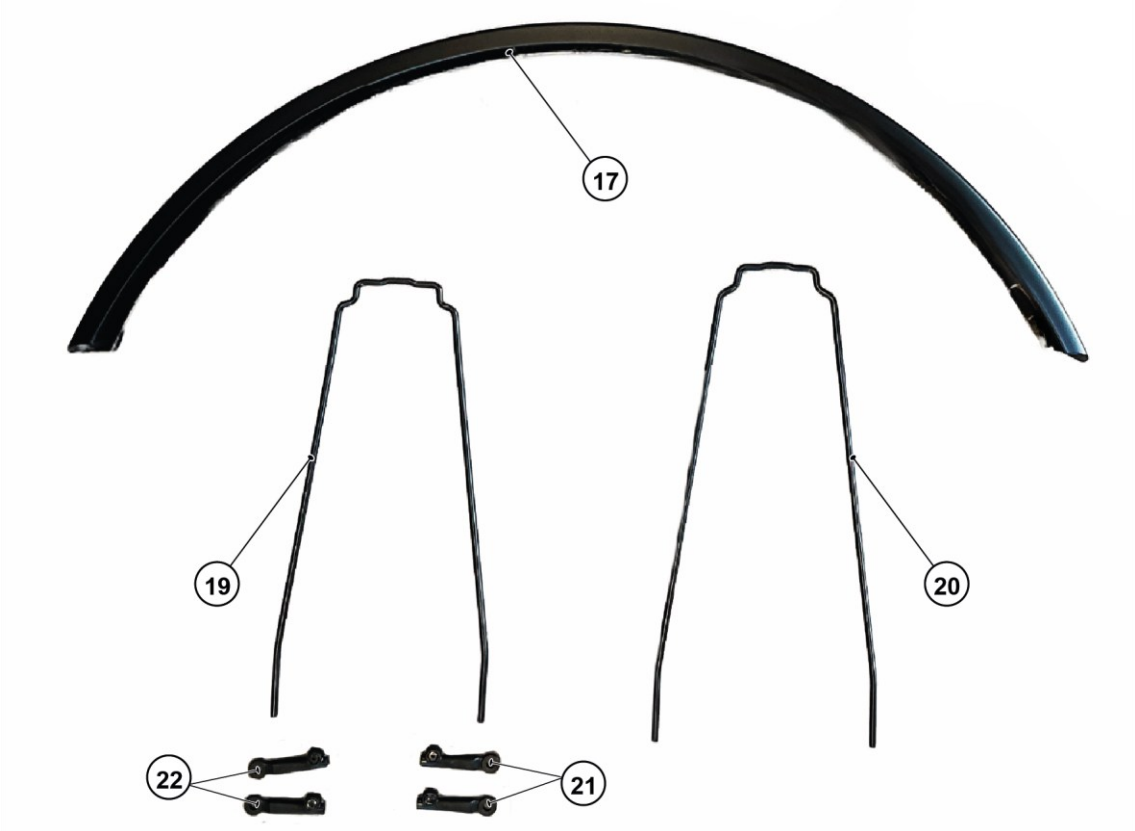

Overview of parts 02: Rear wheel

Scope of delivery

No.	Part name	Art-no.	Number of parts
01	Multi-range blind rivet flat head 4x10 (217)	210850	1x
02	Washer M4 medium d= 4.3 mm (17)	9721526	1x
03	Countersunk head screw M5x16mm TX25 burnished	180544	6x
04	Washer D8.4 DIN 125 A2 black (7)	210634	6x
05	Mudguard washers M5 (21)	180465	4x
07	Flange nut M5 self-locking, burnished (50)	231758	6x
09	Pan head screw M6x8mm Polylok (107)	170520	1x
010	Washer 6x12x1.2 (AFNOR Z6) black (13)	231372	1x
011	Nut M4 stainless steel SKS	170350	2x
012	Screw allen M4x12 SKS 2907	170351	2x
013	Screw M5x10 SKS 2906 with PolyLok green	231015	2x
014	Pan head screw burnished M5 x 14mm (38)	220745	2x
016	Pan head screw M5x12 Torx, burnished (97)	210755	1x
017	Pan head screw M5x20 (100)	210849	2x
018	Washer 24x8.4x2 d8.4 (157)	------	1x

Table 03: Small parts set, front and rear wheel (not shown)

Rear mudguard

Prerequisites

- Equipped with Rohloff gear hub: Gear shift cable connection is disconnected.
- Equipment with Vario gear hub: Bowden cable is unhooked.
- Belt is slack or chain is removed.
- Rear wheel is removed.
- Reflector and rear light have been removed, if applicable.
- The mudguard has been removed.

Preparing the mudguard

1. Position mudguard struts (short) (19) and (long) (20) on the mudguard (17) and fasten twice with fastening elements (03), (04), [outer side of mudguard] and (05) (16) and (07) [inner side of mudguard]. Note the alignment of the fastening element (16): Fastening element (16) points towards the wheel axle and to the rear, tightening torque: 4 Nm.
2. Attach light cable for rear light to mudguard strut left side (20) with shrink tube (23) (not shown).
3. Attach Brace holder right (21) and left (22) to mudguard strut (20) and (19) using fastening elements (019) and (020) (pre-assembled). Note the alignment of the brace holders, the screw head must point outwards. Tightening torque: 1 Nm.

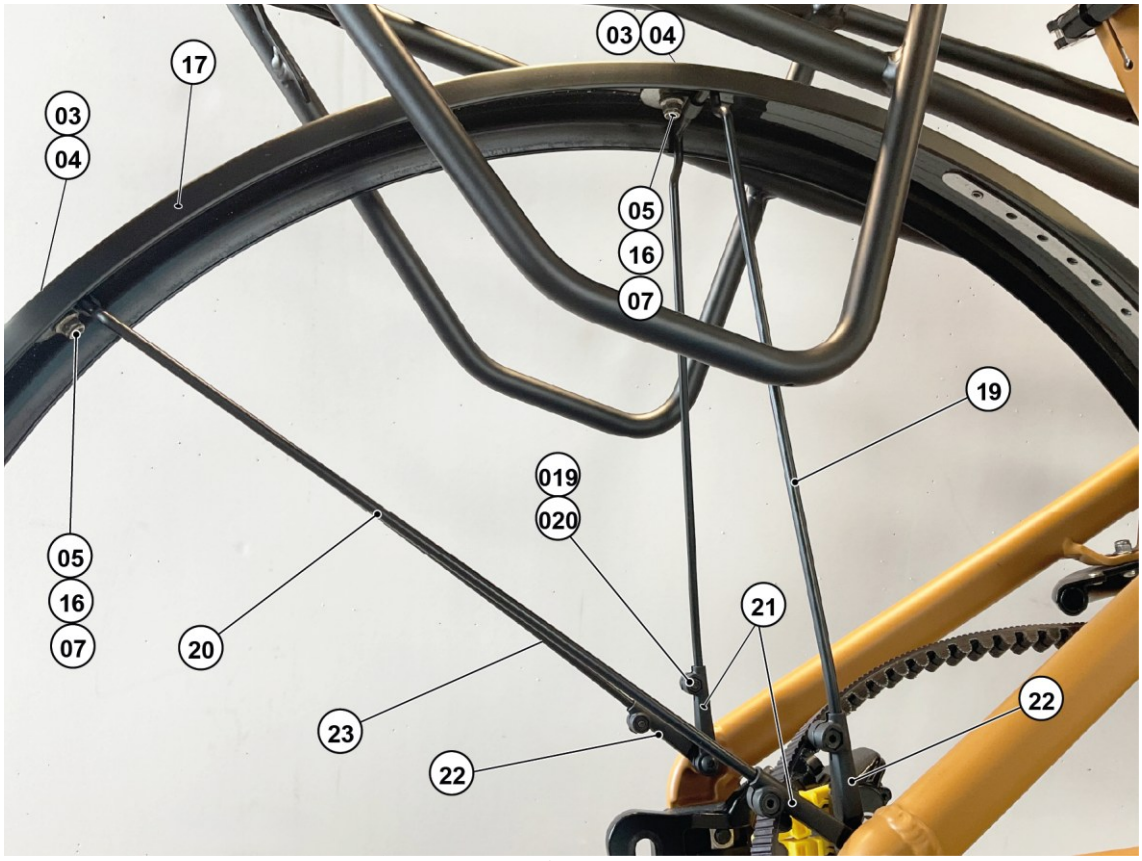

Fig. 01

Fastening the mudguard and mudguard short

1. Position the mudguard (17) on the frame and fasten it to the frame with the fastening element (016). Tightening torque: 4 Nm.
2. Fasten mudguard struts (19) and (20) to the frame with fastening element (017). Tightening torque: 4 Nm.
3. Position mudguard, short (18) on the frame and fasten 2x with fasteners (03) and (04). Tightening torque: 4 Nm.

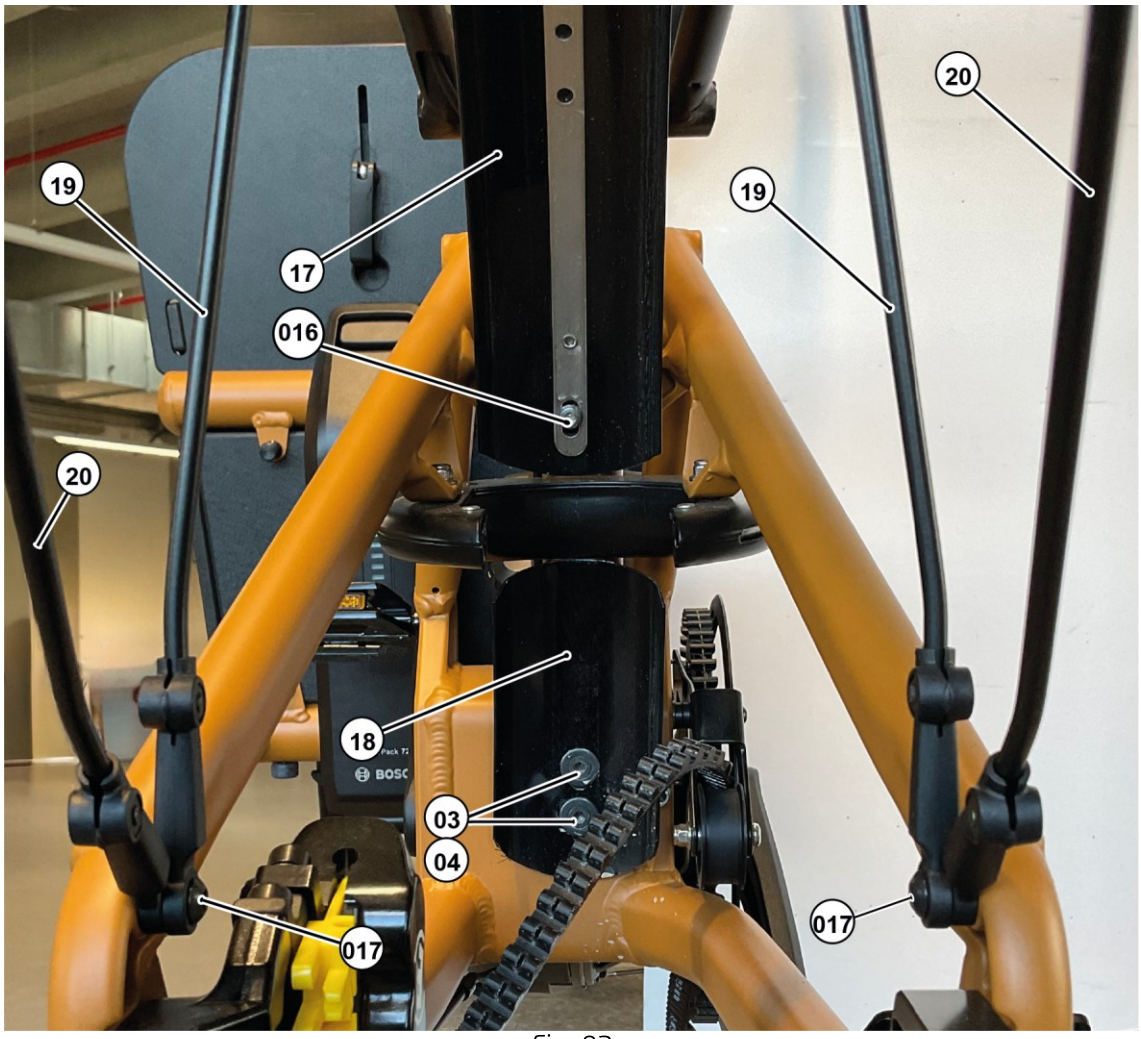

Fig. 02

Reinstallation

Reinstallation is carried out in the reverse order of removal.

- If necessary, fit reflector and rear light.
- Fit the rear wheel.
- Fit and tension the belt or fit the chain.
- Equipment with Vario gear hub: Attach Bowden cable.
- Equipment with Rohloff gear hub: Reconnect the gear cable.

Check settings

- Check rear wheel freewheel
- Adjust mudguard if necessary.
- Adjust brake calliper if necessary

Front mudguard

Prerequisites

- Front wheel is removed.
- Mudguard is removed.

Prepare mudguard with spoiler and mudguard struts

1. Cut mudguard strut (3.1) to 195 mm.
2. Cut the mudguard strut (3.2) to 210 mm.
3. Fit the spoiler (2.1) onto the mudguard (2), see arrow.
4. Position the mudguard strut (3.1) on the mudguard (2).
5. Fasten spoiler (2.1) together with mudguard strut (3.1) using fastening elements (03), (018), [outer side mudguard] and (05), (11) and (07) [inner side mudguard]. Tightening torque: 4 Nm. Note the alignment: Fastening element (05) is behind spoiler.
6. Position the mudguard strut (3.2) on the mudguard (2) and fasten using fasteners (03), (04), [outer side mudguard] and (05) (11) and (07) [inner side mudguard]. Tightening torque: 4 Nm.

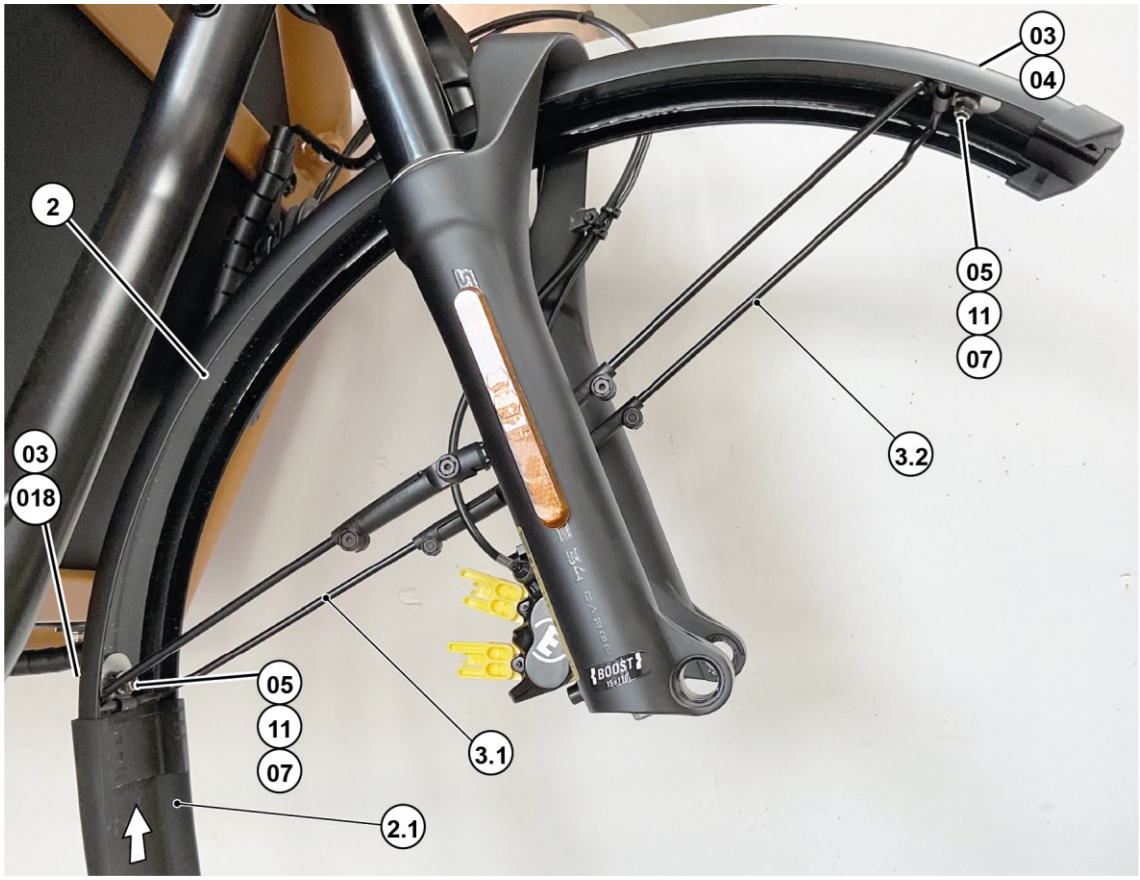

Fig. 03

(continued on next page)

7. Rivet the bracket (10) on the side of the through-hole to the mudguard (2) using fasteners (01) and (02).
8. Seal the through-hole (019) of the mudguard (2) with cover sticker (20).

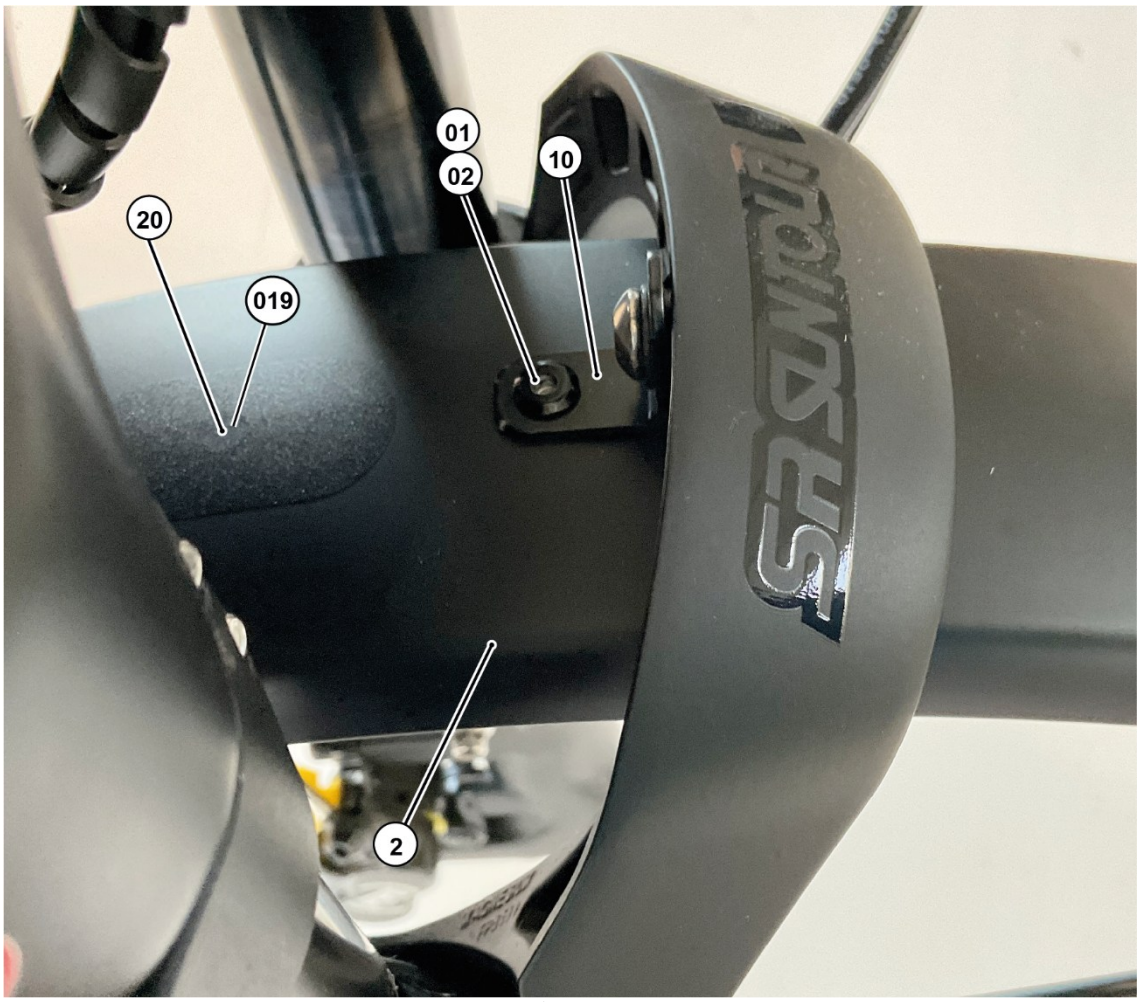

Fig. 04

Preparing the brace holder

1. Insert the fastening element (013) into the mudguard adapter (8).
2. Attach the brace holder (5) to the long side of the bracket (9) using the fastening elements (014) and (07). Later mounted on the fork, left side in the direction of travel.
3. Attach the brace holder (4) to the long side of the bracket (9) using the fastening elements (014). Later mounted on the fork, right side in the direction of travel.

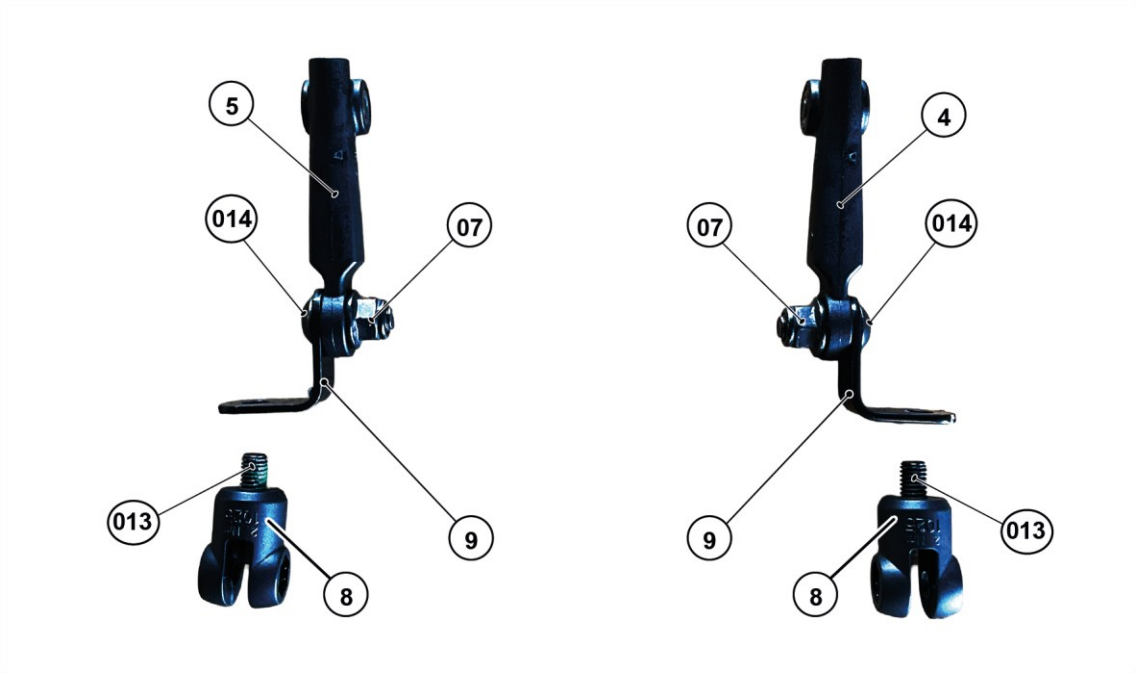

Fig. 05: View in the direction of travel

Fastening the mudguard

1. Attach the mudguard (2) with bracket (10) (slotted hole side) to fork (24) using fastening elements (09) and (010), tightening torque = 4 Nm.

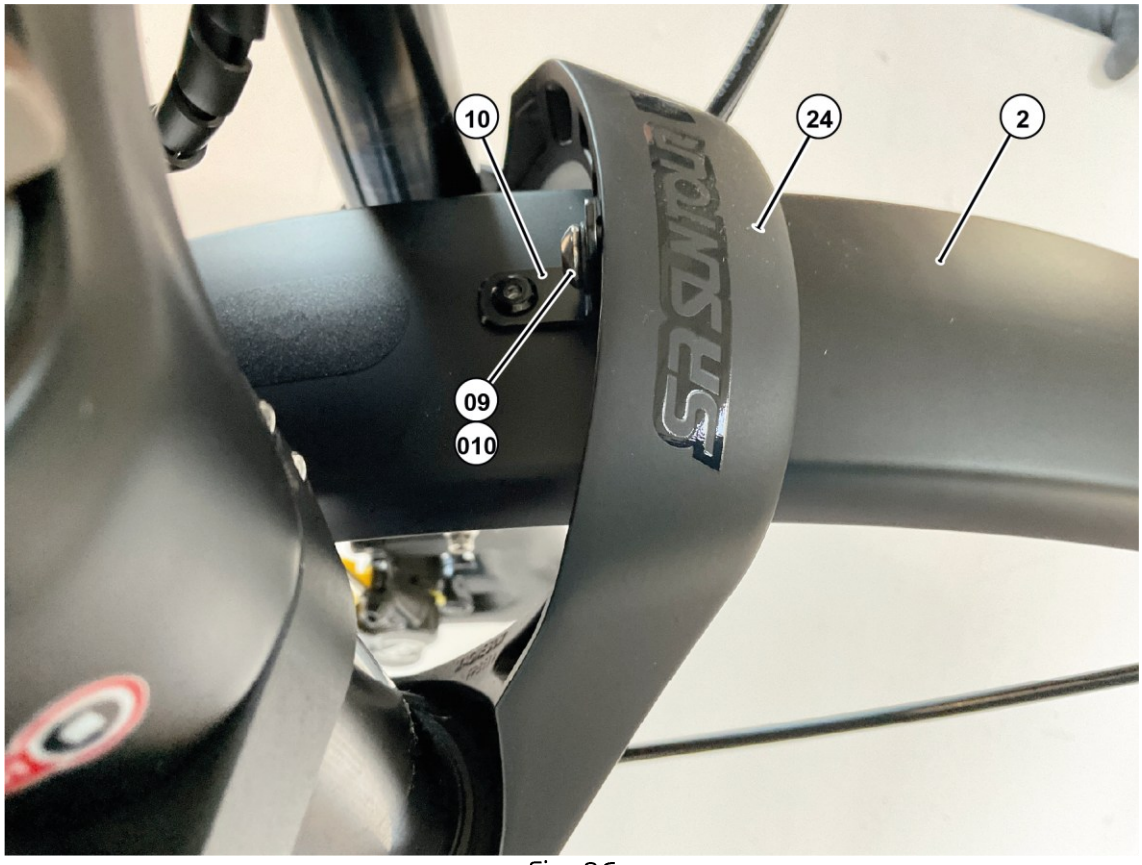

Fig. 06

(continued on next page)

2. Thread the mudguard strut (3.2) into the brace holder (4) and (5) on brace holder and fasten with fastening elements (019) and (020) (pre-assembled), tightening torque = 1 Nm.
3. Attach the prepared brace holder with mudguard adapter (8) to the right and left of the fork (24).
4. Thread mudguard strut (3.1) into brace holder (7) and (8) and fasten with fastening elements (019) and (020) (pre-assembled), tightening torque = 1 Nm.
5. Attach brace holder (7) and (8) to mudguard adapter (8) using fastening elements (012) and (011), tightening torque = 1 Nm.

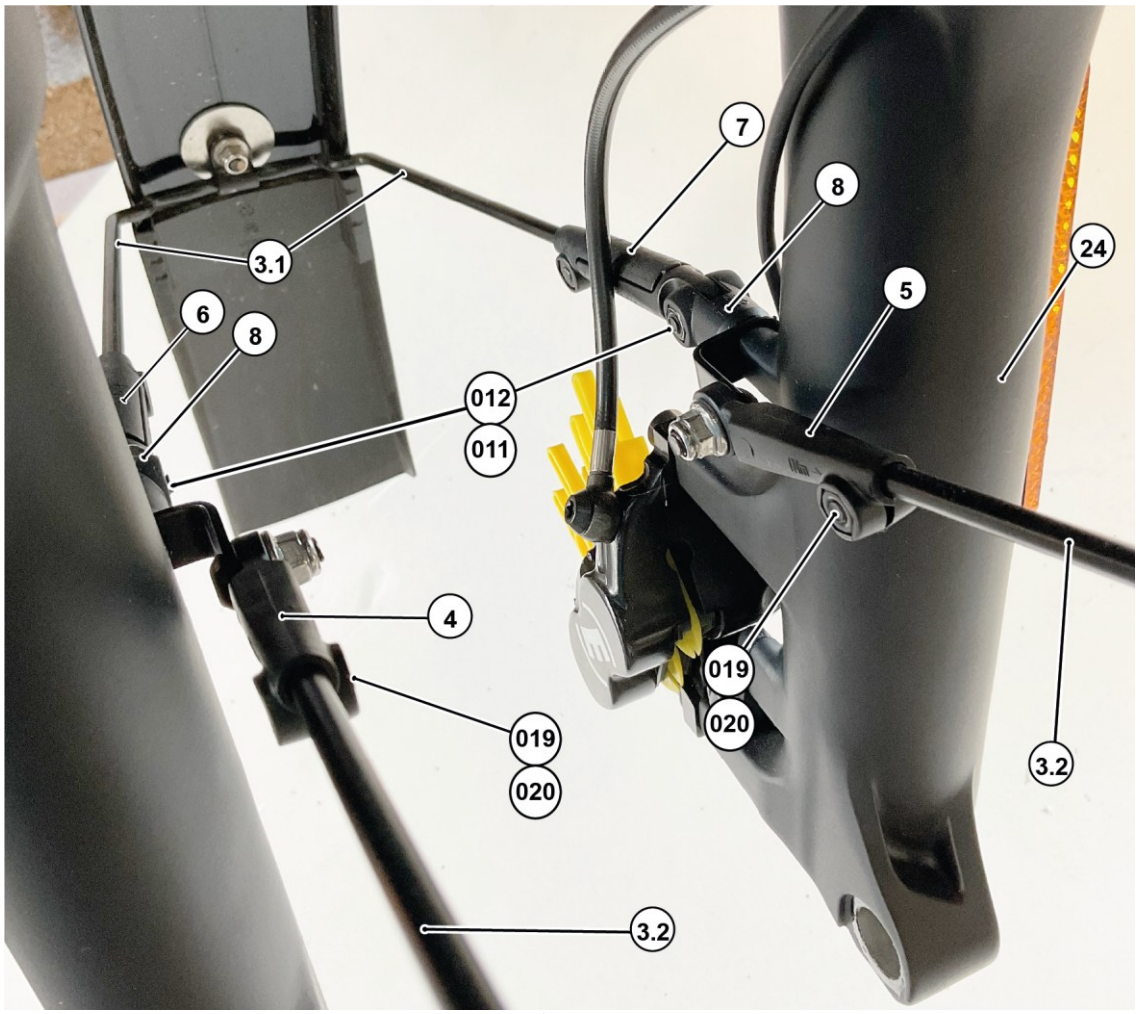

Fig. 07

Reinstallation

Reinstallation is carried out in the reverse order of removal.

- Install the front wheel.

Check settings

- Check front wheel freewheel.
- Adjust mudguard if necessary.
- Adjust brake calliper if necessary