# Multicharge3 Seitenständer

Art.-Nr. 233279, VBK0646 Stand: 23.01.2026

## Montageanleitung Handel

### HINWEIS

Die Montage des Seitenständers darf nur von Fachpersonal durchgeführt werden.

## Lieferumfang

| Nr. | Benennung | Art.-Nr. | Anzahl |
|---|---|---|---|
| 1 | Ständer Ursus Power94 55kg schwarz MY19 | 190056 | 1x |
| 2 | Kickstand Plate Multicharger MY21 Verdrehsicherung Ständer | 210244 | 1x |
| 3 | Halteblech-Ständeranschlag, vollst. | ------ | 1x |
| 3.1 | Halteblech-Ständeranschlag Multicharger (vormontiert) | 230568 | 1x |
| 3.2 | Ständeranschlagstopfen (vormontiert) | 9721477 | 1x |
| 4 | Abdeckkappe PE Inbus 8,2/16 | 233179 | 1x |
| 5 | Zylinderkopfschraube M10x50mm Inbus (84) | 190478 | 1x |
| 6 | Linsenkopfschraube M 6x16 (249) | 210848 | 2x |
| 7 | Scheibe 6x12x1.2 (AFNOR Z6) schwarz (13) | 231372 | 2x |
| 8 | Senkkopfschraube M5x20mm TX25 brüniert (142) | 190483 | 2x |
| 9 | Flanschmutter M5 selbstsichernd brüniert (50) | 231758 | 2x |
| | Anleitung Multicharger3 Seitenständer (ohne Abb.) | 233279 | 1x |

## Benötigte Sicherungsmittel

| Nr. | Benennung | Anzahl / Menge |
|---|---|---|
| ---- | Loctite® 243 mittelfest, blau, Schraubensicherung (kein Lieferumfang) | nach Bedarf |
| ---- | Kabelbinder (kein Lieferumfang) | nach Bedarf |

Teileübersicht

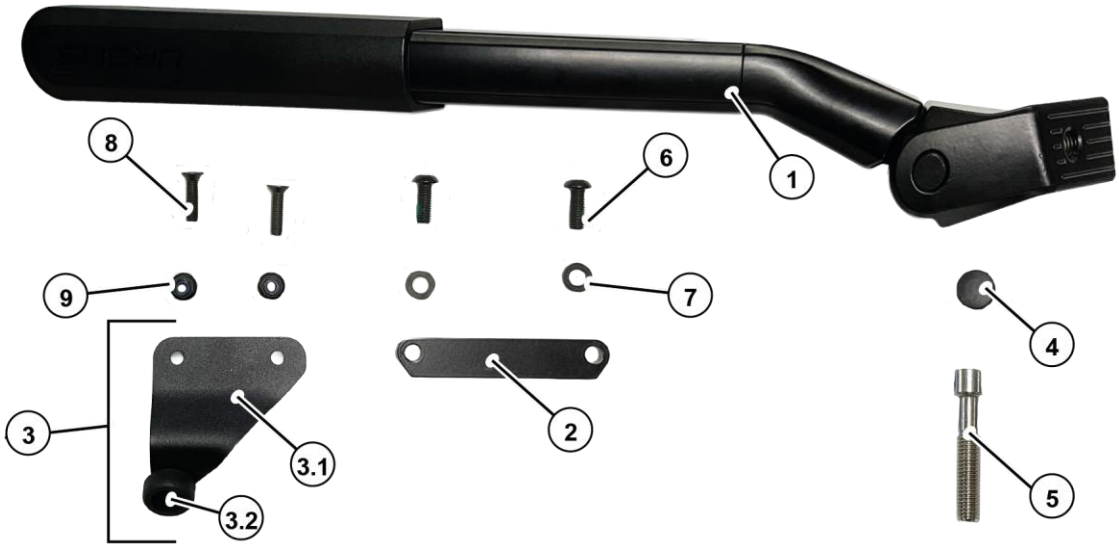


Abb. 01

## Voraussetzung

- Hinterrad ist ausgebaut.
- Kabel-Speed-Sensor ist von Fixierplatte-Ausfallende getrennt.
- Fixierplatte-Ausfallende ist ausgebaut.

## Ständer vorbereiten

Ständer (1) auf das Einstellmaß X = 240mm einstellen.

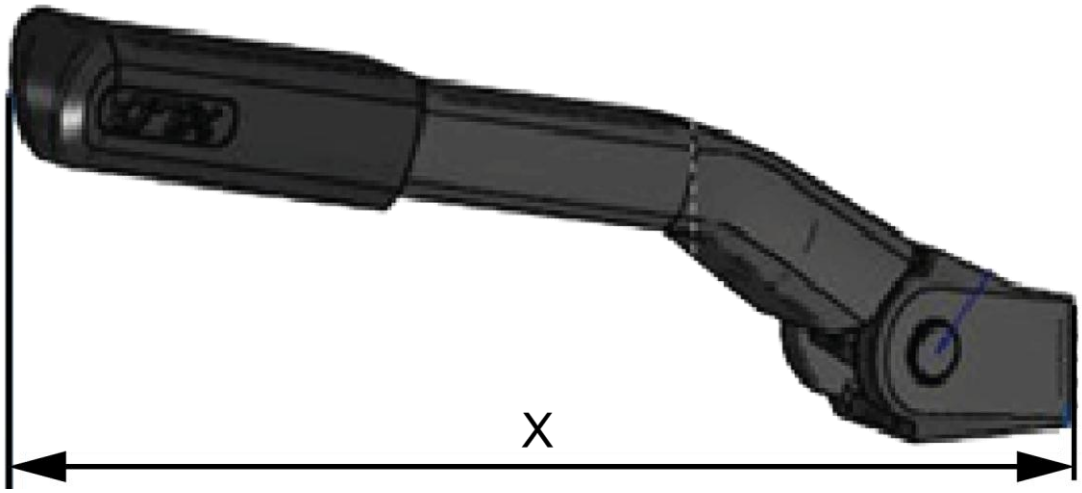


Abb. 02

## Ständer befestigen

1. Ständer (1) im Einbauraum positionieren und mit Befestigungselement (5) befestigen. Befestigungselement (5) mit Loctite sichern.
   Anzugsmoment beachten: Anzugsmoment = 40 Nm.

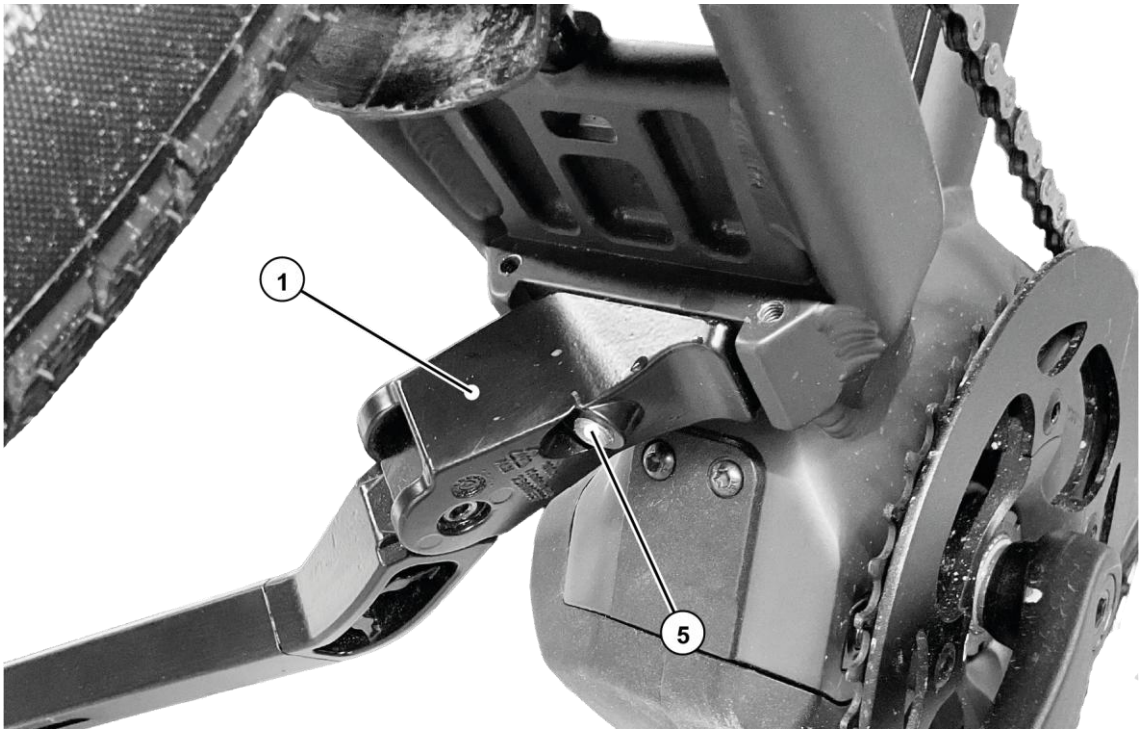


Abb. 03

(weiter siehe nächste Seite)

2. Kickstand Plate (2) 2x mit Befestigungselement (6) und (7) befestigen.

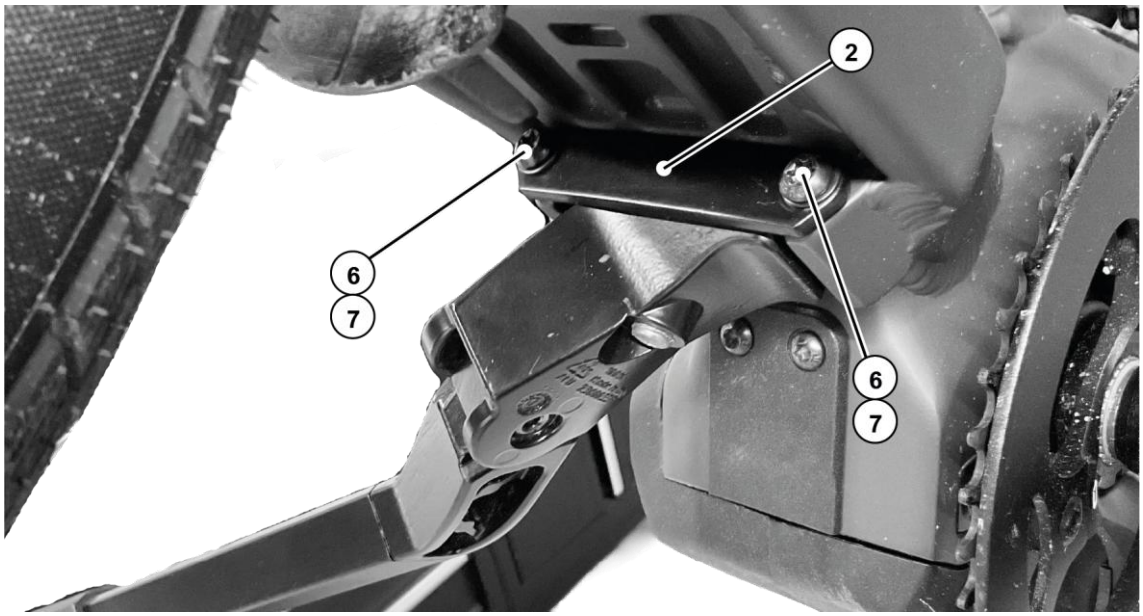


Abb. 04

Halteblech-Ständeranschlag, vollst. befestigen

1. Kabel-Speed-Sensor (10) an Fixierende-Ausfallende (11) mit Kabelbinder befestigen (Wiedermontage).
2. Halteblech-Ständeranschlag (3) und Fixierende-Ausfallende (11) im Einbauraum positionieren und 2x mit Befestigungselementen (8) und (9) befestigen.

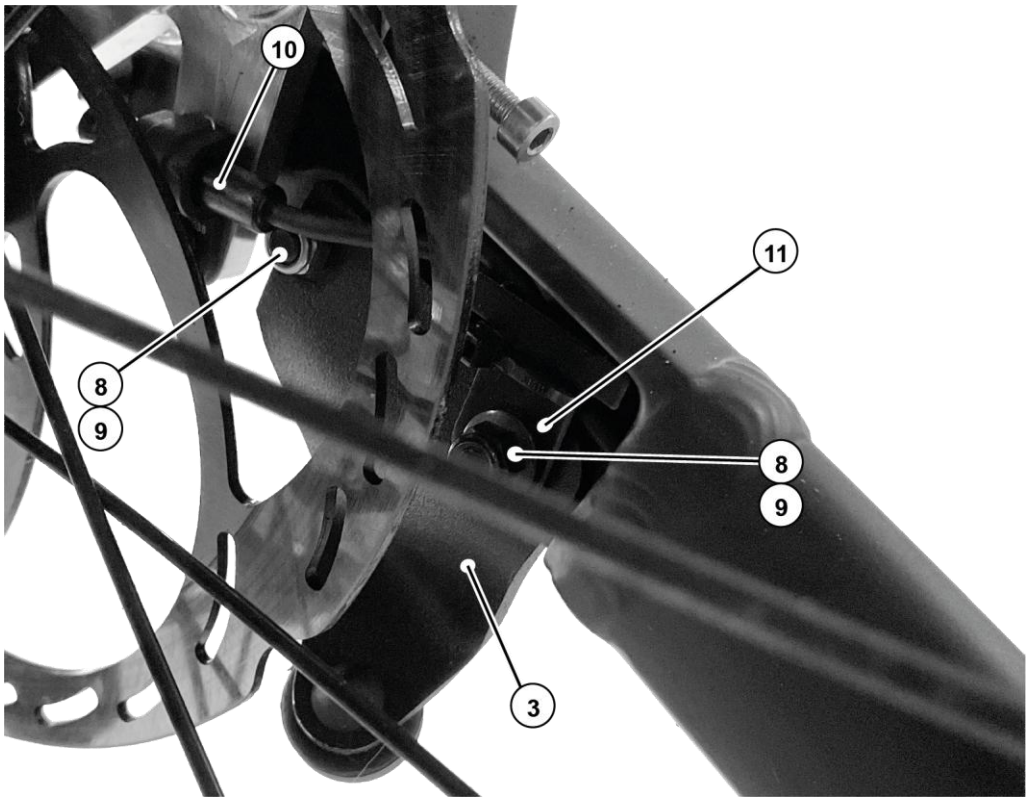


Abb. 05

## Abdeckkappe befestigen

Abeckkappe (4) befestigen.

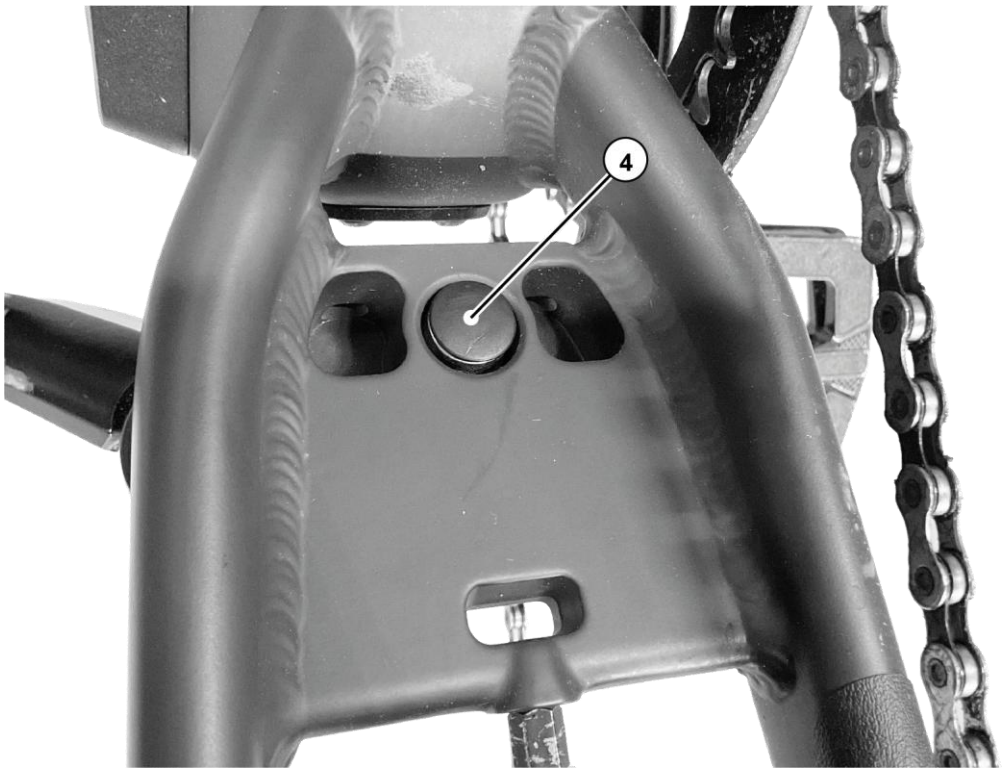


Abb. 06

## Wiedereinbau

Hinterrad wieder einbauen.

# Multicharger3 side stand

Art.-No. 233279, VBK0646; Dated: 23.01.2026

## Dealer Assembly instruction

**NOTICE**

Only allow qualified personnel to assemble the side stand.

### Scope of delivery

| No. | Naming | Art.-No. | Quantitiy |
|---|---|---|---|
| 1 | Kickstand Ursus Power94 55kg black MY19 | 190056 | 1x |
| 2 | Kickstand Plate Multicharger MY21 Anti-twist stand | 210244 | 1x |
| 3 | Support plate kickstand stop, complete | ------ | 1x |
| 3.1 | Retaining plate kickstand stop Multicharger (pre-assembled) | 230568 | 1x |
| 3.2 | Stand stop plug (pre-assembled) | 9721477 | 1x |
| 4 | Cover cap PE Allen 8.2/16 | 233179 | 1x |
| 5 | Cylinder head screw M10x50mm Allen key (84) | 190478 | 1x |
| 6 | Pan head screw M 6x16 (249) | 210848 | 2x |
| 7 | Washer 6x12x1.2 (AFNOR Z6) black (13) | 231372 | 2x |
| 8 | Countersunk head screw M5x20mm TX25 burnished (142) | 190483 | 2x |
| 9 | Flange nut M5 self-locking, burnished (50) | 231758 | 2x |
| | Dealer Assembly instructions Multicharger3 side stand (not shown) | 233279 | 1x |

### Required safety equipment

| No. | Naming | Number / Quantity |
|---|---|---|
| ---- | Loctite® 243 medium-strength, blue, threadlocker (not included) | as required |
| ---- | Cable ties (not included) | as required |

Parts overview

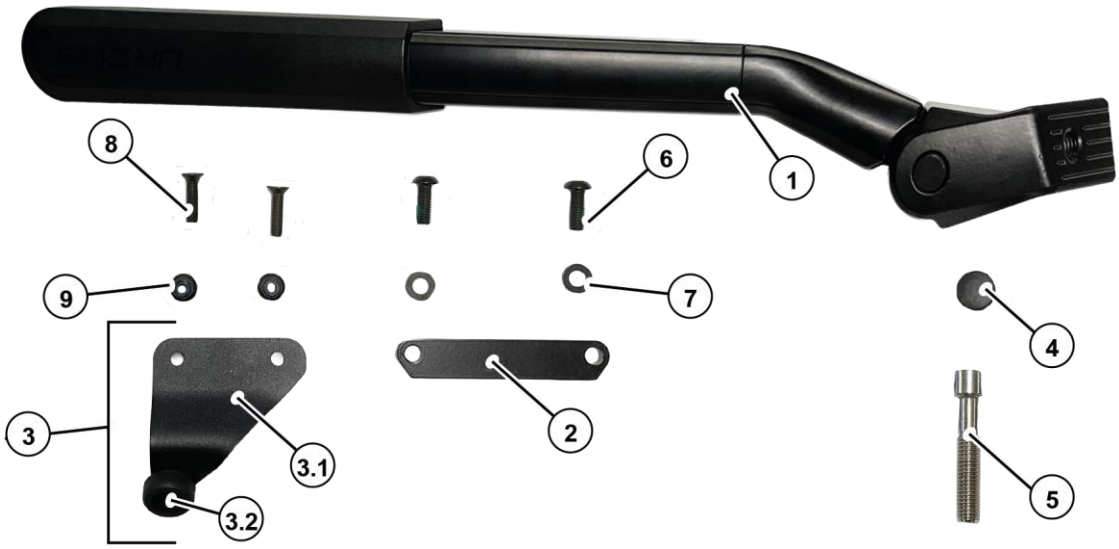


Fig. 01

Prerequisite

- - Rear wheel is removed.
- - Cable speed sensor is disconnected from the drop-out end of the fixing plate.
- - The drop-out end of the fixing plate has been removed.

Prepare the kickstand

Set the kickstand (1) to the adjustment dimension X = 240 mm.

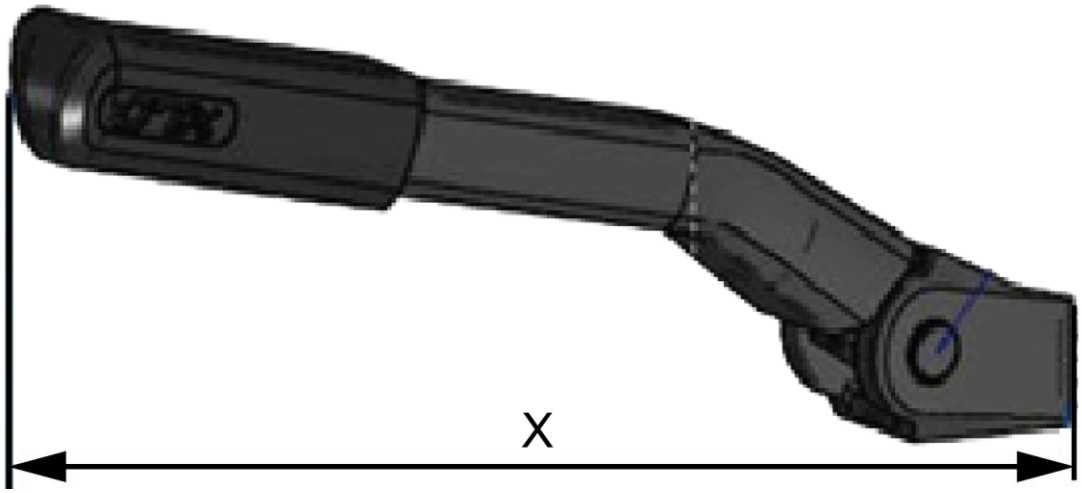


Fig. 02

Fastening the kickstand

1. Position the kickstand (1) in the installation space and fasten it with the fastening element (5). Secure the fastening element (5) with Loctite.
   Observe the tightening torque: Tightening torque = 40 Nm.

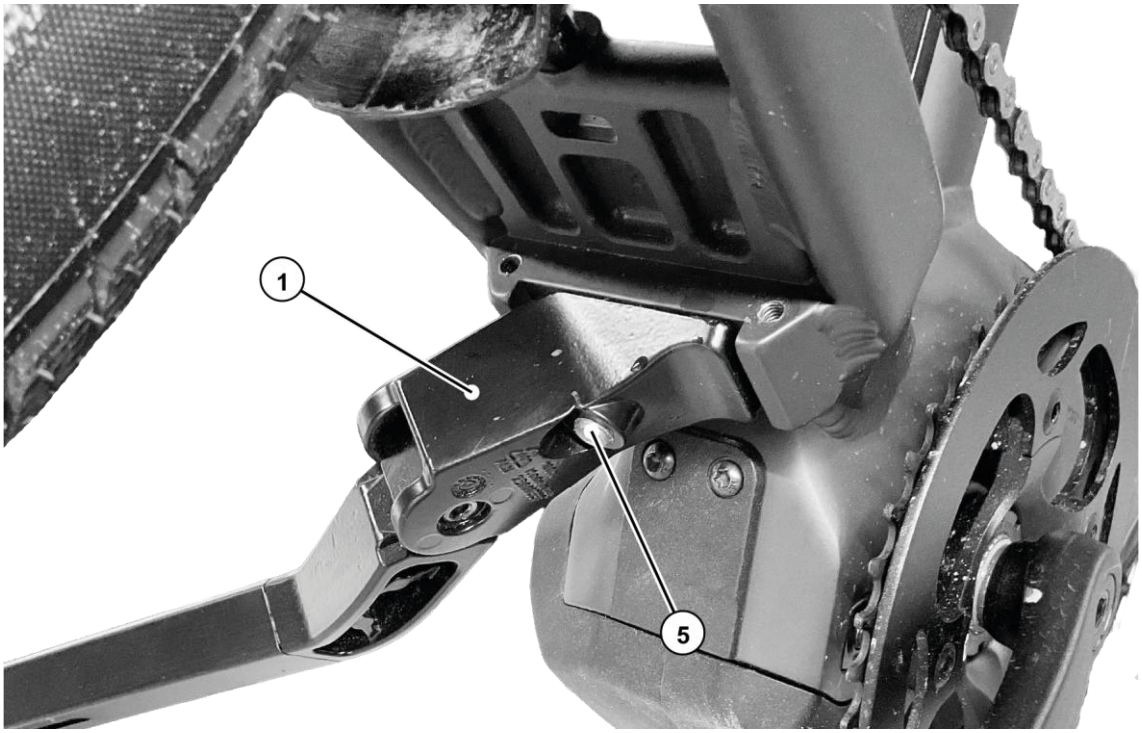


Fig. 03

(see next page)

2. Fasten the kickstand plate (2) twice with fastening elements (6) and (7).

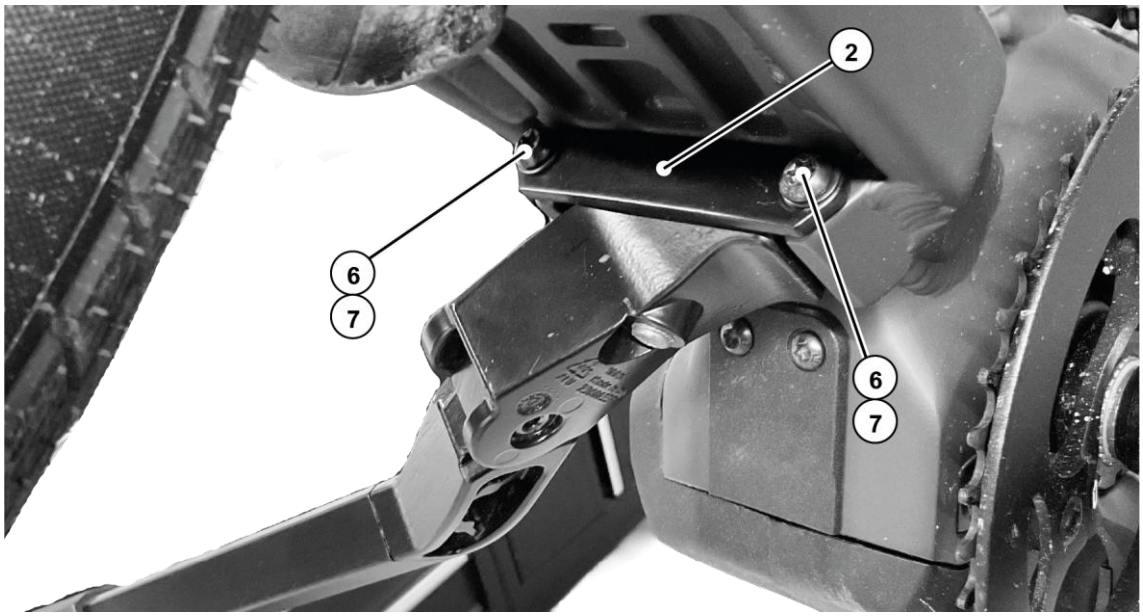


Fig. 04

Fasten support plate kickstand stop, complete

1. Fasten the cable speed sensor (10) to the drop-out end of the fixing plate (11) with cable ties (reassembly).
2. Position support plate kickstand stop (3) and the dop-out end of the fixing plate (11) in the installation space and fasten twice with fastening elements (8) and (9).

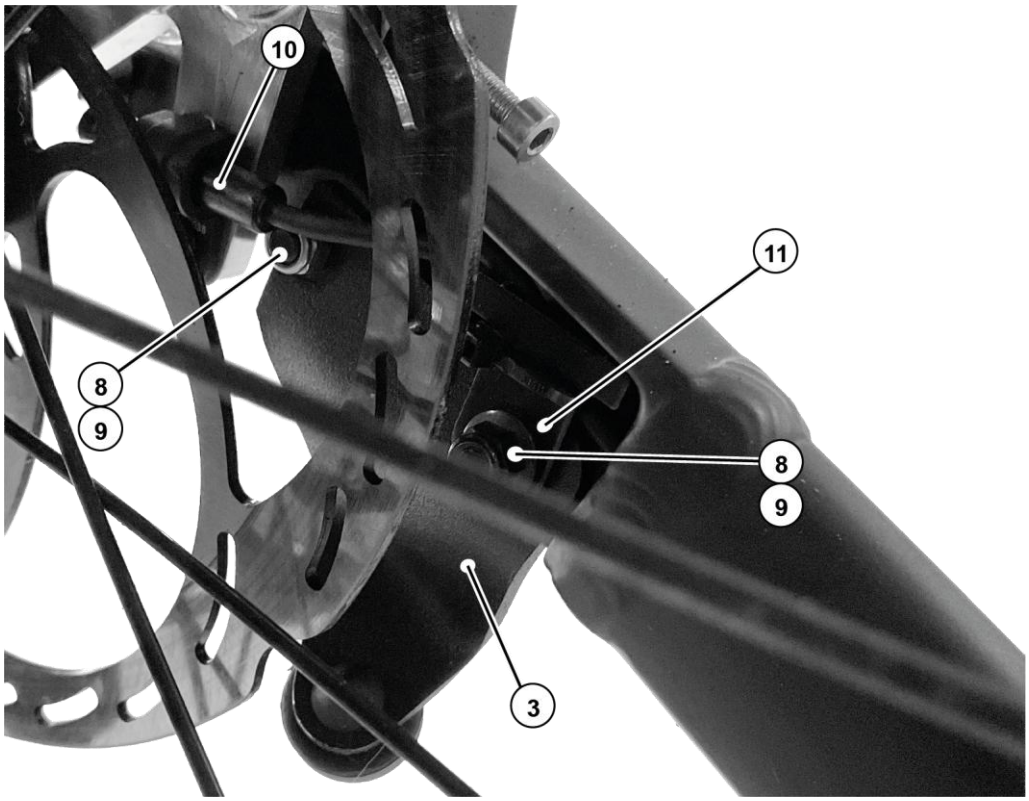


Fig. 05

## Fastening the cover cap

Fasten the cover cap (4).

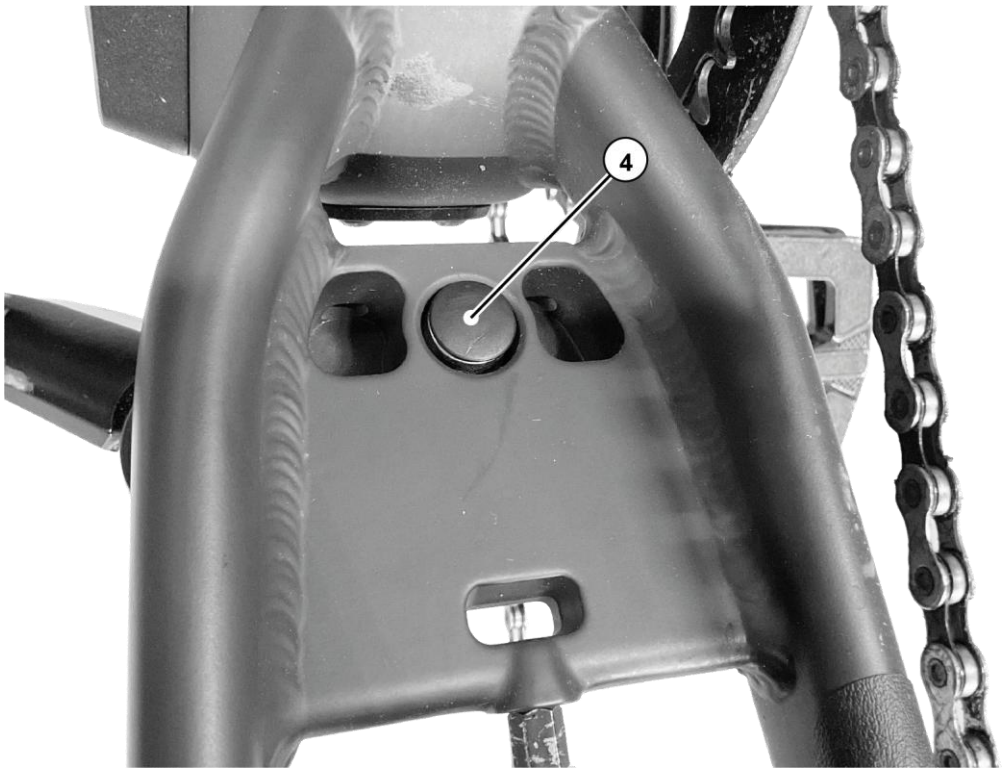


Fig. 06

## Refitting

Refit the rear wheel.