Sicherheitsinformationen
Lenkgestänge Long John Lastenräder

Dieses Merkblatt enthält grundlegende Sicherheitsinformationen für das Lenkgestänge der Long John Lastenräder, die für sichere Inbetriebnahme und sichere Verwendung des Fahrrades wesentlich sind.

WARNUNG
Nichtbeachtung der Sicherheitsinformationen kann zu gefährlichen Fahrsituationen, Stürzen, Unfällen und Sachschäden führen. Die vollständigen Informationen und Instruktionen für die Montage des Lenkgestänges für Long John Lastenräder finden Sie in der modellspezifischen Montageanleitung.

Diese Sicherheitsinformationen gelten für die Baureihen:

- Carrie
- Load
- Transporter

Nach der Montage und vor Inbetriebnahme des Lenkgestänges für Long John Lastenräder müssen folgende Punkte geprüft und sichergestellt sein:

- Vorgeschriebene Sicherungsmittel wurden verwendet:

Nr.	Sicherungsmittel
1	Federstecker
2	Loctite 243 Schraubensicherung mittelfest
3	Loctite 270 Schraubensicherung hochfest

- Vorgeschriebene Anzugsmomente wurden verwendet.
- Freigängigkeit des Lenkgestänges ist sichergestellt.

Carrie

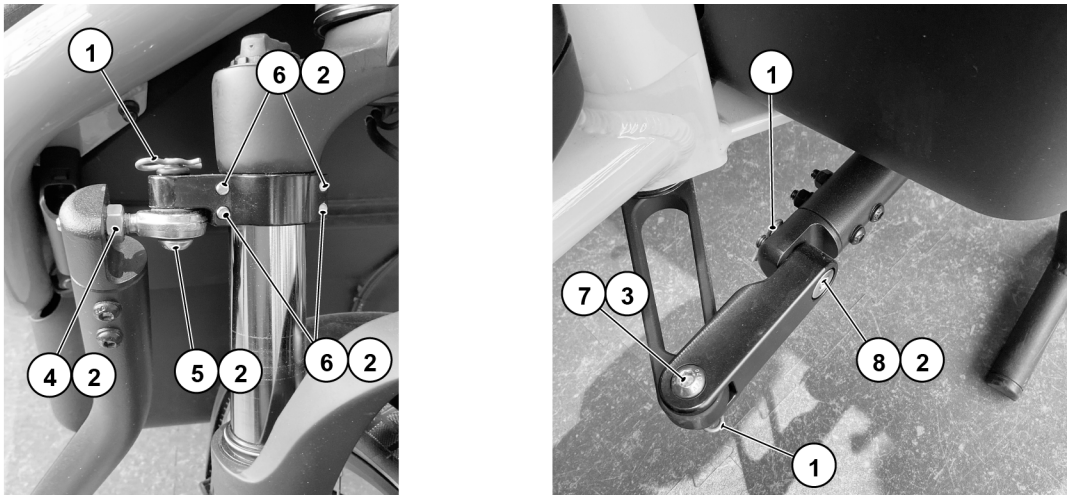

Abb. 01: Carrie Lenkgestänge vorne / Carrie Lenkgestänge hinten

Nr.	Anzugsmoment [Nm]		Nr.	Anzugsmoment [Nm]
4	12		7	10
5	12		8	18
6	8			

Load

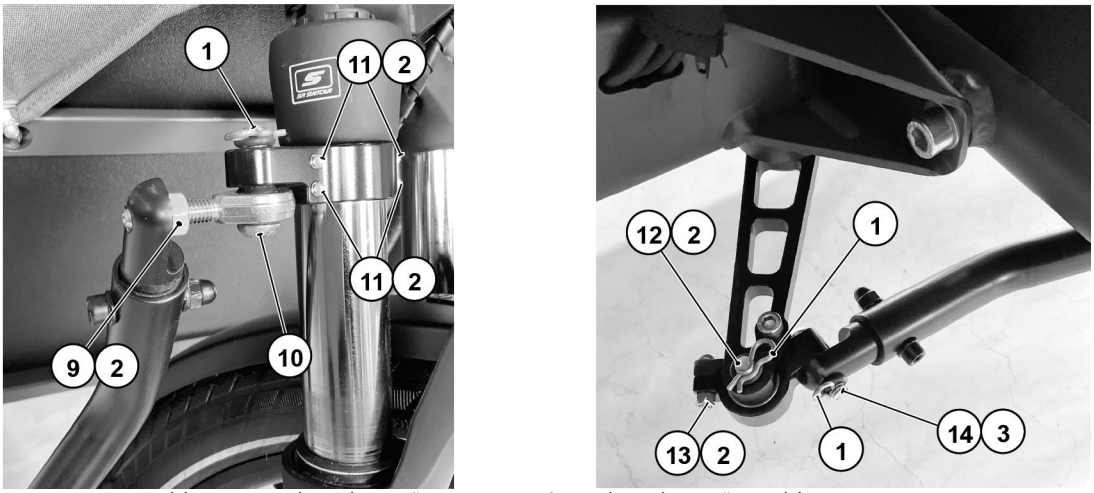

Abb. 02: Load Lenkgestänge vorne / Load Lenkgestänge hinten

Nr.	Anzugsmoment [Nm]		Nr.	Anzugsmoment [Nm]
9	12		12	12
10	12		13	5 (nur Load75 bei Load60 kein Anschlag)
11	8		14	3

Transporter

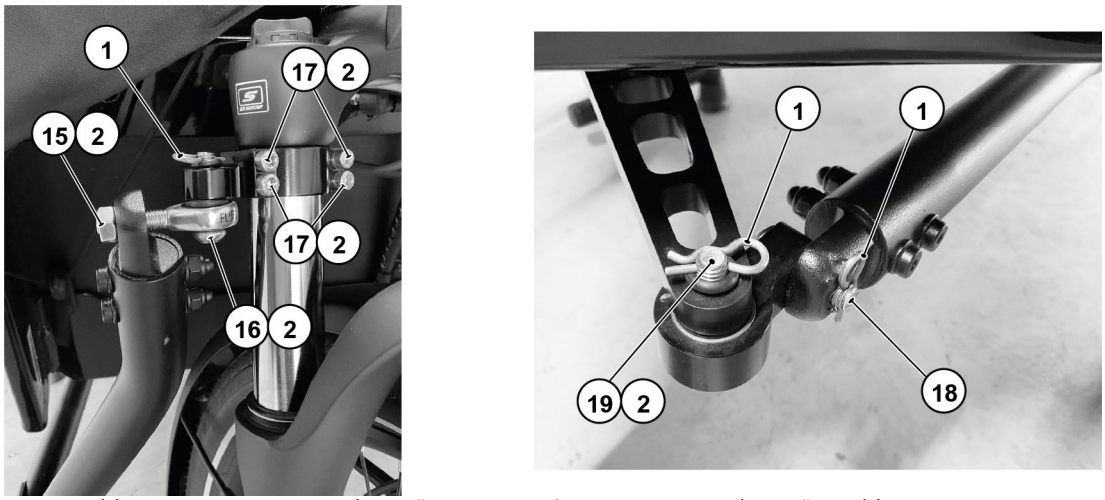

Abb. 03: Transporter Lenkgestänge vorne / Transporter Lenkgestänge hinten

Nr.	Anzugsmoment [Nm]		Nr.	Anzugsmoment [Nm]
15	12		18	3
16	12		19	12
17	8			

Safety information
Steering linkage Long John cargo bikes

This information sheet contains basic safety information for the steering linkage of Long John cargo bikes, which is essential for safe commissioning and safe use of the bike.

WARNING
Failure to observe the safety information can lead to dangerous riding situations, falls, accidents and damage to property. The complete information and instructions for fitting the steering linkage for Long John cargo bikes can be found in the model-specific assembly instruction.

This safety information applies to the series:

- Carrie
- Load
- Transporter

The following points must be checked and ensured after installation and before commissioning the steering linkage for Long John cargo bikes:

- The prescribed safety devices were used:

No.	Securing device
1	Spring cotter pin
2	Loctite 243 threadlocker medium-strenght
3	Loctite 270 threadlocker high-strength

- The prescribed tightening torques have been used.
- Free movement of the steering linkage is ensured.

Carrie

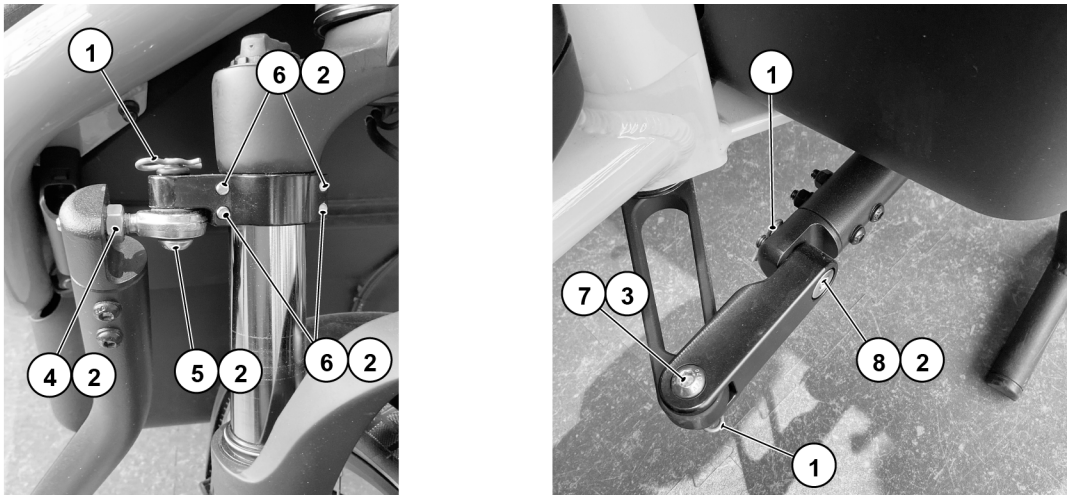

Fig. 01: Carrie Front steering linkage / Carrie Rear steering linkage

No.	Tightening torque [Nm] / [lbf in]		No.	Tightening torque [Nm] / [lbf in]
4	12 / 106		7	10 / 88
5	12 / 106		8	18 / 159
6	8 / 70			

Load

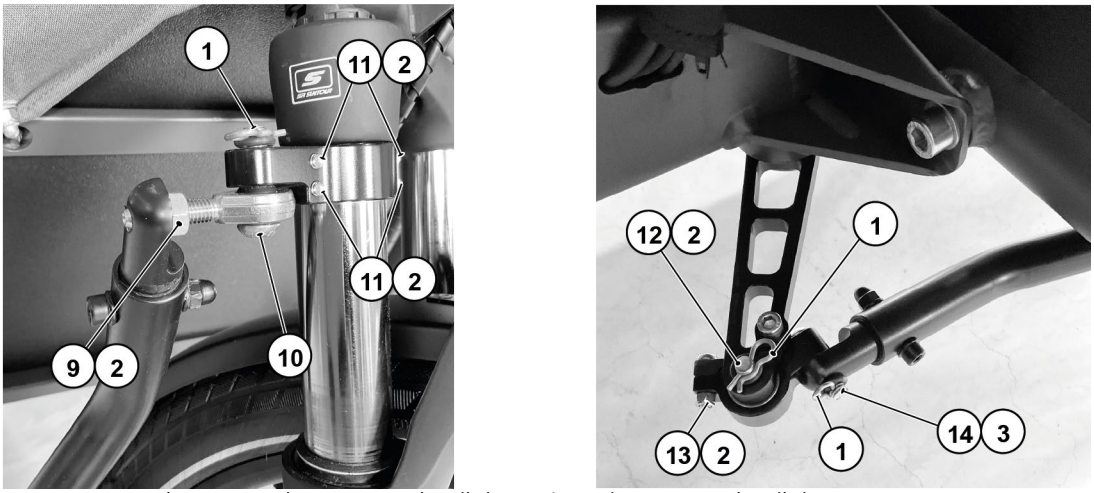

Fig. 02: Load Front steering linkage / Load Rear steering linkage

No.	Tightening torque [Nm] / [lbf in]		No.	Tightening torque [Nm] / [lbf in]
9	12 / 106		12	12 / 106
10	12 / 106		13	5 / 44 (only Load75 with Load60 no stop)
11	8 / 70		14	3 / 26

Transporter

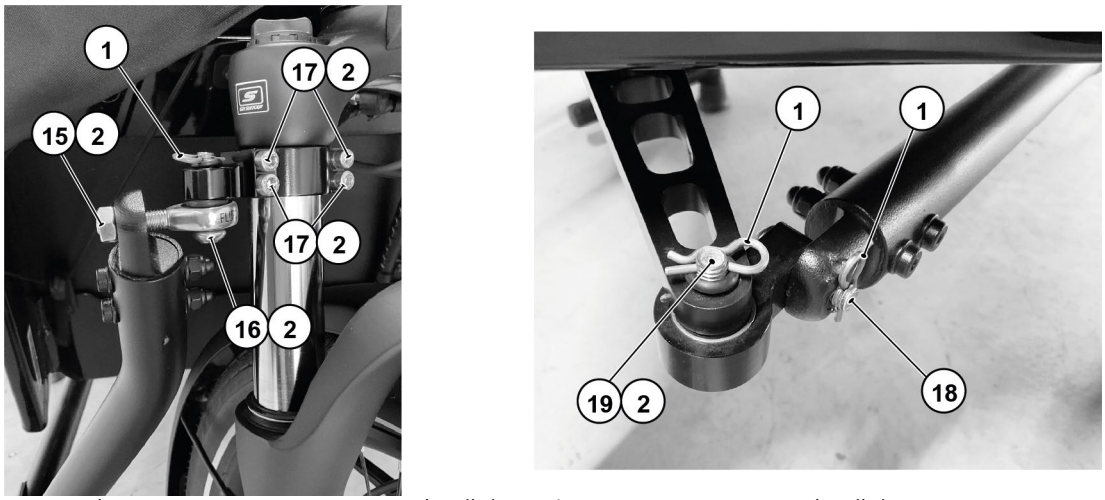

Fig. 03: Transporter Front steering linkage / Transporter Rear steering linkage

No.	Tightening torque [Nm] / [lbf in]		No.	Tightening torque [Nm] / [lbf in]
15	12 / 106		18	3 / 26
16	12 / 106		19	12 / 106
17	8 / 70			